ООО"ЭлитСтройПроект-НЧ"
Архитектурное проектирование
дизайн и строительство

Эл.почта: elitstroyproektnch@mail.ru
Сайт: ЭЛИТСТРОЙПРОЕКТ.РФ
Тел. +7 (930) 806 8678
+7 (986) 726 6196

ТОМ 1 – Архитектурный раздел
Проект №104/2018

Одноэтажный жилой дом с гаражом на два автомобиля

Московская область 2018 год

Формат А4

Ведомость рабочих чертежей основного комплекта

Лист	Наименование	Примечание
1	Титул	
2	Содержание	ОД
3	Пояснительная записка (начало)	ОД-1
4	Пояснительная записка (продолжение)	ОД-2
5	Пояснительная записка (продолжение)	ОД-3
6	Пояснительная записка (продолжение)	ОД-4
7	Пояснительная записка (продолжение)	ОД-5
8	Пояснительная записка (продолжение)	ОД-6
9	Пояснительная записка (конец)	ОД-8
10	Перспектива №1	АР
11	Перспектива №2	АР
12	Перспектива №3	АР
13	Перспектива №4	АР
14	Фасад 1-5	АР
15	Фасад 5-1	АР
16	Фасад А-Д	АР
17	Фасад Д-А	АР
18	План 1-го этажа, план 1го этажа в проекции, экспликация и ТЭП помещений 1-го этажа	АР
19	Вариант устройства прохода на чердак	АР
20	Кладочный план 1-го этажа, узлы крепления оконных блоков, сечение наружной стены	АР
21	Типовая схема армирования кладки стен из газоблока и керамзитоблока	АР
22	Варианты армирования керамзитобетонной кладки, спецификация материалов на стены	АР
23	Разрез 1-1, примыкание кровли к трубе круглого сечения	АР
24	Разрез 2-2	АР
25	План кровли, спецификация материалов на кровлю	АР
26	План перемычек 1-го этажа, спецификация и ведомость перемычек	АР
27	Строение водосточной системы	АР
28	План вентшахты №1, №2 и №3, сечение А-А, Б-Б, В-В, вентшахты №1, №2 и №3	АР
29	Ведомость заполнения оконных проемов	АР
30	Ведомость заполнения дверных проемов	АР

Согласовано

Взам. инв. №

Подпись и дата

Инв. № подл.

Изм.	Кол. уч.	Лист	№ док.	Подп.	Дата

Проект №104/2018

ОД

Содержание

Стадия	Лист	Листов
РП	2	30

ООО"ЭлитСтройПроект-НЧ"
Архитектурное проектирование
дизайн и строительство

Формат А4

Перечень актов скрытых работ:

– Акт освидетельствования качества грунтов оснований под фундаменты в открытых котлованах и траншеях.

– Акт разбивки осей (с приложением исполнительной документации).

– Акт приемки котлована (согласно СП 45.133302012 "Земляные сооружения. Основания и фундаменты").

– Акт освидетельствования скрытых работ по устройству железобетонных (бетонных) конструкций с геодезической проверкой правильности их заложения.

– Акт освидетельствования скрытых работ по армированию Ж/Б конструкций.

– Акт освидетельствования скрытых работ по бетонированию Ж/Б конструкций (с приложением исполнительной схемы и журнала бетонных работ.

– Акт освидетельствования скрытых работ на устройство гидроизоляции.

– Акт освидетельствования скрытых работ на устройство теплоизоляции.

– Акт освидетельствования скрытых работ по обратной засыпке пазух котлована или траншеи при послойном уплотнении грунта.

– Акт освидетельствования скрытых работ по армированию элементов из монолитного бетона.

– Акт освидетельствования скрытых работ по состоянию кирпичной кладки, по армированию газобетонных блоков, по утеплению и анкеровке фасадов.

– Акт освидетельствования скрытых работ на монтаж Ж/Б конструкций.

– Акт освидетельствования скрытых работ на монтаж металлических конструкций.

– Акт освидетельствования скрытых работ на монтаж деревянных конструкций.

– Акт освидетельствования скрытых работ по устройству кровельного покрытия.

– Акт освидетельствования скрытых работ по монтажу перегородок.

Технические решения, принятые в проекте, соответствуют требованиям экологических, гигиенических и противопожарных норм, действующих на территории Российской Федерации, и обеспечивающих при соблюдении предусмотренных рабочими чертежами мероприятий безопасную для жизни и здоровья людей эксплуатацию объекта.

Настоящий проект разработан ООО "ЭЛИТСТРОЙПРОЕКТ-НЧ"
ИНН/КПП - 1650300860/165001001, ОГРН - 1151650001172
Авторское право защищается Гражданским Кодексом РФ, часть 4
Эта копия проекта предназначена для однократного строительства индивидуального жилого дома Заказчиком:
Адрес строительства:
№ комплекта по Единой Учетной
Системе: №_____

Повторное строительство по проекту, передача проекта для строительства третьим лицам являются незаконными (статья 1294 ГК РФ).

Общие указания:

1. Перед началом строительно-монтажных работ, проект дома должен быть привязан к конкретной местности в части:

а) привязка по горизонтали к границам участка и по вертикали к рельефу.

б) корректировки фундаментов в соответствии с инженерно-геологическими условиями на участке.

в) подключения к местным инженерным сетям.

2. В соответствии с Законом РФ "О сертификации" все материалы и изделия используемые в строительстве, должны быть сертифицированы на предмет гигиенической и пожарной безопасности.
3. Производство всех строительно-монтажных работ вести под постоянным контролем опытного производителя работ с ВЫСШИМ СТРОИТЕЛЬНЫМ ОБРАЗОВАНИЕМ, с соблюдением правил техники безопасности, в соответствии с нормативными документами.
4. Комплект документов, на которые в проектной документации есть ссылка на "технологические указания производителя материалов".

Согласовано

Взам. инв. №

Подпись и дата

Инв. № подл.

Исходные данные и условия применения проекта.

1. Данный комплект чертежей разработан на основании комплекта чертежей ЭП и технического задания от Заказчика.
2. Чертеж разработан в соответствии с требованиями:
- СП 20.13330.2011 "Нагрузки и воздействия"
- СП 45.13330.2012 "Земляные сооружения. Основания и фундаменты"
- СП 15.13330.2012 "Каменные и армокаменные конструкции"
- СП 63.13330.2012 "Бетонные и железобетонные конструкции. Основные положения"
- СП 52-101-2003 "Бетонные и железобетонные конструкции без предварительного напряжения арматуры"
- СП 50-101-2004 "Проектирование и устройство оснований и фундаментов зданий и сооружений"
- СП 16.13330.2011 "Стальные конструкции"
- СП 64.13330.2011 "Деревянные конструкции"
- СП 17.13330.2011 "Кровли"
- СП 70.13330.2012 "Несущие и ограждающие конструкции"
- СП 131.13330.2012 "Строительная климатология"
- СП 24.13330.2011 "Свайные фундаменты"

3. За условную отметку 0.000 принят уровень верха чистовых полов.
4. Расчетное значение снеговой нагрузки для III снегового района по СП 20.13330.2011 принят 1,8 кПа (180 кг/м^2)
5. Нормативная ветровая нагрузка для II района по СП 20.13330.2011 принята 0,32 кПа (32 кг/м^2)
6. Уровень ответственности здания -II.
7. Здание отапливаемое.
8. Расчетная температура наружного воздуха по СП 131.13330.20129
Средняя наиболее холодной пятидневки, обеспеченностью 92% - 28°С
Средняя наиболее холодных суток - 33°С
Абсолютная минимальная температура - 43°С
9. Геологические условия:
- Конструкция фундамента рассчитана на грунты без особых условий (не пучинистые, не просадочные, ненабухающие грунты без карстовых , суффозионных процессов и т.п.) с минимальной несущей способностью не менее 2 кг.на см^2.
- Из-за отсутствия инженерно-геологических изысканий, проектировщик снимает с себя какую-либо ответственность за возможную усадку фундамента, его деформацию, разрушение и другие последствия, связанные с конструкцией фундамента дома на данном участке.
10. В данном комплекте чертежей разработан - монолитный плитный фундамент h - 300 мм.

Согласовано

Взам. инв. №

Подпись и дата

Инв. № подл.

ПОЯСНЕНИЯ К ПРОЕКТУ ЖИЛОГО ДОМА

I. Основные конструктивные материалы:

1. Основной комплект чертежей одноэтажного жилого дома с мансардным этажом, разработан на основании задания на проектирование, выданным Заказчиком.
2. Фундамент – монолитная плита h-300 мм. Бетон В-25
3. Основание полов 1-го этажа : Пол бетонный армированный (бетон В 12,5; сетка ВрI Ф5 мм. ячейка 100х100 мм.) – 90 мм.
   Утеплитель "ПЕНОПЛЕКС" – 100 мм.
   Парогидроизоляционная мембрана "ИЗОКОМ"
   Подбетонка – 100 мм.
   Песчанная засыпка – 200 мм.
4. Перекрытие 1-го этажа: Гидроветрозащитная мембрана "ROCKWOOL" для кровель
   Утеплитель "ROCKWOOL Лайт Баттс " – 100, 150 мм.
   Пароизоляция "ROCKWOOL"
   Монолитная плита перекрытия – 200 мм.
5. Кровля – Ц/П черепица по деревянным стропилам
6. Наружные стены – Керамзитобетонный блок КСР-ПР-ПС 39 (ГОСТ 6133-99 и 33126-2014) – М75; F-75 – 390 мм. и декоративная штукатурка.
7. Горизонтальная гидроизоляция – выполнена из двух слоев рубероида.
8. Внутренние несущие стены – Керамзитобетонный блок КСР-ПР-ПС 39 (ГОСТ 6133-99 и 33126-2014) – М75; F-75 – 390 мм.
9. Перегородки выполнены из – Керамзитобетонный блок КПР-ПС-39 (ГОСТ 6133-99 и 33126-2014) – М75; F-75 – 120 мм.
10. Все перегородки армировать сеткой кладочной через каждый 4 ряд кладки по высоте.
11. Все перегородки крепить к конструкциям здания согласно узлам и указаниям
11. Перемычки выполнены из перемычек сборные железобетонные по серии 1.038.1-1 укладывать по слою цементно-песанного раствора марки 75.
12. Все отверстия в ограждающих конструкциях после пропуска коммуникаций тщательно заделать бетоном класса В 15 на мелком гравии или щебне.

13. Все деревянные элементы подвергаются антисептированию с добавлением антипиренов по СП 71.13330.2017 .

14. Окна и двери – индивидуальный заказ.

15. Внутренняя отделка не входит в состав настоящего проекта и выполняется в соответствии с дизайн – проектом интерьеров, выполненным в соответствии с пожеланиями заказчика.

16. Вокруг здания выполнить бетонную отмостку шириной 1200 мм. Состав отмостки: бетон В 7.5 – 100 мм., Утеплитель "Пеноплекс" – 100 мм. Песчаная подготовка – 100 мм. Уплотненный грунт. Отмостка должна устраиваться с уклоном в поперечном направлении не менее 3%. Отметка бровки отмостки должна превышать планировочную отметку не менее чем на 50 мм. Места примыкания отмостки к стене здания выполнить с тщательной разделкой сопряжения тугоплавкой битумной мастикой МБК-Г-85 ГОСТ 2889-80.

17. В случае применения при производстве работ на данном объекте новых, в том числе импортных материалов. изделий и конструкций, в соответствии с постановлением Министерства строительства и жилищно-коммунального хозяйства Российской Федерации федеральным государственным учреждением 15.02.2017 N 191

18. Участок строительства, строительные материалы и изделия, используемые в строительстве данного объекта, а также выстроенное по комплекту рабочих чертежей сооружение, в соответствии с Федеральным законом "О радиационной безопасности" № 3-ФЗ от 09.01.96 г.,должны удовлетворять требованиям "Норм радиационной безопасности" (НРБ-99) СП 2.6.1.758-96 и "Основных санитарных правил обеспечения радиационной безопасности" (ОСП ОРБ-99) СП 2.6.1.799-99. Результаты радиационного контроля должны быть переданы Заказчику и представителю авторского надзора

19. По степени огнестойкости дом относится к зданиям II класса, по функциональной пожарной опасности – к классу Ф1.4 (по СП 112.13330.2012).
Ф.З 123 "Технический регламент о требованиях пожарной безопасности"

20. Степень долговечности здания- II.

Согласовано

Взам. инв. №

Подпись и дата

Инв. № подл.

Изм.	Кол.уч.	Лист	№ док.	Подп.	Дата	Пояснительная записка – продолжение	Лист 7

Формат А4

Указания по устройству кровли:

1. До начала производства работ по устройству кровли необходимо разработать мероприятия по противопожарной защите и контролю за выполнением правил пожарной безопасности при производстве СМР.
2. При устройстве кровли пользоваться СНиП II-26-76 "Кровли", СП 17.13330.2011 "Кровли", СП 31-101-97 "Проектирование и строительство кровель". При производстве работ соблюдать правила пожарной безопасности в соответствии со СП 112.13330.2012, СП 49 13330 2012 и Кровли". Руководство по проектированию, устройству, правилами приемки и методам оценки качества".
3. Производство работ по устройству кровли вести под непосредственным контролем и наблюдением представителей технического надзора с соблюдением требований:

- СП 48.13330.2011 "Организация строительного производства";
- СП 49 13330 2012 "Техника безопасности в строительстве";
- СП 71.13330.2017 "Изоляционные и отделочные покрытия".

особое внимание необходимо обратить на обеспечение высокого качества работ по устройству всех примыканий кровли к вертикальным поверхностям.

4. Указаниями на листах данного комплекта чертежей марки АР и КР

Согласовано

Взам. инв. №

Подпись и дата

Инв. № подл.

Изм.	Кол.уч.	Лист	№ док.	Подп.	Дата	Пояснительная записка - продолжение	Лист 8

Формат А4

Общие указания по производству работ.

1. Все строительно-монтажные работы выполнять в соответсвии с требованиями:

- СП 45.13330.2012 "Земляные сооружения. Основания и фундаменты"
- СП 70.13330.2012 "Несущие и ограждающие конструкции"
- СП 72.13330.2011"Защита строительных конструкций и сооружений от коррозии".
- СП 48.13330.2011 "Организация строительства"
- СП 49 13330 2012 " Техника безопасности в строительстве"
- СП 112.13330.2012 "Пожарная безопасность зданий и сооружений"
- СП 24.13330.2011 "Свайные фундаменты"
- Указаниями на листах данного комплекта чертежей

Основные Технико-экономические показатели

Наименование	Ед.изм.	Кол-во
Общая площадь	$м^2$	128,322
Жилая площадь	$м^2$	24,753
Площадь застройки	$м^2$	162,740

ТЭП помещений 1-го этажа

	Общая площадь помещений	В том числе		Кроме того: приведенная площадь, балконов,террас, парковок
		Жилая	Вспомогательная	
1-ый этаж	128,322	24,753	102,369	1,2

Согласовано

Взам. инв. №

Подпись и дата

Инв. № подл.

Изм.	Кол.уч.	Лист	№ док.	Подп.	Дата	Пояснительная записка - конец	Лист 9

Формат А4

Перспектива №1

Согласовано

Взам. инв. №

Подпись и дата

Инв. № подл.

Изм.	Кол. уч.	Лист	№ док.	Подп.	Дата

Проект №104/2018 АР

Московская область

Одноэтажный жилой дом

Стадия	Лист	Листов
РП	10	30

Перспектива №1

ООО"ЭлитСтройПроект-НЧ"
Архитектурное проектирование
дизайн и строительство

Формат А3

Перспектива №2

Согласовано

Взам. инв. №

Подпись и дата

Инв. № подл.

Изм.	Кол. уч.	Лист	№ док.	Подп.	Дата

Проект №104/2018 АР

Московская область

Одноэтажный жилой дом

Стадия	Лист	Листов
РП	11	30

Перспектива №2

ООО"ЭлитСтройПроект-НЧ"
Архитектурное проектирование
дизайн и строительство

Формат А3

Перспектива №3

Согласовано

Взам. инв. №

Подпись и дата

Инв. № подл.

Изм.	Кол. уч.	Лист	№ док.	Подп.	Дата

Проект №104/2018 АР

Московская область

Одноэтажный жилой дом

Стадия	Лист	Листов
РП	12	30

Перспектива №3

ООО"ЭлитСтройПроект-НЧ"
Архитектурное проектирование
дизайн и строительство

Формат А3

Перспектива №4

Согласовано

Взам. инв. №

Подпись и дата

Инв. № подл.

Изм.	Кол. уч.	Лист	№ док.	Подп.	Дата

Проект №104/2018 АР

Московская область

Одноэтажный жилой дом

Стадия	Лист	Листов
РП	13	30

Перспектива №4

ООО"ЭлитСтройПроект-НЧ"
Архитектурное проектирование
дизайн и строительство

Формат А3

Фасад 1-5
М 1:75

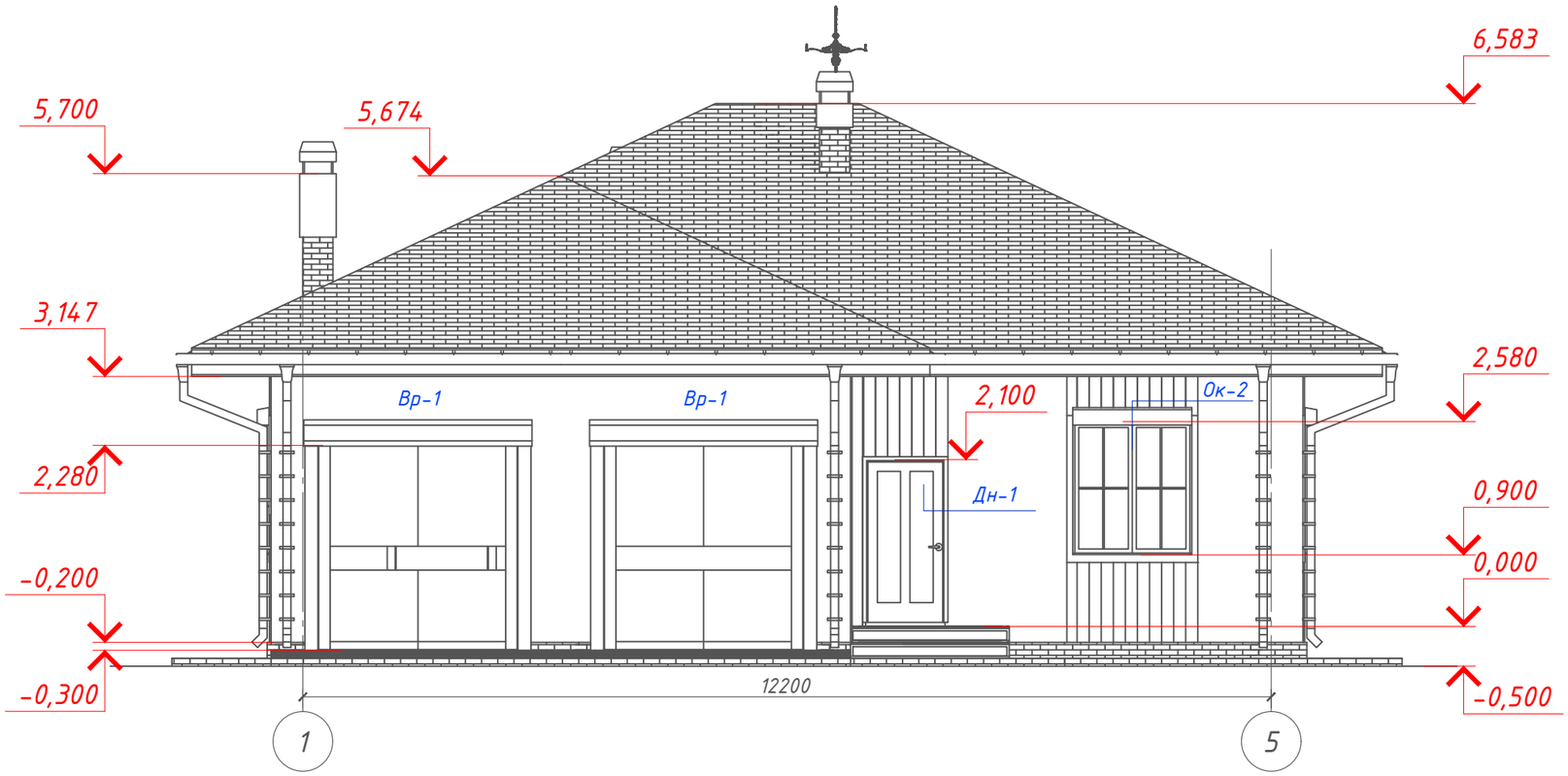

Примечание:
Стены наружные - Декоративная штукатурка и отделка планкен
(цветовое решение согласно дизайн-экстерьера)
Кровля - Битумная черепица (цветовое решение согласно дизайн-экстерьера)
Цоколь - Натуральный камень (цветовое решение согласно дизайн-экстерьера)
Окна, витражи и двери - индивидульный заказ по желанию Заказчика.

Изм.	Кол. уч.	Лист	№ док.	Подп.	Дата

Проект №104/2018 АР

Московская область

Одноэтажный жилой дом

Стадия	Лист	Листов
РП	14	30

Фасад 1-5

ООО"ЭлитСтройПроект-НЧ"
Архитектурное проектирование
дизайн и строительство

Согласовано

Взам. инв. №

Подпись и дата

Инв. № подл.

Формат А3

Фасад 5-1
М 1:75

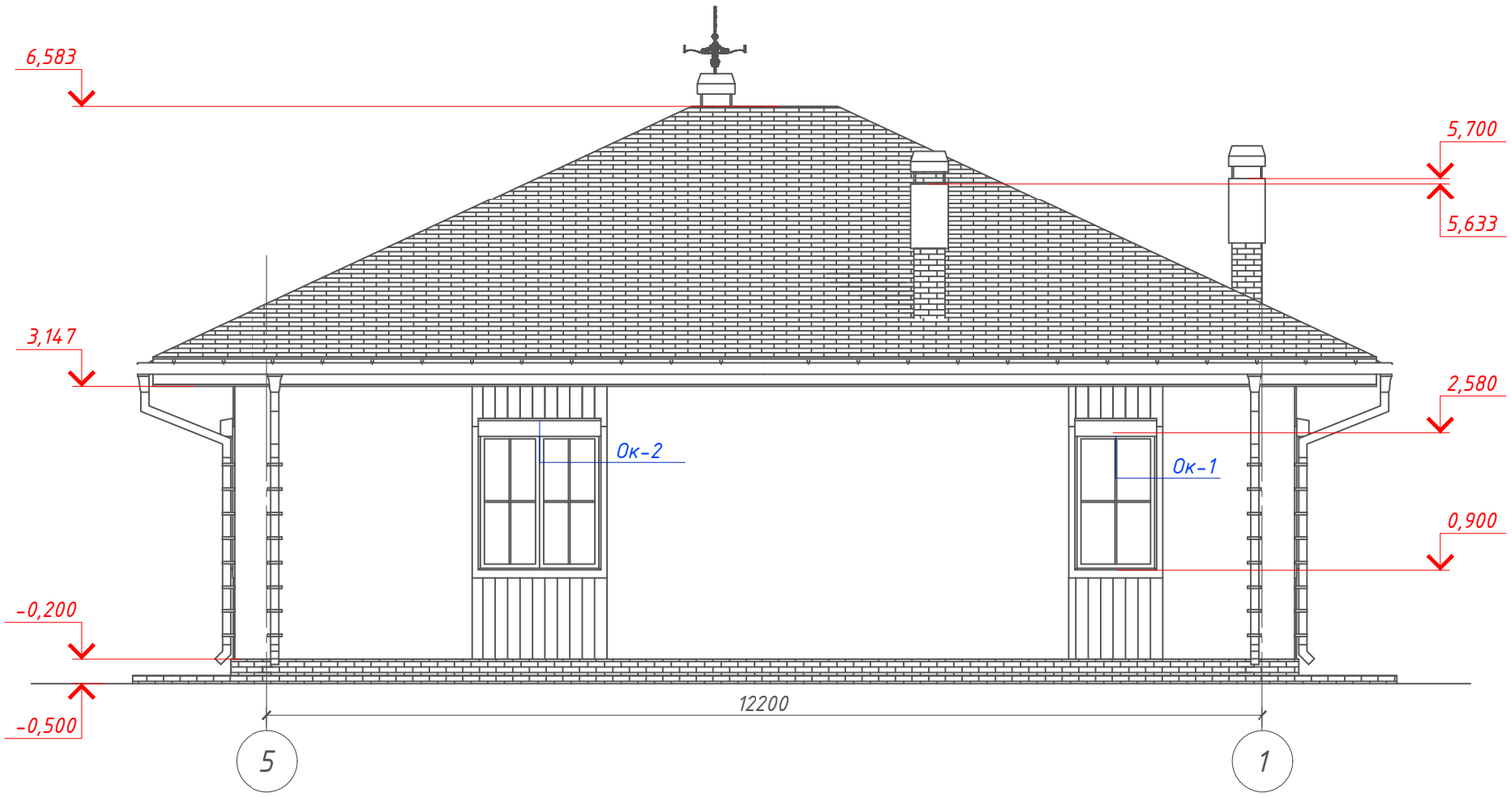

Примечание:
Стены наружные - Декоративная штукатурка и отделка планкен
(цветовое решение согласно дизайн-экстерьера)
Кровля - Битумная черепица (цветовое решение согласно дизайн-экстерьера)
Цоколь - Натуральный камень (цветовое решение согласно дизайн-экстерьера)
Окна, витражи и двери - индивидульный заказ по желанию Заказчика.

Изм.	Кол. уч.	Лист	№ док.	Подп.	Дата	Проект №104/2018		АР
						Московская область		
						Одноэтажный жилой дом	Стадия	Лист	Листов
							РП	15	30
						Фасад 5-1	ООО"ЭлитСтройПроект-НЧ" Архитектурное проектирование дизайн и строительство		

Согласовано

Взам. инв. №

Подпись и дата

Инв. № подл.

Формат А3

Фасад А-Д
М 1:75

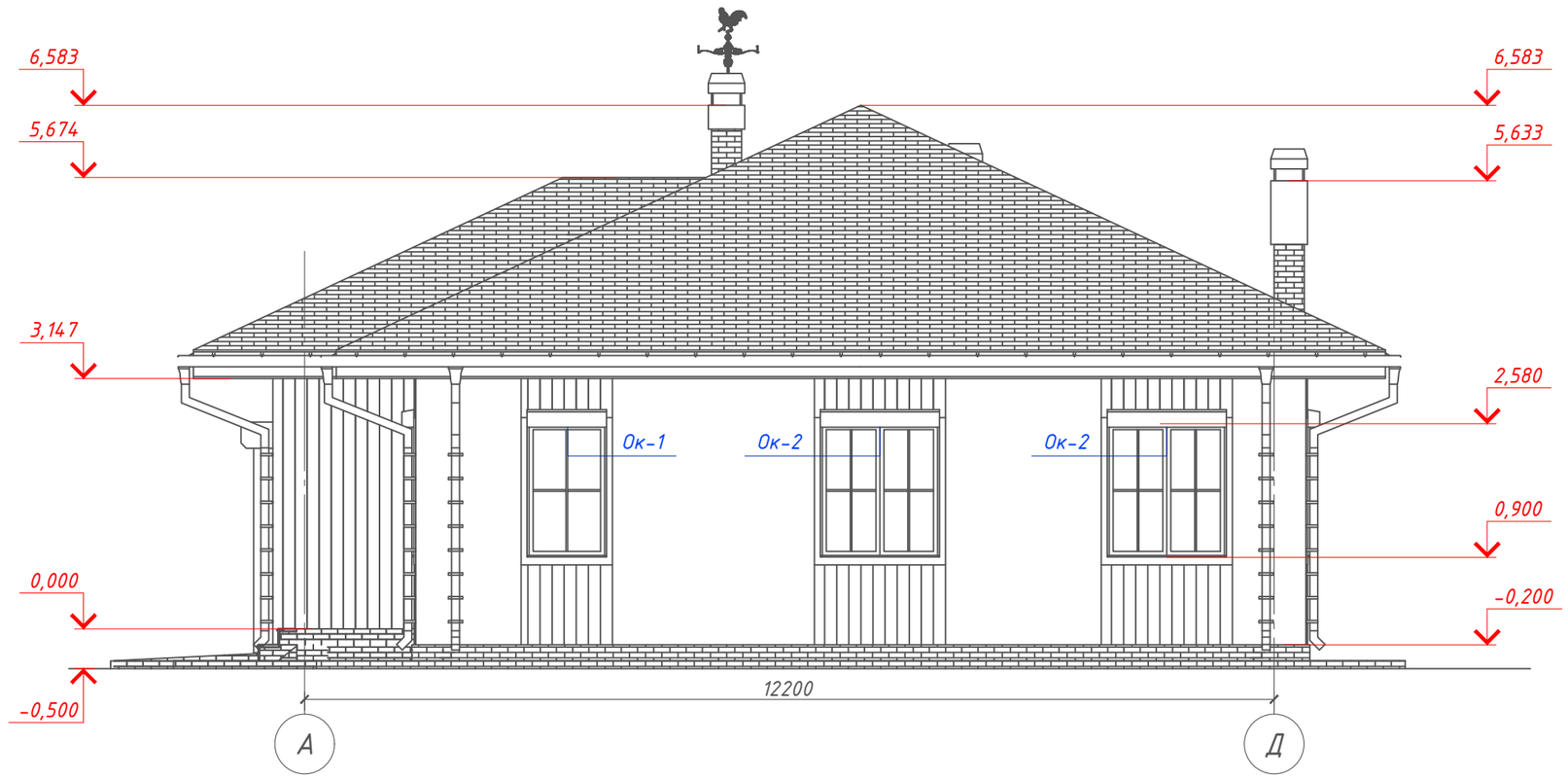

Примечание:
Стены наружные - Декоративная штукатурка и отделка планкен
(цветовое решение согласно дизайн-экстерьера)
Кровля - Битумная черепица (цветовое решение согласно дизайн-экстерьера)
Цоколь - Натуральный камень (цветовое решение согласно дизайн-экстерьера)
Окна, витражи и двери - индивидульный заказ по желанию Заказчика.

Изм.	Кол. уч.	Лист	№ док.	Подп.	Дата	Проект №104/2018		АР
						Московская область		
						Одноэтажный жилой дом	Стадия	Лист	Листов
							РП	16	30
						Фасад А-Д	ООО"ЭлитСтройПроект-НЧ" Архитектурное проектирование дизайн и строительство		

Согласовано

Взам. инв. №

Подпись и дата

Инв. № подл.

Формат А3

Фасад Д-А
М 1:75

Примечание:
Стены наружные - Декоративная штукатурка и отделка планкен
(цветовое решение согласно дизайн-экстерьера)
Кровля - Битумная черепица (цветовое решение согласно дизайн-экстерьера)
Цоколь - Натуральный камень (цветовое решение согласно дизайн-экстерьера)
Окна, витражи и двери - индивидульный заказ по желанию Заказчика.

Изм.	Кол. уч.	Лист	№ док.	Подп.	Дата

Проект №104/2018 АР

Московская область

Одноэтажный жилой дом

Стадия	Лист	Листов
РП	17	30

Фасад Д-А

ООО"ЭлитСтройПроект-НЧ"
Архитектурное проектирование
дизайн и строительство

Согласовано

Взам. инв. №

Подпись и дата

Инв. № подл.

Формат А3

План 1-го этажа
М 1:100

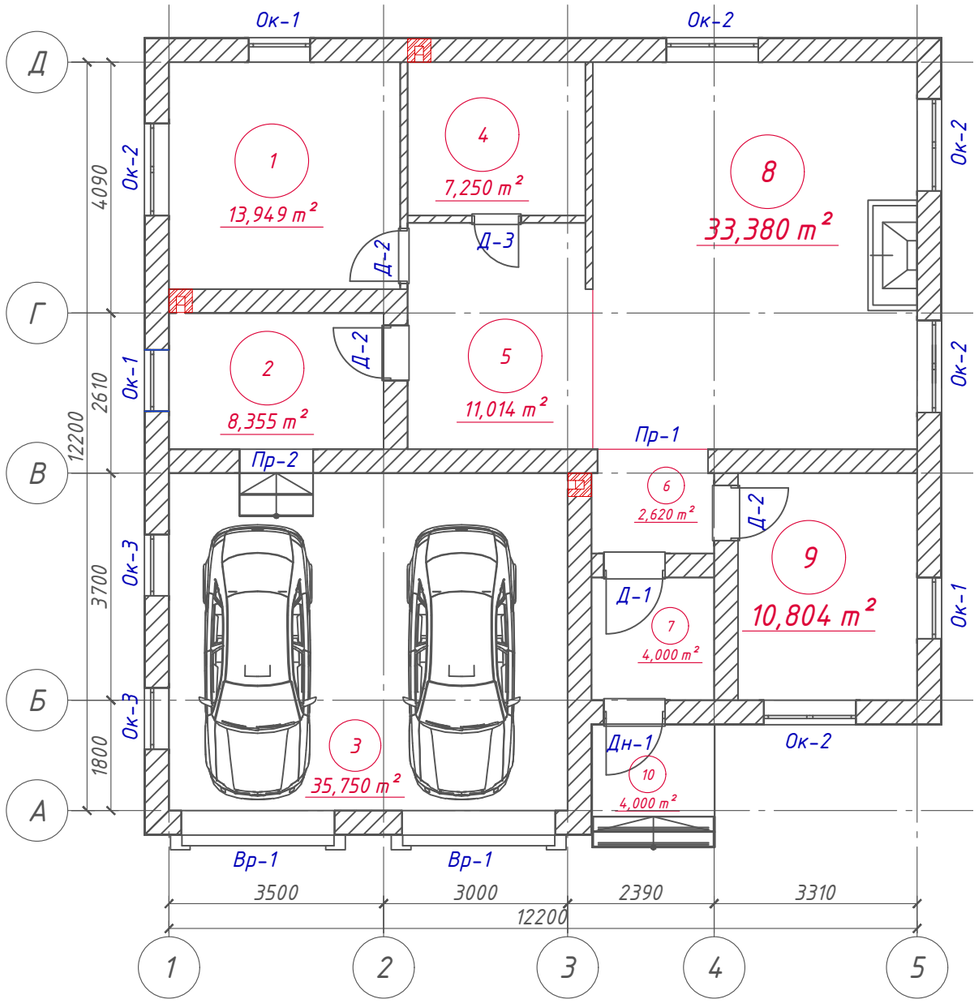

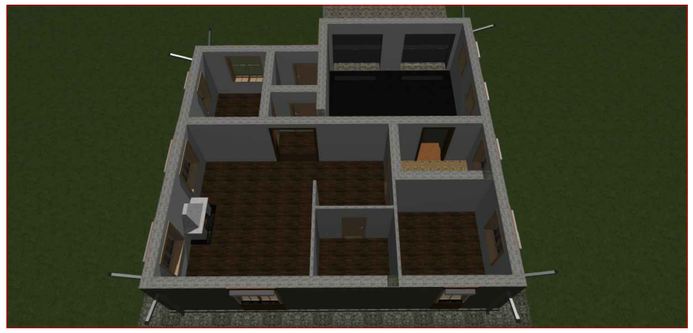

Экспликация помещений 1-го этажа

Номер поме-щения	Наименование	Площадь, м²
1	Спальная	13,949
2	Бойлерная	8,355
3	Гараж	35,750
4	Санузел	7,250
5	Холл	11,014
6	Холл	2,620
7	Тамбур	4,000
8	Кухня-столовая	33,380
9	Спальная	10,804
10	Крыльцо (приведенная площадь 4,0х0,3)	1,200
	Итого	128,322

ТЭП помещений 1-го этажа

	Общая площадь помещений	В том числе		Кроме того: приведенная площадь, балконов,террас, парковок
		Жилая	Вспомогательная	
1-ый этаж	128,322	24,753	102,369	1,2

Изм.	Кол. уч.	Лист	№ док.	Подп.	Дата

Проект №104/2018 АР

Московская область

Одноэтажный жилой дом

Стадия	Лист	Листов
РП	18	30

План 1-го этажа, план 1го этажа в проекции, экспликация и ТЭП помещений 1-го этажа

ООО"ЭлитСтройПроект-НЧ"
Архитектурное проектирование
дизайн и строительство

Согласовано

Взам. инв. №

Подпись и дата

Инв. № подл.

Формат А3

Вариант устройства прохода на чердак

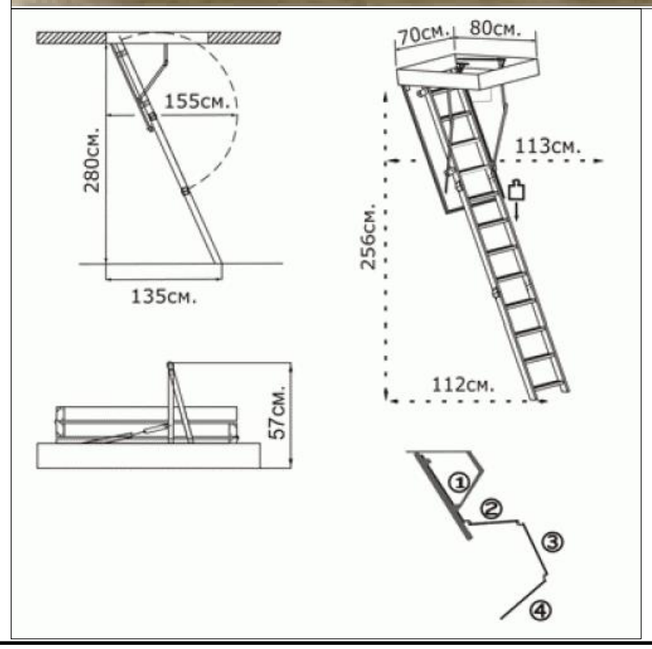

Согласовано

Взам. инв. №

Подпись и дата

Инв. № подл.

Изм.	Кол. уч.	Лист	№ док.	Подп.	Дата

Проект №104/2018 АР

Московская область

Одноэтажный жилой дом

Стадия	Лист	Листов
РП	19	30

Вариант устройства прохода на чердак

ООО"ЭлитСтройПроект-НЧ"
Архитектурное проектирование
дизайн и строительство

Формат А3

Кладочный план 1-го этажа
М 1:100

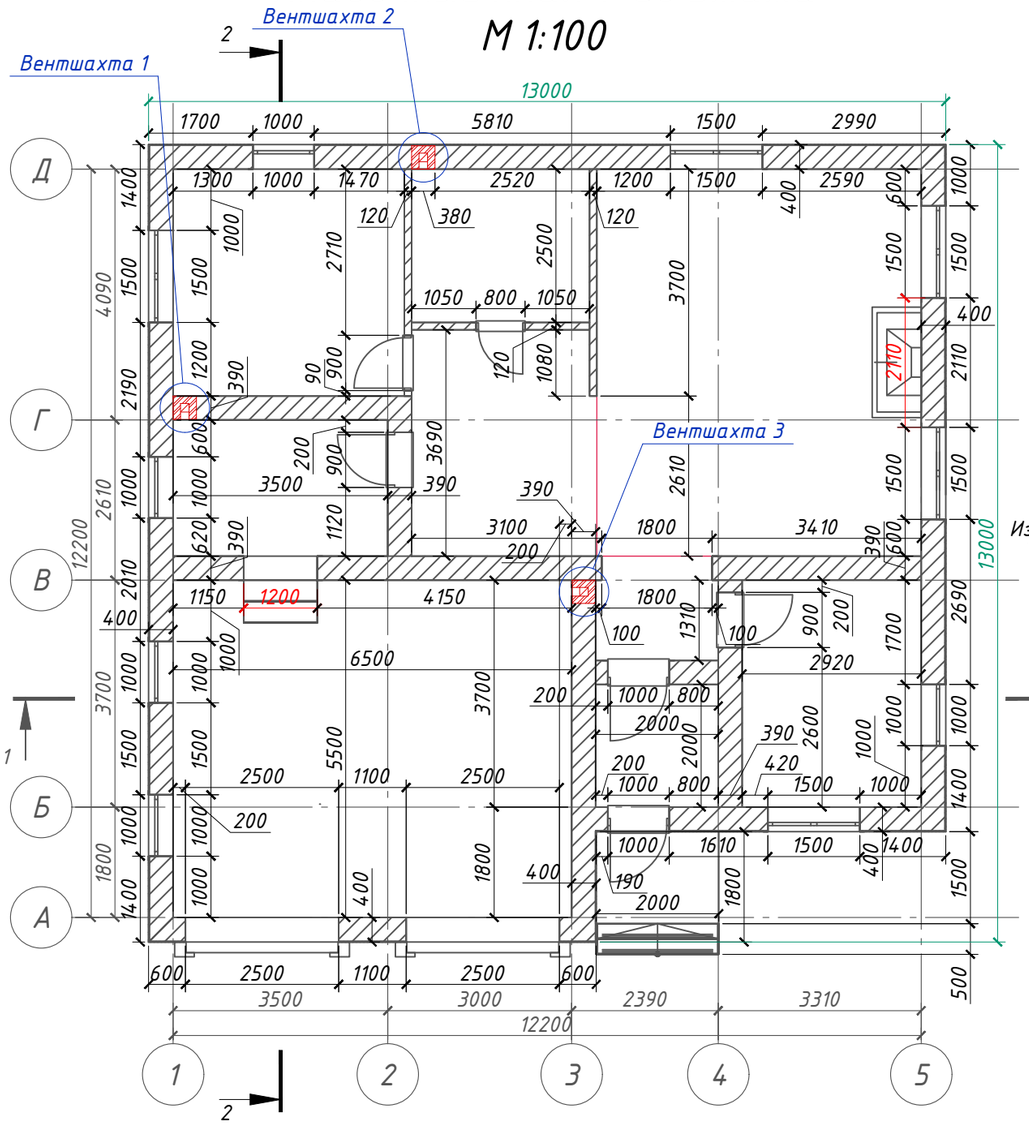

Верхний узел оконного проема
М 1:10

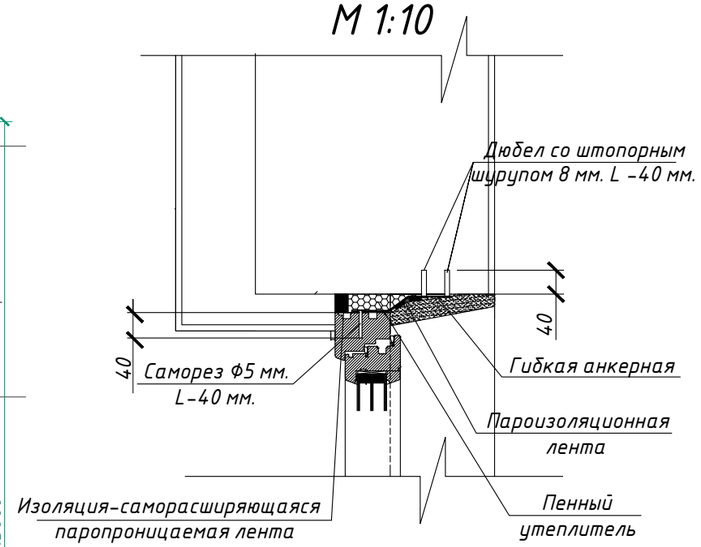

Боковой узел оконного проема
М 1:10

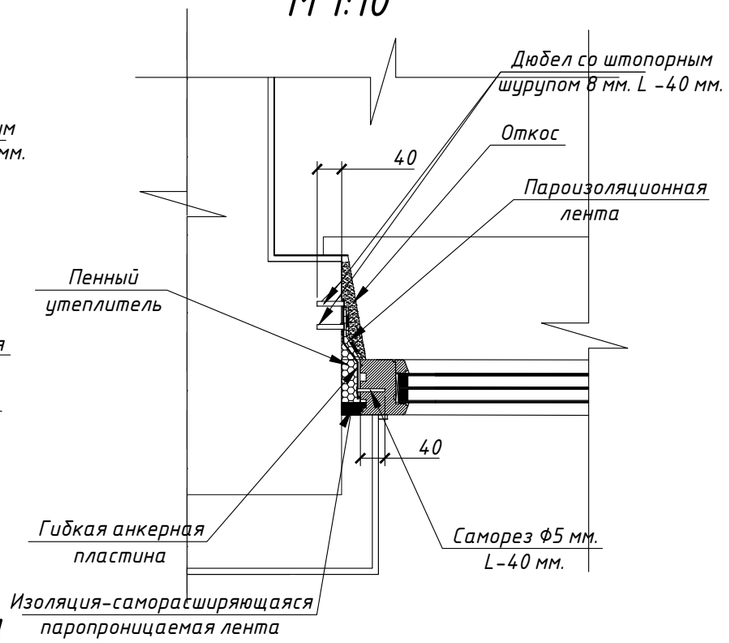

Сечение наружной стены
М 1:20

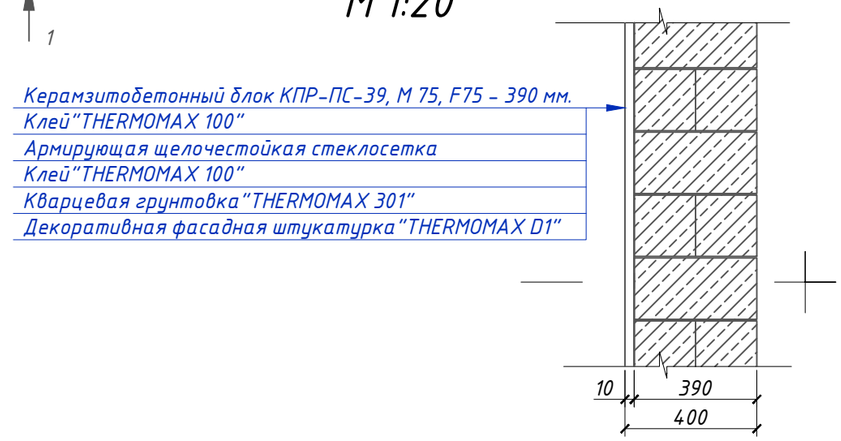

Нижний узел оконного проема
М 1:10

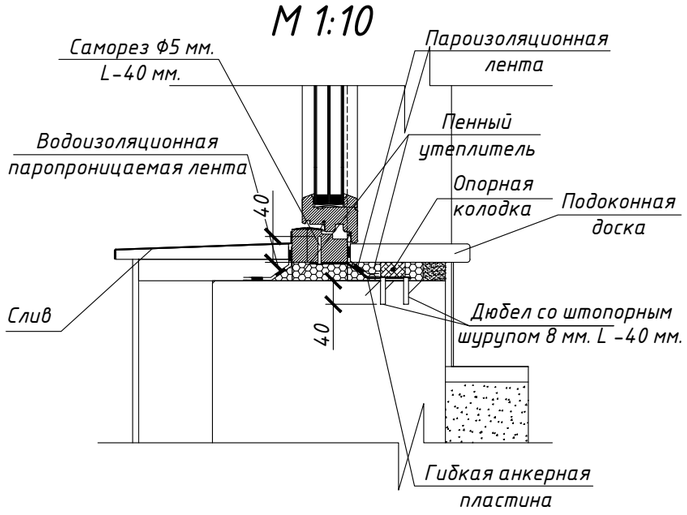

Изм.	Кол. уч.	Лист	№ док.	Подп.	Дата

Проект №104/2018 АР

Московская область

Одноэтажный жилой дом

Стадия	Лист	Листов
РП	20	30

Кладочный план 1-го этажа, узлы крепления оконных блоков, сечение наружной стены

ООО"ЭлитСтройПроект-НЧ"
Архитектурное проектирование дизайн и строительство

Согласовано

Взам. инв. №

Подпись и дата

Инв. № подл.

Формат А3

Типовая схема армирования кладки стен из газоблока и керамзитоблока

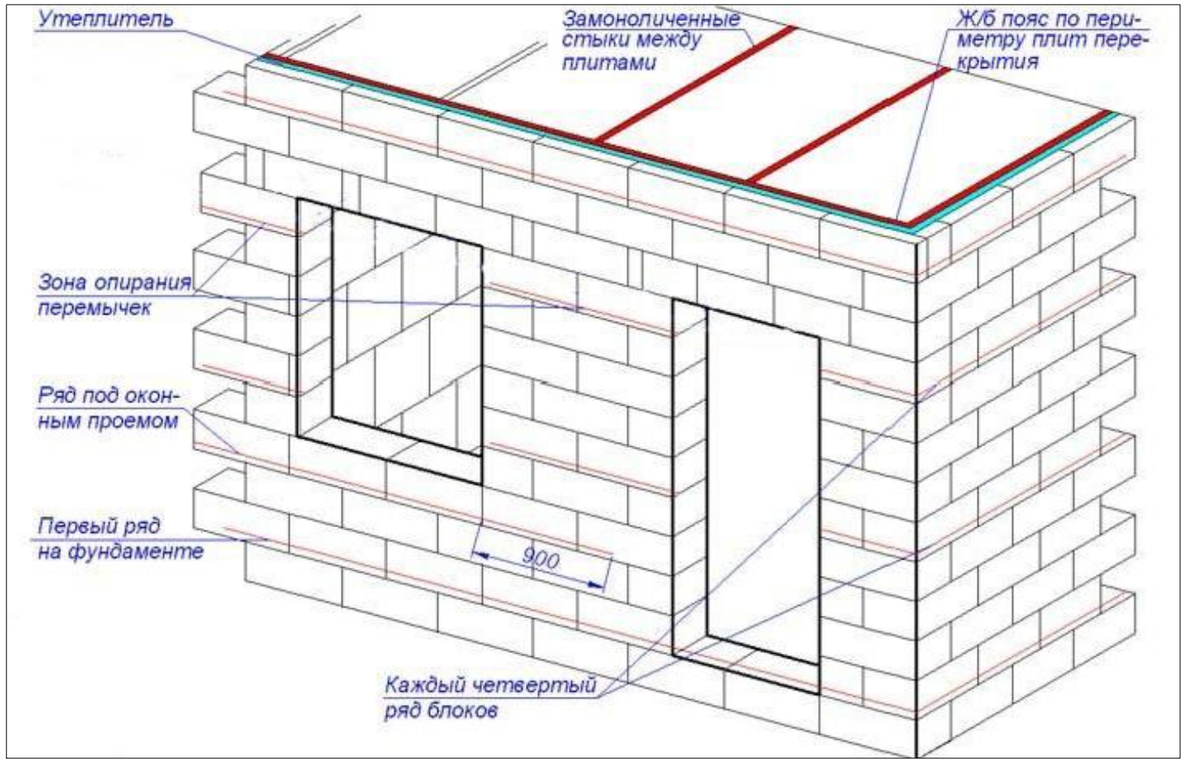

Схема армирования кладки Т-образного пересечения

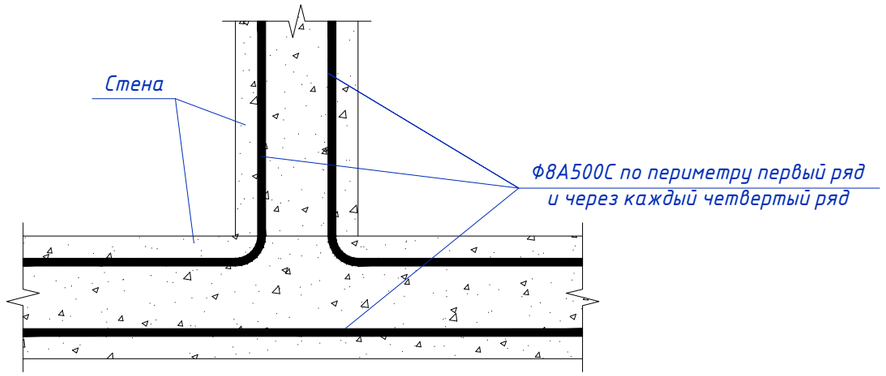

Примечание:

Керамзитобетонные блоки укладывать на клей для газобетона, армирование стен выполнять путем закладки арматуры в заранее прорезанные в кладке пазы. Арматура укладывается в эти штробы так, чтобы полностью покрылась раствором и не выступала над поверхностью блоков. От внешней фасадной поверхности блока арматура должна находится на растоянии 60 мм. Конструктивное армирование кладки из блоков выполняют арматурой по ГОСТ 5781-82, ГОСТ 10884-94. принимая число стержней по ширине кладки не менее двух для от 250 мм. и один стержень - для перегородок в 100 мм. Места закладки арматуры:

1-первый ряд кладки;
2-каждый четвертый ряд;
3-опорные зоны перемычек;
4-зоны под оконными проемами.

Внутренние несущие стены выполнить из керамзитобетонных блоков, кладку также армировать каждый четвертый ряд.

При производстве работ в зимнее время, руководствоваться указаниями СП 70.13330.2012, марка раствора должна быть повышена на одну ступень с применением противоморозных добавок.

При производстве работ соблюдать мероприятия по противопожарной защите и контролю за выполнением правил Противопожарной Безопасности и технике Безопасности.

Согласовано

Взам. инв. №

Подпись и дата

Инв. № подл.

Изм.	Кол. уч.	Лист	№ док.	Подп.	Дата

Проект №104/2018 АР

Московская область

Одноэтажный жилой дом

Стадия	Лист	Листов
РП	21	30

Типовая схема армирования кладки стен из газоблока и керамзитоблока

ООО"ЭлитСтройПроект-НЧ"
Архитектурное проектирование
дизайн и строительство

Формат А3

Схема армирования кладки углового пересечения

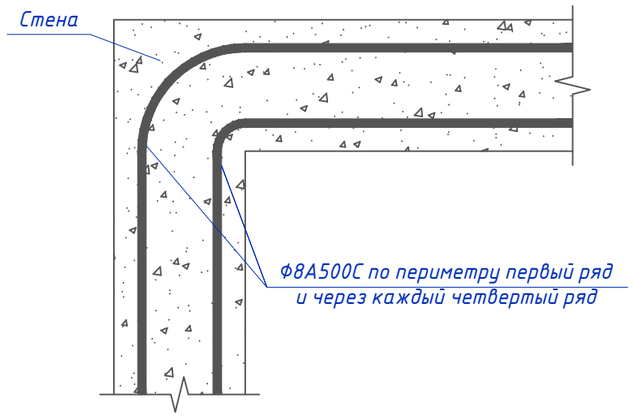

Схема армирования кладки

Схема армирования кладки под оконным проемом

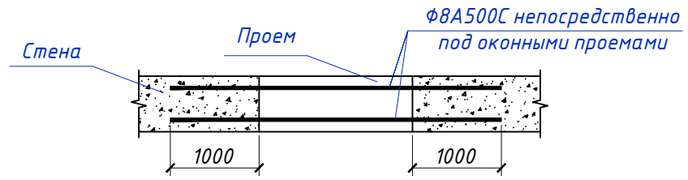

Варианты армирования кладки из газобетона и керамзитобетонных блоков

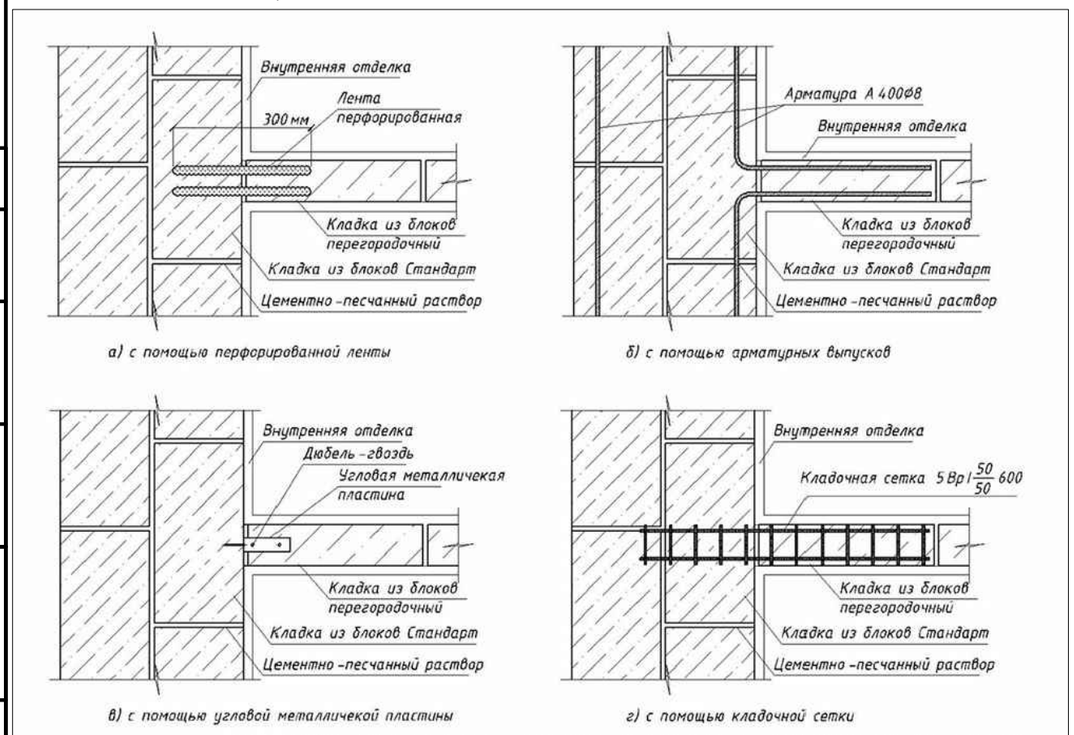

Рис 6.5. Податливое сопряжение наружных и внутренних стен. Горизонтальные сечения.

Спецификация материалов на стены

№поз.	Об-ие	Наименование	Кол-во	Ед.изм.	Примечание
		Наружная стена			
1		Керамзитобетонный блок КСР-ПР-ПС 39 (ГОСТ 6133-99 и 33126-2014) - М75; F-75 - 390 мм.	60,83	$м^3$	
2		Декоративная штукатурка	164,09	$м^2$	
		Внутренняя стена			
1		Керамзитобетонный блок КСР-ПР-ПС 39 (ГОСТ 6133-99 и 33126-2014) - М75; F-75 - 390 мм.	28,36	$м^3$	
		Перегородка			
1		Керамзитобетонный блок КПР-ПС- 39 (ГОСТ 6133-99 и 33126-2014) - М75; F-75 - 120 мм.	29,39	$м^2$	
		Вентшахта			
1		Кирпич одинарный рядовый полнотелый (ГОСТ 530-2007) М 150 - 120 мм.	2,67	$м^3$	1052 шт.

Согласовано

Взам. инв. №

Подпись и дата

Инв. № подл.

Изм.	Кол. уч.	Лист	№ док.	Подп.	Дата

Проект №104/2018 АР

Московская область

Одноэтажный жилой дом

Стадия	Лист	Листов
РП	22	30

Варианты армирования керамзитобетонной кладки, спецификация материалов на стены

ООО"ЭлитСтройПроект-НЧ"
Архитектурное проектирование
дизайн и строительство

Формат А3

Разрез 1-1
М 1:100

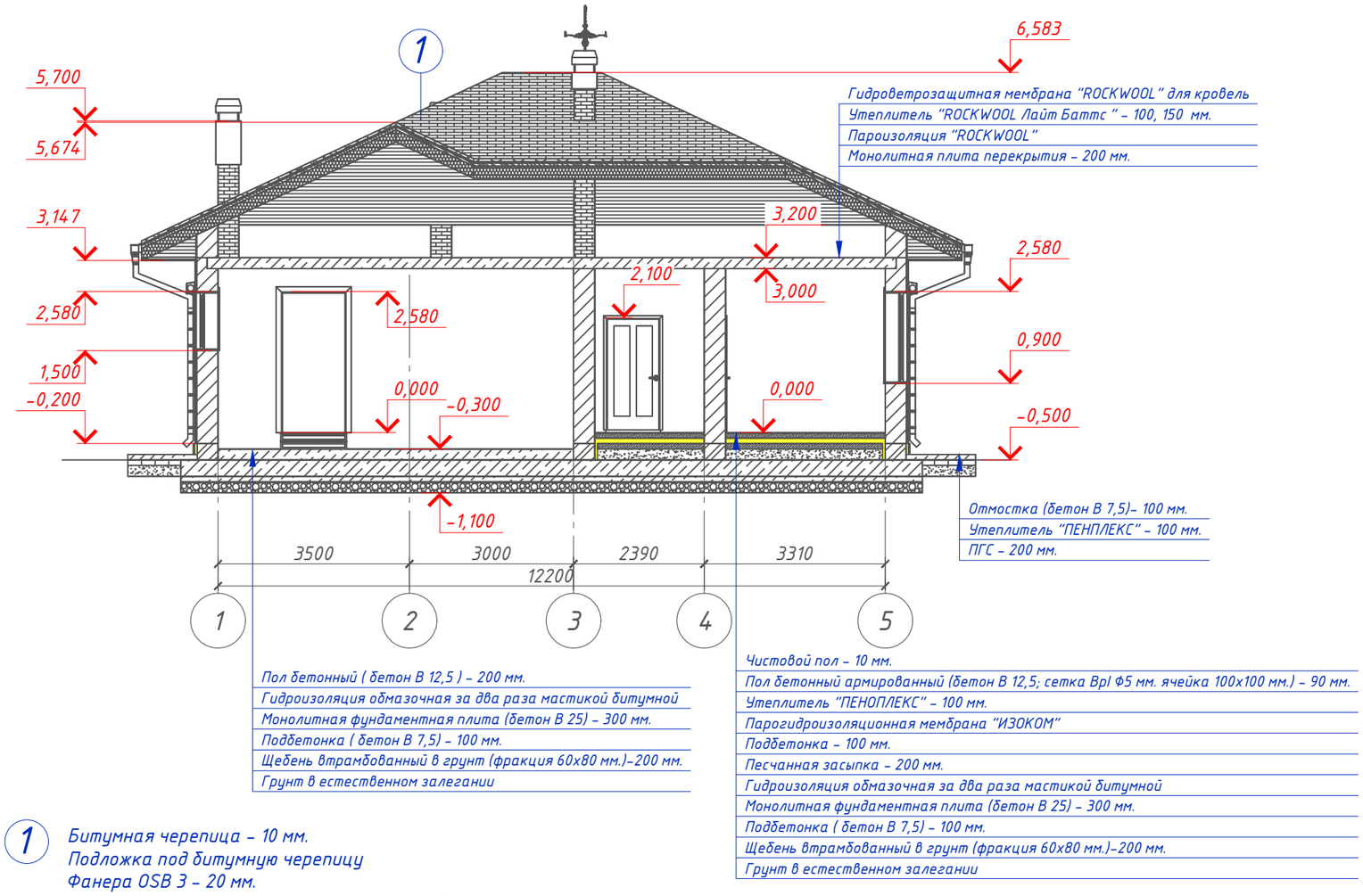

1
Битумная черепица - 10 мм.
Подложка под битумную черепицу
Фанера OSB 3 - 20 мм.
Разряженная обрешетка (доска 100х25 мм.) - 25 мм.
Контрбрус (брусок 50х50 мм.) - 50 мм.
Гидроветрозащитная мембрана "ROCKWOOL" для кровель
Стропило 50х200 мм. шаг 600 мм.

Пояснение по утеплению отмостки:
1. Для утепления отмостки вокруг здания использовать пенополистирол "Пеноплекс" или аналогичный ему материал. Ширина 1200 мм., толщиной 100 мм. (Основание: Альбом технических решений по применению теплоизоляции "Пеноплекс" в малоэтажном строительстве, разработанный -Федеральное государственное бюджетное учреждение "Научно-иследовательский институт строительной физики Российской академии архитектуры и строительной науки -НИИСФ РААСН г. Санкт Петербург 2012 год.) Режим эксплуатации здания - постоянно отапливаемый).
- так же дополнительно можно доутеплить все углы здания, еще одним слоем утеплителя толщиной 50 мм. на длину 1200 мм. в каждую сторону.

Узел 2 Примыкание кровли к трубе круглого сечения

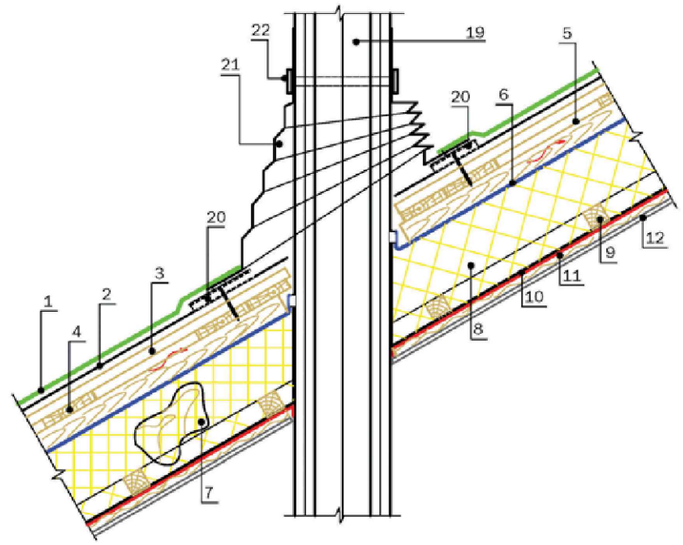

1. Кровельное покрытие RUFLEX SUPER
2. Подкладочный ковер RUFLEX K-EL
3. Сплошное основание (ОСП-3, ФСФ)
4. Обрешетка
5. Брус 50х50 мм (для обеспечения вентиляции)
6. Гидроизоляционная, ветрозащитная пленка
7. Стропильная нога
8. Утеплитель
9. Брус 50х50 мм (для дополнительного утепления)
10. Пароизоляция
11. Доска
12. Подшивка
19. Труба в кровле
20. Уплотнитель
21. Уплотнитель SKT
22. Хомут

Согласовано

Взам. инв. №

Подпись и дата

Инв. № подл.

Изм.	Кол. уч.	Лист	№ док.	Подп.	Дата

Проект №104/2018 АР

Московская область

Одноэтажный жилой дом

Стадия	Лист	Листов
РП	23	30

Разрез 1-1, примыкание кровли к трубе круглого сечения

ООО"ЭлитСтройПроект-НЧ"
Архитектурное проектирование
дизайн и строительство

Формат А3

Разрез 2-2
М 1:100

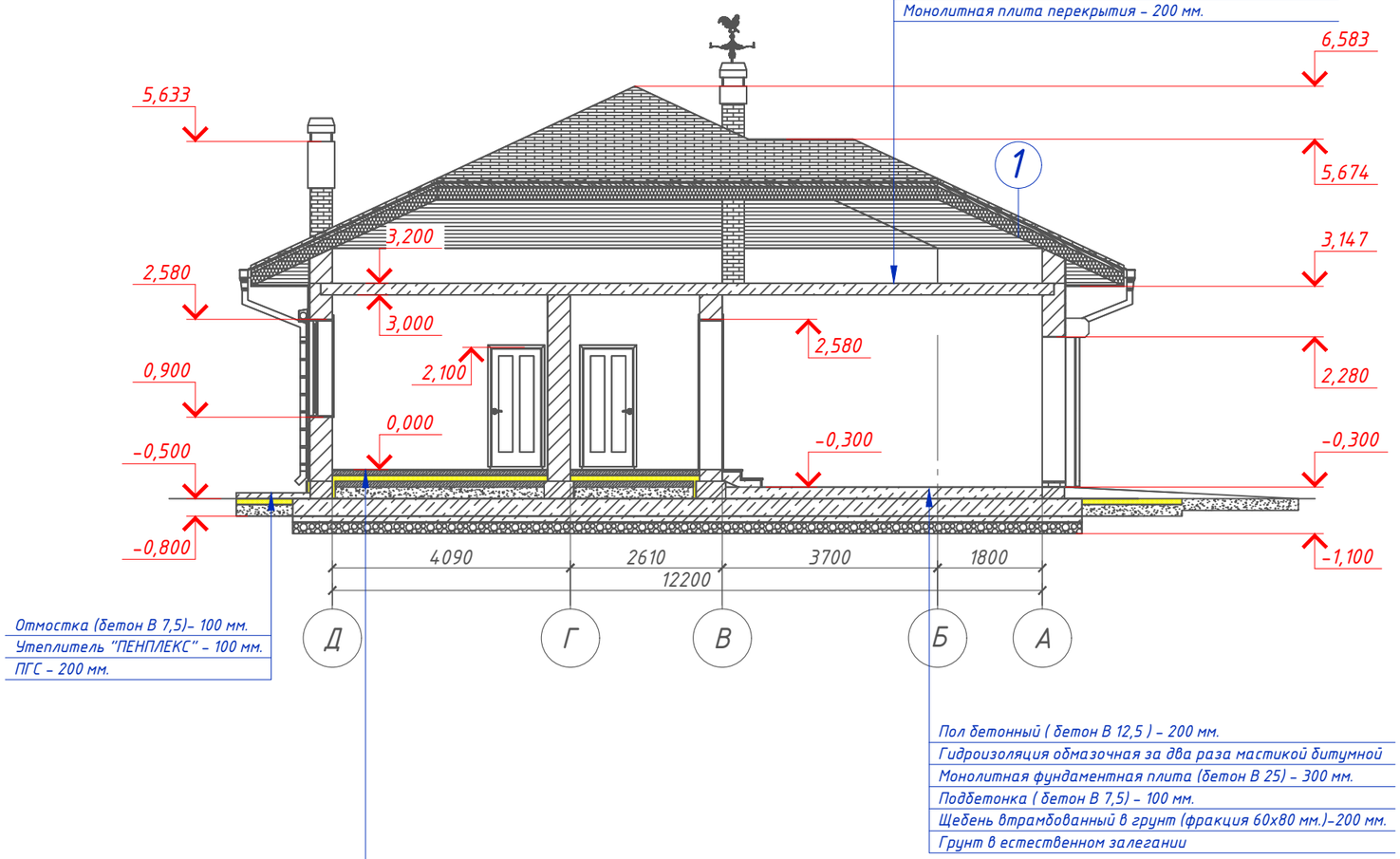

1
Битумная черепица - 10 мм.
Подложка под битумную черепицу
Фанера OSB 3 - 20 мм.
Разряженная обрешетка (доска 100х25 мм.) - 25 мм.
Контрбрус (брусок 50х50 мм.) - 50 мм.
Гидроветрозащитная мембрана "ROCKWOOL" для кровель
Стропило 50х200 мм. шаг 600 мм.

Пояснение по утеплению отмостки:
1. Для утепления отмостки вокруг здания использовать пенополистирол "Пеноплекс" или аналогичный ему материал. Ширина 1200 мм., толщиной 100 мм. (Основание: Альбом технических решений по применению теплоизоляции "Пеноплекс" в малоэтажном строительстве, разработанный -Федеральное государственное бюджетное учреждение "Научно-иследовательский институт строительной физики Российской академии архитектуры и строительной науки -НИИСФ РААСН г. Санкт Петербург 2012 год.) Режим эксплуатации здания - постоянно отапливаемый).
- так же дополнительно можно доутеплить все углы здания, еще одним слоем утеплителя толщиной 50 мм. на длину 1200 мм. в каждую сторону.

Согласовано

Взам. инв. №

Подпись и дата

Инв. № подл.

Изм.	Кол. уч.	Лист	№ док.	Подп.	Дата

Проект №104/2018 АР

Московская область

Одноэтажный жилой дом

Стадия	Лист	Листов
РП	24	30

Разрез 2-2

ООО"ЭлитСтройПроект-НЧ"
Архитектурное проектирование
дизайн и строительство

Формат А3

План кровли
М 1:100

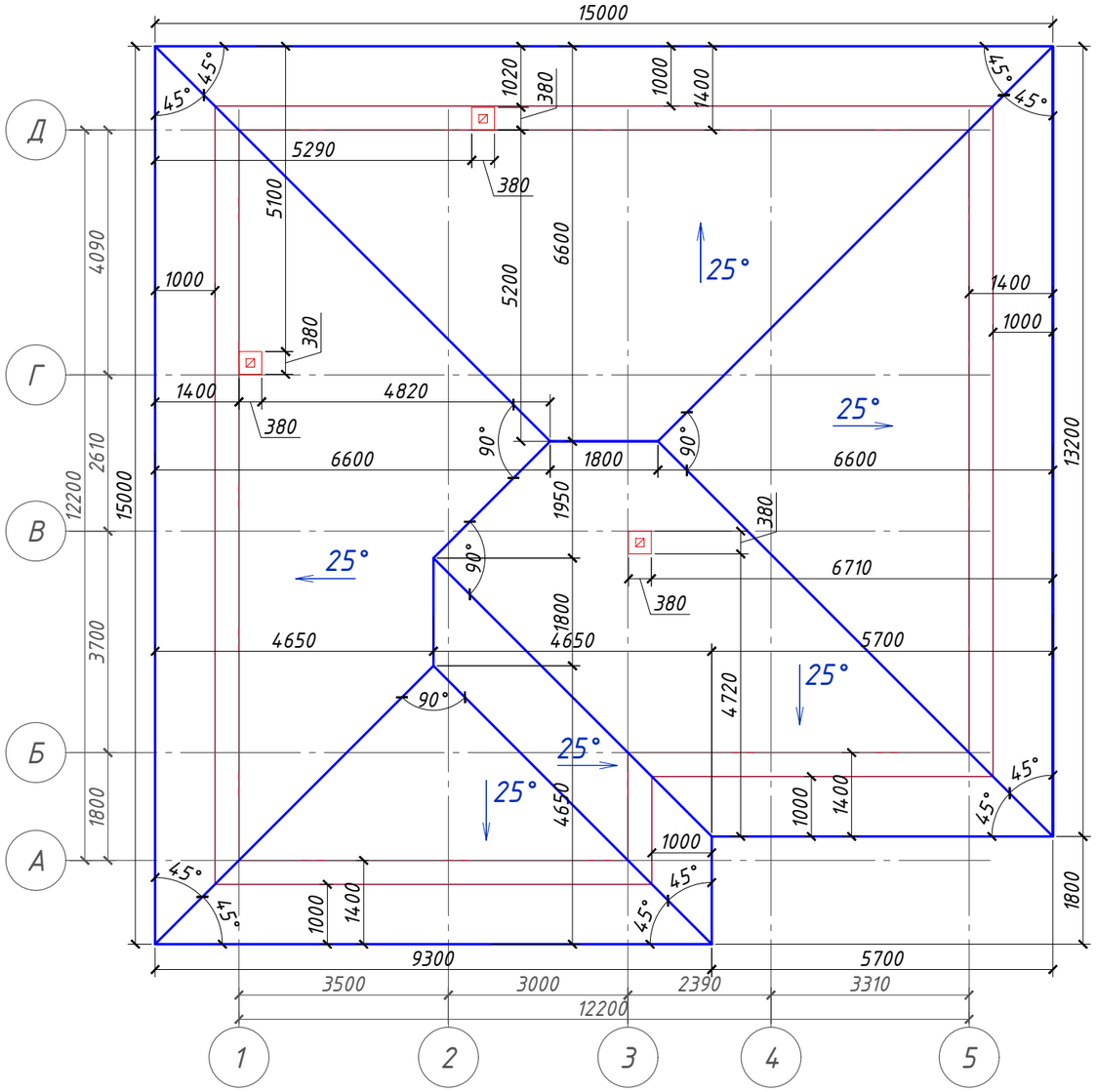

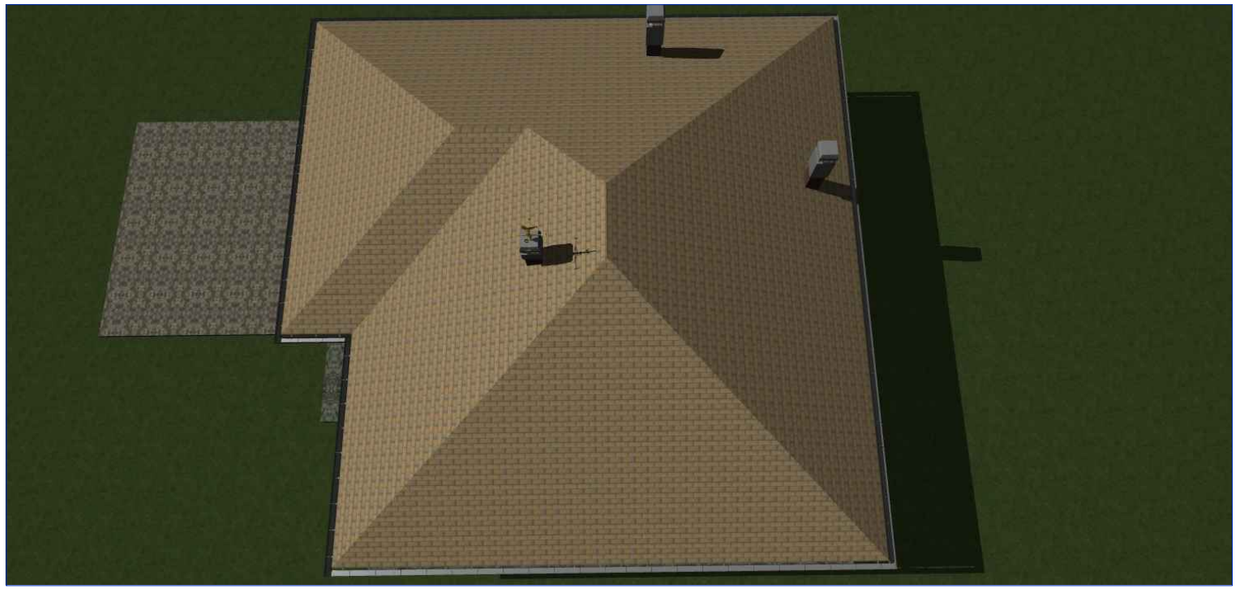

Примечание:

При устройстве снегодержателей, элементов водосточной системы, вентиляционных труб и кровли из битумной черепицы или аналогичным ему материалом, руководствоваться технологией монтажа завода-изготовителя данного материала или Свод Правил - кровли

№поз.	Обозначение	Наименование	Кол-во	Ед.изм.	Примечание
1		Битумная черепица	238,55	$м^2$	
2		Подложка под битумную черепицу	238,55	$м^2$	
3		Фанера OSB-3 , 12 мм.	238,55	$м^2$	
4		Гидроветрозащитная мембрана "ROCKWOOL " для кровель	238,55	$м^2$	

Изм.	Кол. уч.	Лист	№ док.	Подп.	Дата

Проект №104/2018 — АР

Московская область

Одноэтажный жилой дом

Стадия	Лист	Листов
РП	25	30

План кровли, спецификация материалов на кровлю

ООО"ЭлитСтройПроект-НЧ"
Архитектурное проектирование
дизайн и строительство

Согласовано

Взам. инв. №

Подпись и дата

Инв. № подл.

Формат А3

План перемычек 1-го этажа
М 1:100

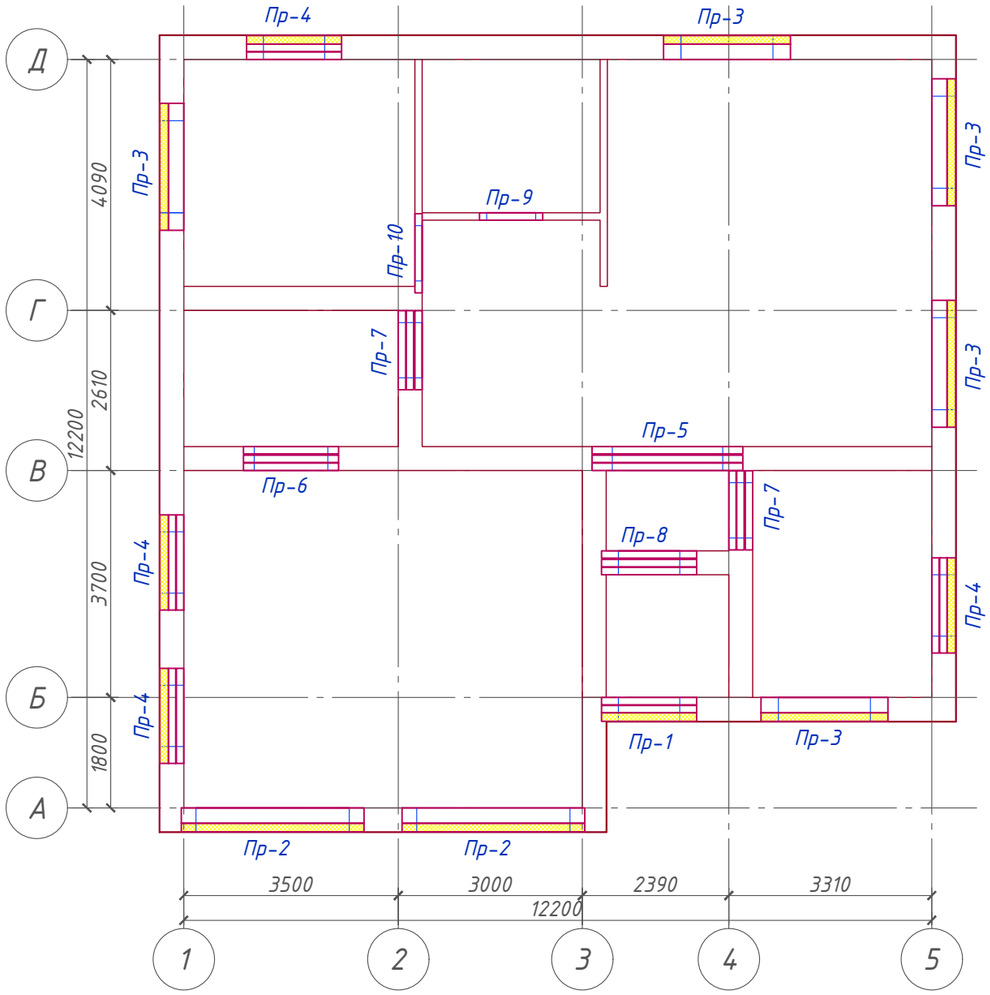

Спецификация перемычек

Поз.	Обозначение	Наименование	Кол.	Масса ед., кг	Приме-чание
1	Серия 1.038.1-1	3 ПБ 16-37	2	102	
2	Серия 1.038.1-1	5 ПБ 30-37	2	410	
3	Серия 1.038.1-1	5 ПБ 21-27	5	285	
4	Серия 1.038.1-1	3 ПБ 16-37	8	102	
5	Серия 1.038.1-1	3 ПБ 25-8	3	162	
6	Серия 1.038.1-1	3 ПБ 16-37	3	102	
7	Серия 1.038.1-1	3 ПБ 13-37	6	85	
8	Серия 1.038.1-1	3 ПБ 16-37	3	102	
9	Серия 1.038.1-1	1 ПБ 10-1	1	20	
10	Серия 1.038.1-1	1 ПБ 13-1	1	25	

Ведомость перемычек

Марка	Схема сечения
Пр-1	2,100 — 3 ПБ 16-37; Пеноплекс b-140 мм.
Пр-2	2,280 — 5 ПБ 30-37; Пеноплекс b-140 мм.
Пр-3	2,580 — 5 ПБ 21-27; Пеноплекс b-140 мм.
Пр-4	2,580 — 3 ПБ 16-37; Пеноплекс b-140 мм.
Пр-5	2,580 — 3 ПБ 25-8
Пр-6	2,580 — 3 ПБ 16-37
Пр-7	2,100 — 3 ПБ 13-37
Пр-8	2,100 — 3 ПБ 16-37
Пр-9	2,100 — 1 ПБ 10-1
Пр-10	2,100 — 1 ПБ 13-1

Согласовано

Взам. инв. №

Подпись и дата

Инв. № подл.

Изм.	Кол. уч.	Лист	№ док.	Подп.	Дата

Проект №104/2018 АР

Московская область

Одноэтажный жилой дом

Стадия	Лист	Листов
РП	26	30

План перемычек 1-го этажа, спецификация и ведомость перемычек

ООО"ЭлитСтройПроект-НЧ"
Архитектурное проектирование дизайн и строительство

Формат А3

Строение водосточной системы

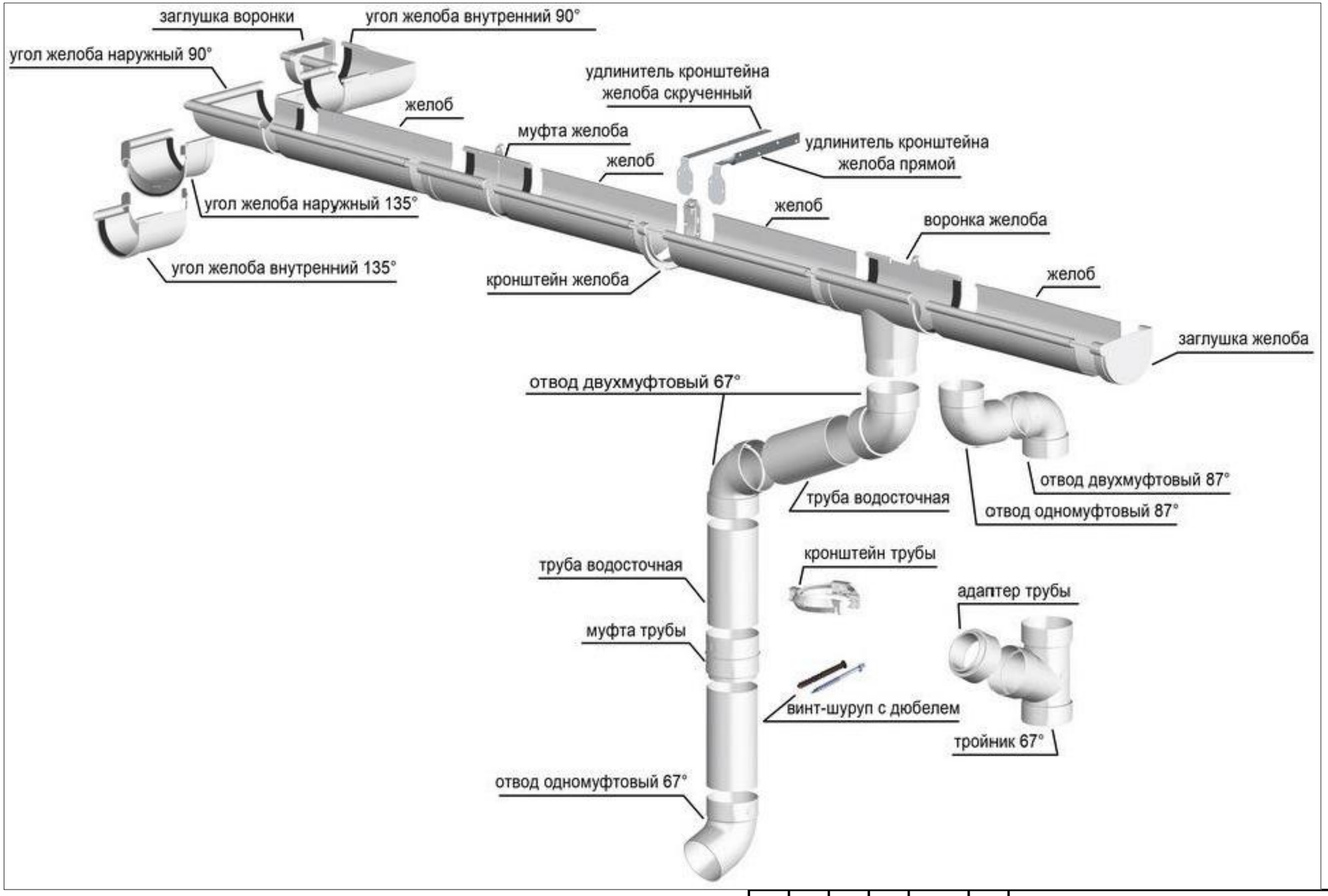

Изм.	Кол. уч.	Лист	№ док.	Подп.	Дата

Проект №108/2018 АР

Московская область

Одноэтажный жилой дом

Стадия	Лист	Листов
РП	27	30

Строение водосточной системы

ООО"ЭлитСтройПроект-НЧ"
Архитектурное проектирование
дизайн и строительство

Согласовано

Взам. инв. №

Подпись и дата

Инв. № подл.

Формат А3

Сечение А-А
Вентшахты №1
М 1:50

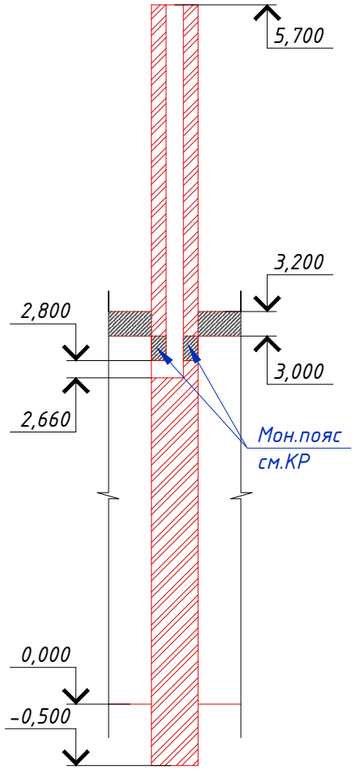

Сечение Б-Б
Вентшахты №1
М 1:50

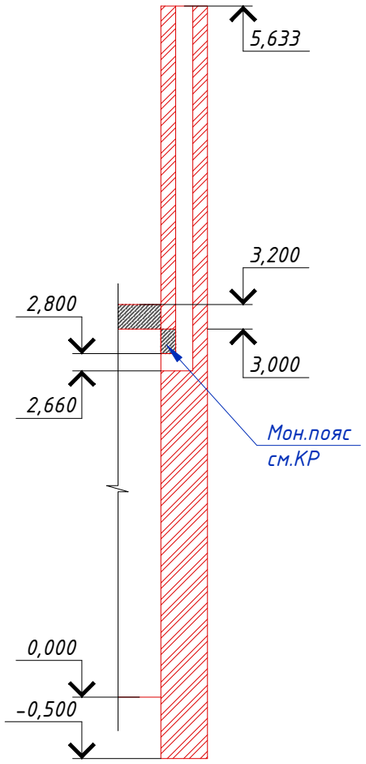

Сечение В-В
Вентшахты №3
М 1:50

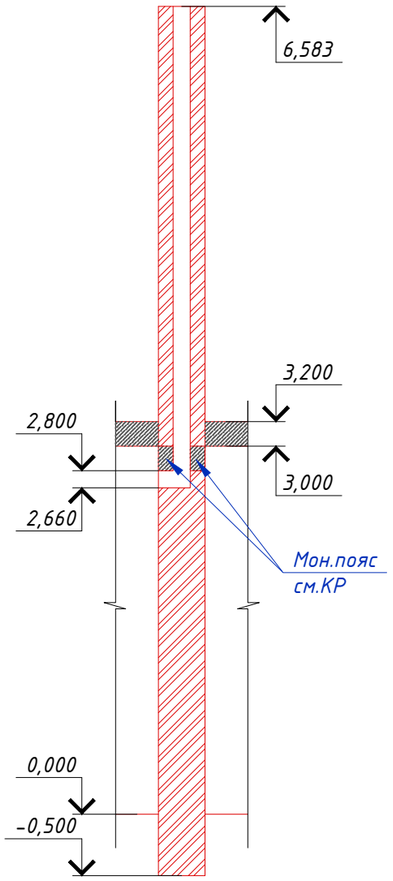

План вентшахты №1
М 1:50

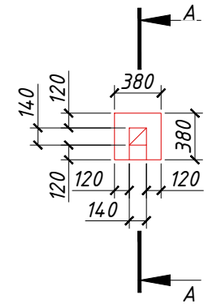

План вентшахты №2
М 1:50

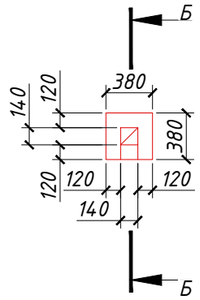

План вентшахты №3
М 1:50

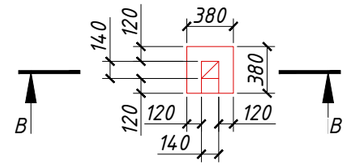

Примечание:

Кладку вентканалов вести из красного полнотелого рядового одинарного кирпича М 150 на растворе М 100 (кирпич ГОСТ 530-2007).

Кладку армировать сплошными сетками из стекловолокна Ф 4 мм. с ячейкой 50х50 мм. через каждые три ряда кладки в горизонтальные швы.

Изм.	Кол. уч.	Лист	№ док.	Подп.	Дата

Проект №104/2018 АР

Московская область

Одноэтажный жилой дом

Стадия	Лист	Листов
РП	28	30

План вентшахты №1, №2 и №3, сечение А-А, Б-Б, В-В, вентшахты №1, №2 и №3

ООО"ЭлитСтройПроект-НЧ"
Архитектурное проектирование
дизайн и строительство

Согласовано

Взам. инв. №

Подпись и дата

Инв. № подл.

Формат А3

Ведомость заполнения оконных проемов

Наименование	Марка	Количество	Размер Ш x В	Вид со Стороны, Противоположн
Ок-1	Индивидуальное окно	3	1 000×1 680	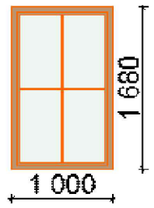
Ок-2	Индивидуальное окно	5	1 500×1 680	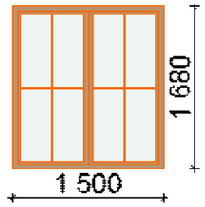
Ок-3	Индивидуальное окно	2	1 000×1 080	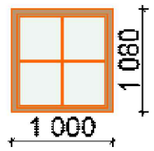

Примечание:

1. Перед заказом оконных изделий выполнить замеры по месту. Изделия комплектуются подставочными, соединительными и статическими профилями, монтажными изделиями по рекомендациям поставщика системы.
2. Общие указания по изготовлению ПВХ окон см. ГОСТ 30674-99 "Оконные блоки из поливинилхлоридных профилей".
3. Для остекления отапливаемой части дома рекомендуются переплеты из 5-ти камерных ПВХ профилей шириной 71 мм. и двухкамерные стеклопакеты толщиной 36 мм. 4М1-12-4М1-12-4М. Для неотапливаемых частей здания рекомендуются переплеты из 3-х камерных ПВХ профилей 58 мм. и одинарное стекло.

Согласовано

Взам. инв. №

Подпись и дата

Инв. № подл.

Изм.	Кол. уч.	Лист	№ док.	Подп.	Дата

Проект №104/2018 АР

Московская область

Одноэтажный жилой дом

Стадия	Лист	Листов
РП	29	30

Ведомость заполнения оконных проемов

ООО"ЭлитСтройПроект-НЧ"
Архитектурное проектирование
дизайн и строительство

Формат А3

Ведомость заполнения дверных проемов

Наименование	Имя двери	Количество	Размер Ш х В	Вид со Стороны, Противоположной Стороне Открывания
Вр-1	Высокоскоростная Дверь 22	2	2 500×2 580	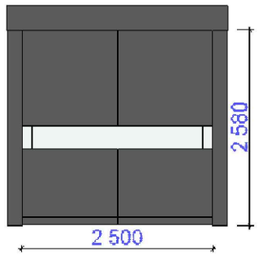
Д-1	Однопольная Дверь 22	1	1 000×2 100	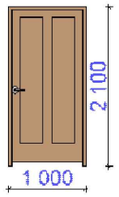
Д-2	Однопольная Дверь 22	3	900×2 100	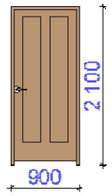
Д-3	Однопольная Дверь 22	1	800×2 100	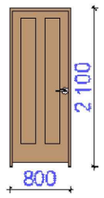
Дн-1	Однопольная Дверь 22	1	1 000×2 100	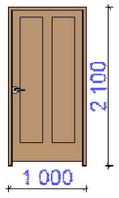

Примечание:

1. Перед заказом дверных изделий выполнить замеры по месту. Изделия комплектуются подставочными, соединительными и статическими профилями, монтажными изделиями по рекомендациям поставщика системы.

Согласовано

Взам. инв. №

Подпись и дата

Инв. № подл.

Изм.	Кол. уч.	Лист	№ док.	Подп.	Дата

Проект №104/2018 АР

Московская область

Одноэтажный жилой дом

Стадия	Лист	Листов
РП	30	30

Ведомость заполнения дверных проемов

ООО"ЭлитСтройПроект-НЧ"
Архитектурное проектирование дизайн и строительство

Формат А3