Одноэтажный дом 16,0х13,0 м

2022 - КР

Согласовано

Взам. инв. №

Подп. и дата

Инв. № подл.

Ведомость рабочих чертежей

Лист	Наименование	Примечание
1	КЖ_ОбщиеДанные	
2	План разбивки координационных осей	
3	План свайного поля	
4	Каркасы Кр-1, Кр-2	
5	План ростверков, План арматурных каркасов ростверка	
6	Сечения по ростверку 1-1, 2-2, 3-3, 4-4	
7	Каркасы ростверка ПК-1, ПК-2, ПК-3	
8	Каркасы ростверка ПК-4, ПК-5, ПК-6	
9	Каркасы ростверка ПК-7, ПК-8, ПК-9, ПК-10	
10	Каркасы ростверка ПК-11, ПК-12, ПК-13, ПК-14	
11	Планы монтажа ФБС	
12	Развертки стен подвала. Ось 1, Ось 2	
13	Развертки стен подвала. Ось 3, Ось В, Ось А	
14	Развертки стен подвала. Вид 1, Вид 2	
15	План технического подвала на отм. -1.825	
16	План монтажа плит перекрытия подвала	
17	Закладные детали ЗД-1, ЗД-2, ЗД-3	
18	Кладочный план на отм. 0.000	
19	План обвязки на отм. +3.000	
20	План элементов перекрытия 1-го этажа	
21	План монтажа мауэрлатов	
22	План стропильной системы	
23	Элемент стропильной системы Ст-1	
24	Элемент стропильной системы Ст-2	
25	Элемент стропильной системы Ст-3	
26	Элемент стропильной системы Ст-4	
27	Элемент стропильной системы Ст-5, Ст-6	
28	План кровли	
29	План на отм. 0.000	
30	Разрез 1-1	
31	Крыльцо 1	
32	Крыльцо 2	

Согласовано

Взам. инв. №

Подп. и дата

Инв. № подл.

Изм.	Кол.уч	Лист	№док.	Подпись	Дата
Разработал		Попов			

2022 - КР

Одноэтажный дом 16,0х13,0 м

Стадия	Лист	Листов
Р	1	

КЖ_ОбщиеДанные

Формат: А4К

План разбивки координационных осей

1 : 100

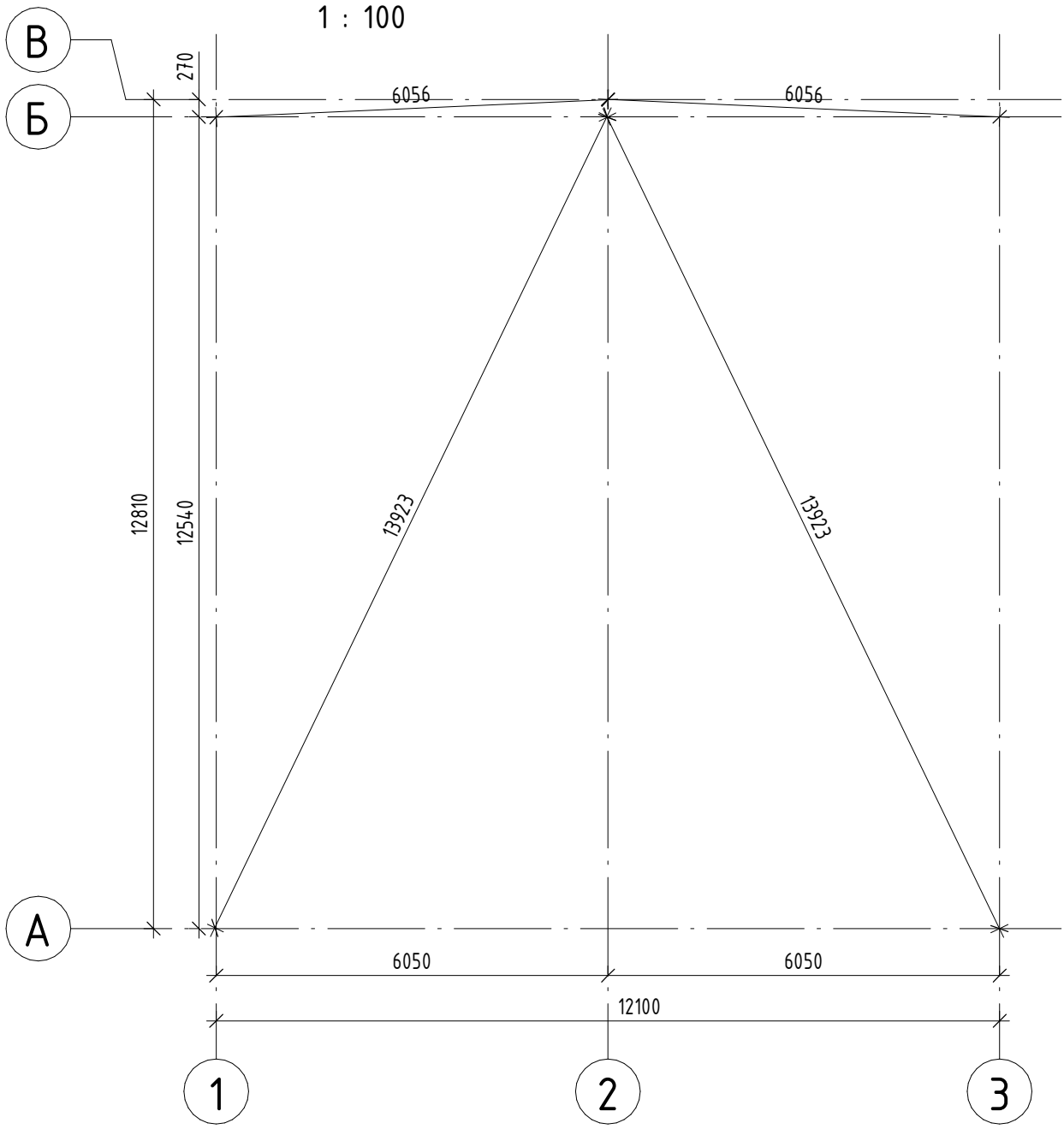

1. За относительную отметку 0.000 принят уровень чистого пола 1'#о этажа.
2. Геологические изыскания на данном участке строительства не проводились. Характеристики грунтов приняты со слов Заказчика.

Согласовано

Взам. инв. №

Подп. и дата

Инв. № подл.

Изм.	Кол.уч	Лист	№док.	Подпись	Дата	2022 - КР		
Разработал		Попов				Одноэтажный дом 16,0х13,0 м	Стадия	Лист	Листов
							Р	2	
						План разбивки координационных осей			

Формат: А4К

План свайного поля

1 : 100

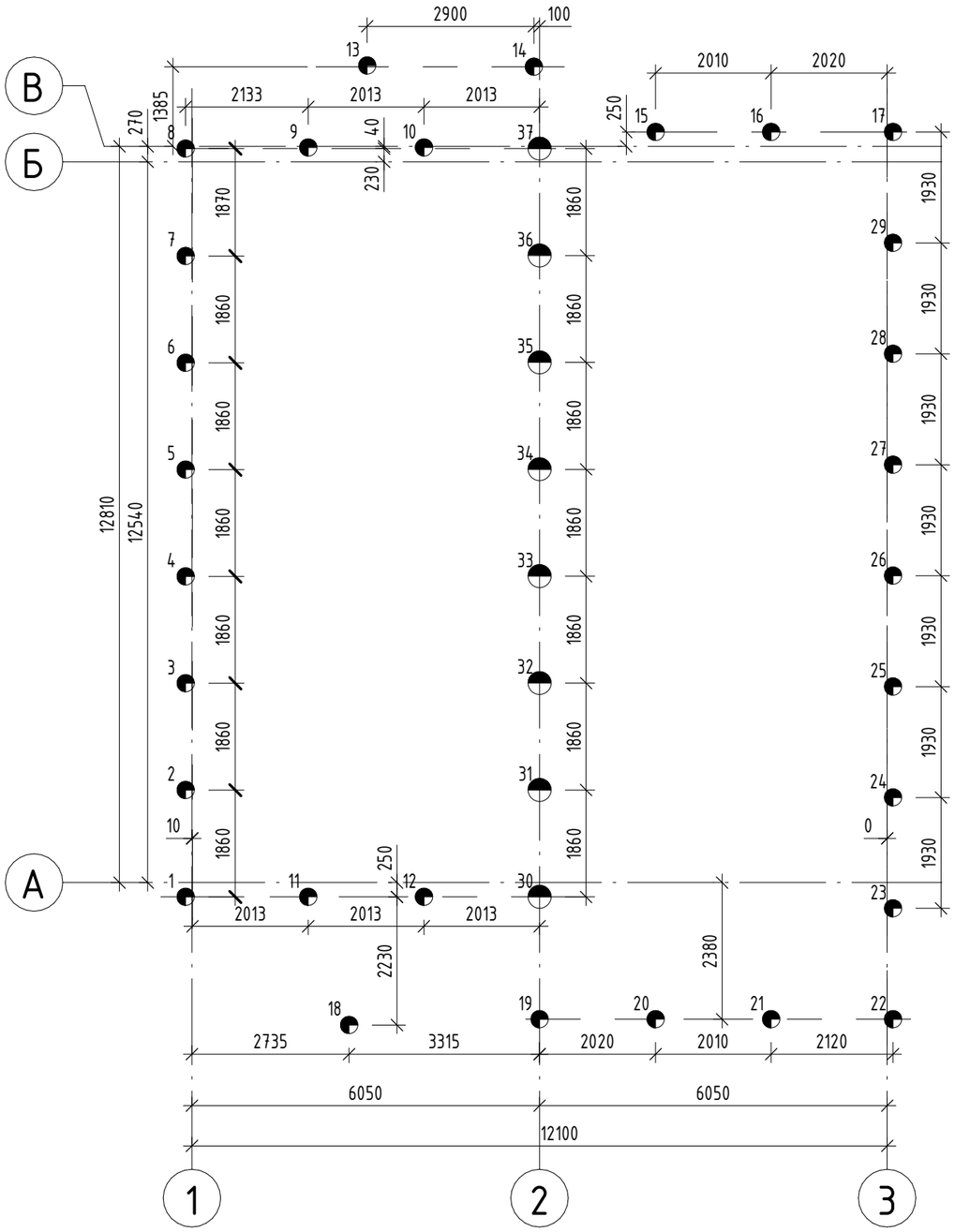

Спецификация свай						
Поз.	Обозначение	Наименование	Отметка верха	Отметка низа	Кол-во	Примечание
1-29		БС-1	-2,075	-4,575	29	
30-37		БС-2	-2,075	-4,575	8	

БС-1

1 : 15

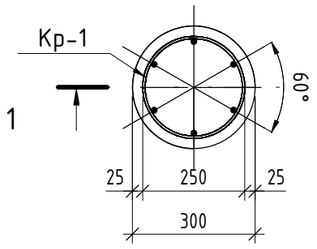

Сечение 1-1

1 : 25

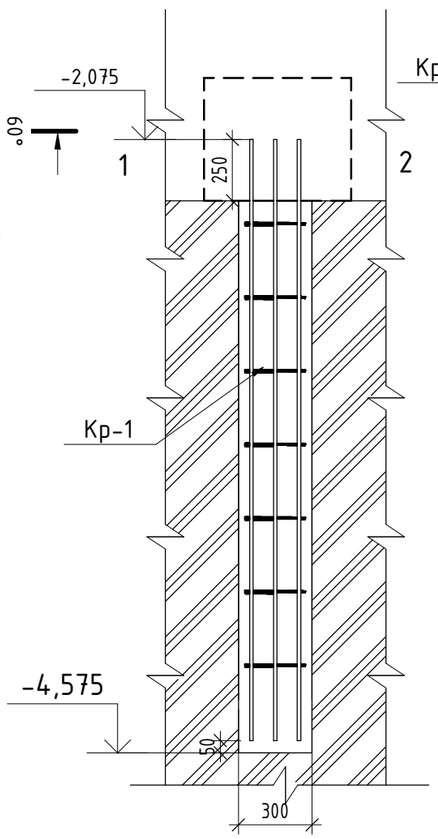

БС-2

1 : 15

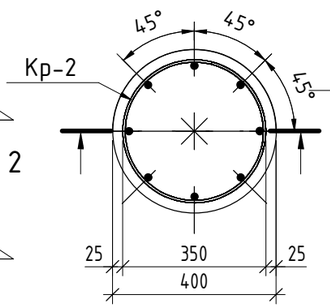

Сечение 2-2

1 : 25

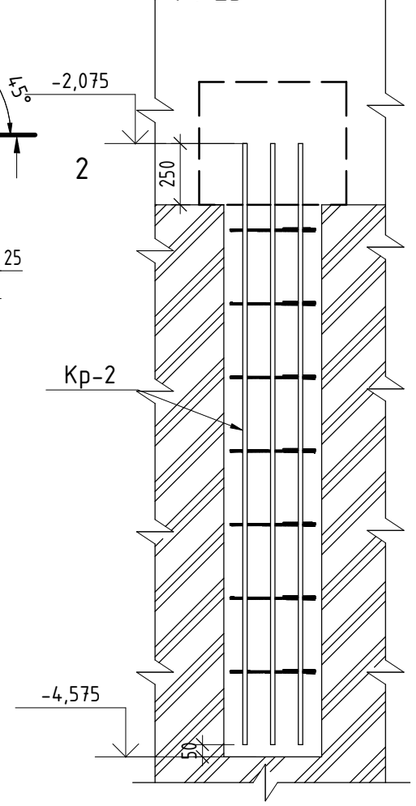

Спецификация материалов свай					
Поз.	Обозначение	Наименование	Объем, ед.	Кол-во	Примечание
БС-1	ГОСТ 26633-2015	B25 W6 F100	0,18 $м^3$	29	
БС-2	ГОСТ 26633-2015	B25 W6 F100	0,31 $м^3$	8	

Согласовано

Взам. инв. №

Подп. и дата

Инв. № подл.

Изм.	Кол.уч	Лист	№док.	Подпись	Дата	2022 - КР		
Разработал		Попов				Одноэтажный дом 16,0х13,0 м	Стадия	Лист	Листов
							Р	3	
						План свайного поля			

Формат: А3А

Кр-1
1 : 10

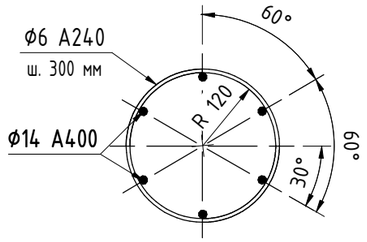

Кр-2
1 : 10

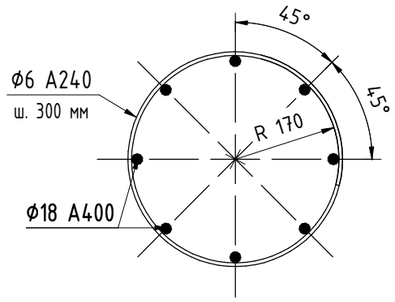

Кр-1
1 : 15

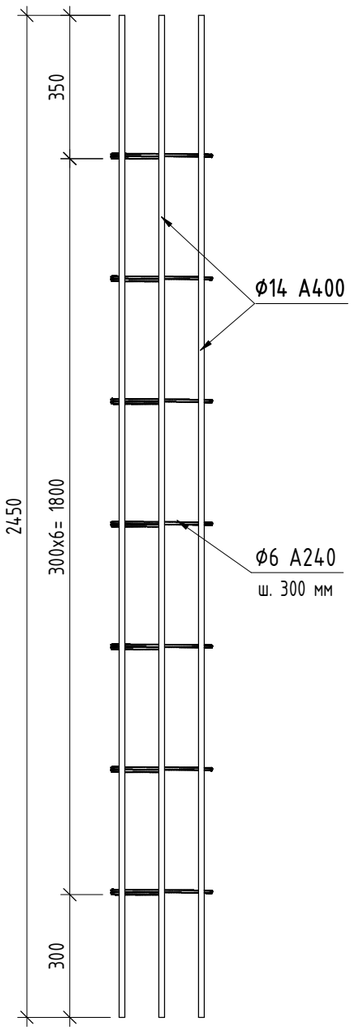

Кр-2
1 : 15

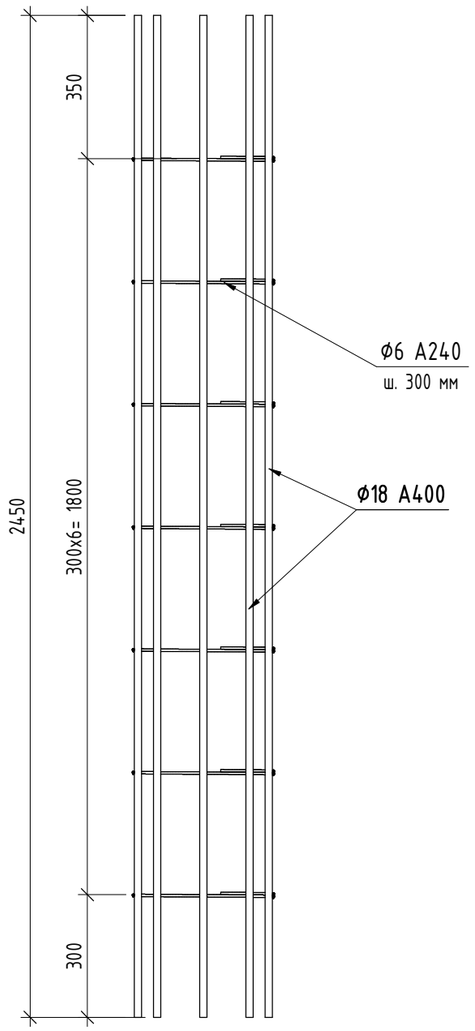

Спецификация арматуры Кр-1

Поз.	Обозначение	Наименование	Масса ед., кг	Длина, мм	Кол-во	Примечание
1	ГОСТ 5781-82	Ф14 А400	2,83	2450 мм	6	
2	ГОСТ 5781-82	Ф6 А240	1,43	960 мм	7	

Спецификация арматуры Кр-2

Поз.	Обозначение	Наименование	Масса ед., кг	Длина, мм	Кол-во	Примечание
1	ГОСТ 5781-82	Ф18 А400	4,68	2450 мм	8	
2	ГОСТ 5781-82	Ф6 А240	2,00	1350 мм	7	

Ведомость стали Кр-1, Кр-2

Марка изделия	Изделия арматурные					Всего
	ГОСТ 5781-82		ГОСТ 5781-82			
	А240		А400			
	Ф6	Итого А240	Ф14	Ф18	Итого А400	
Кр-1	43,18	43,18	515,0	0,0	515,0	558,2
Кр-2	16,79	16,79	0,0	313,3	313,3	330,1

1. За относительную отметку 0.000 принята отметка чистого пола первого этажа.
2. Сваи приняты буронабивными с устанавливаемым в скважину арматурным каркасом без использования обсадной трубы.
3. Отклонение свай в плане от их осей не должны превышать 5 см.
4. Арматура свай отгибается и заводится в тело ростверка не менее, чем на 200 мм.
5. Сваи армируются сварными пространственными каркасами, которые изготавливаются в соответствии с требованиями ГОСТ 10922'90 "Арматурные изделия и закладные детали сварные для ж/б конструкций. Технические требования и методы испытаний."
6. Пространственные каркасы образуются из отдельных продольных стержней и поперечной арматуры при помощи вязальной проволоки.
7. Допустимо использование сварки в соответствии с требованиями ГОСТ 14098'91.
8. Устройство свай производить в соответствии с требованиями СП 45.13330.2017 "ЗЕМЛЯНЫЕ СООРУЖЕНИЯ, ОСНОВАНИЯ И ФУНДАМЕНТЫ"
9. Устройство фундаментов здания, обозначенного пунктирной линией, производить через год после окончания монтажа фундаментов, предусмотренных данным проектом.

Согласовано

Взам. инв. №

Подп. и дата

Инв. № подл.

Изм.	Кол.уч	Лист	№док.	Подпись	Дата	2022 - КР		
Разработал		Попов				Одноэтажный дом 16,0х13,0 м	Стадия	Лист	Листов
							Р	4	
						Каркасы Кр-1, Кр-2		

Формат: А3А

План ростверков

1 : 100

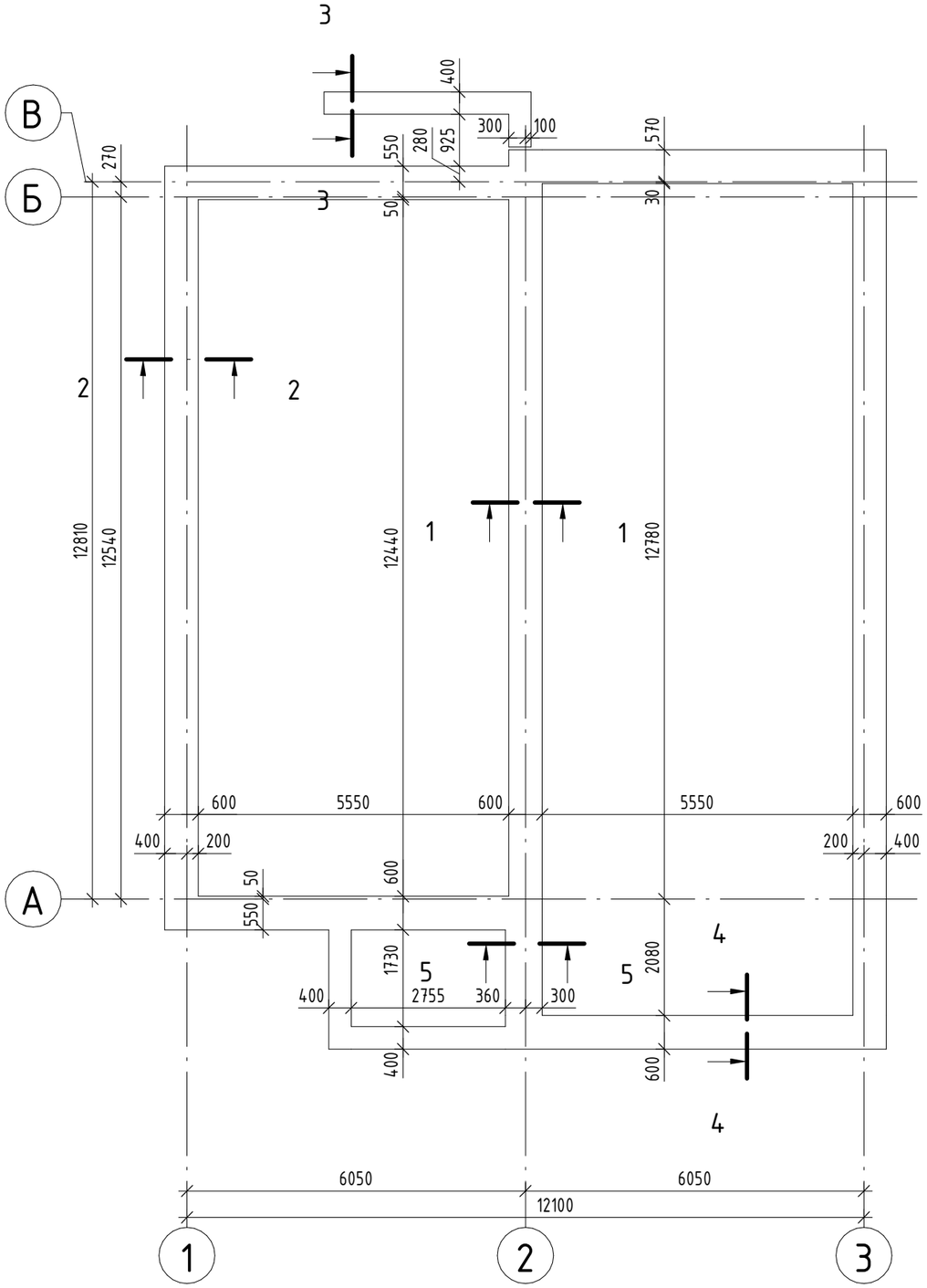

План арматурных каркасов ростверка

1 : 110

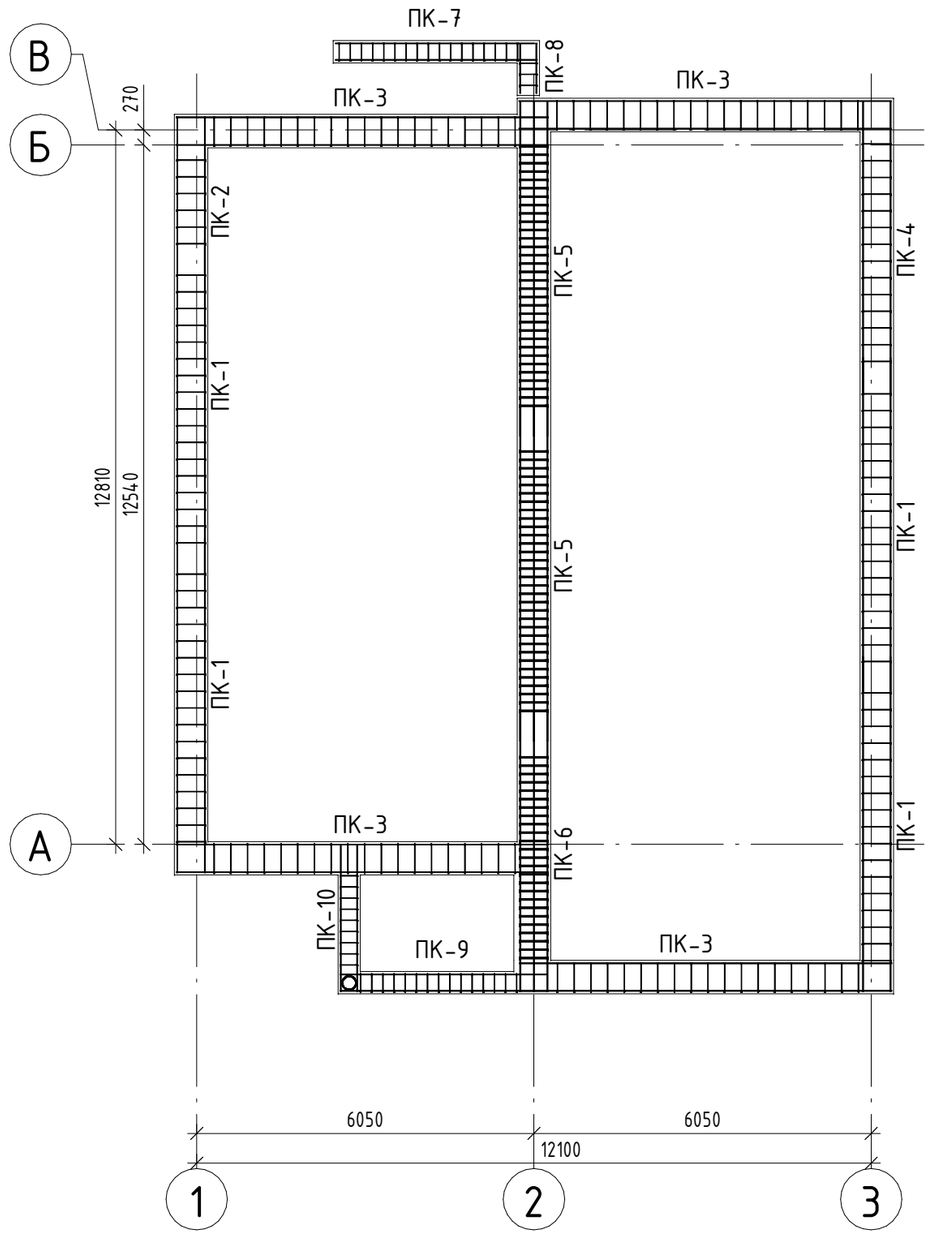

Спецификация материалов ростверка РМ

Поз.	Обозначение	Наименование	Объем	Примечание
РМ	ГОСТ 26633-2015	В25 F100 W6	22,29 $м^3$	
Бетонная подготовка				
БП-1	ГОСТ 26633-2015	В7.5 F50 W2	2,61 $м^3$	

Согласовано

Взам. инв. №

Подп. и дата

Инв. № подл.

Изм.	Кол.уч	Лист	№док.	Подпись	Дата
Разработал		Попов			

2022 - КР

Одноэтажный дом 16,0х13,0 м

Стадия	Лист	Листов
Р	5	

План ростверков, План арматурных каркасов ростверка

Формат: А3А

Сечение 1-1

1 : 20

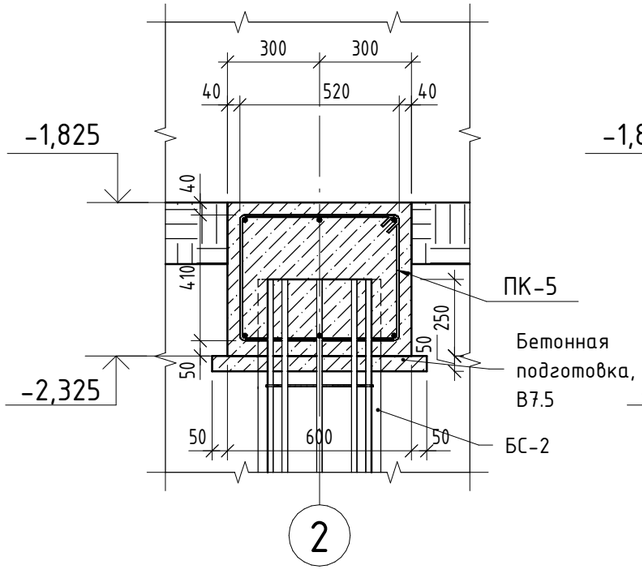

Сечение 2-2

1 : 20

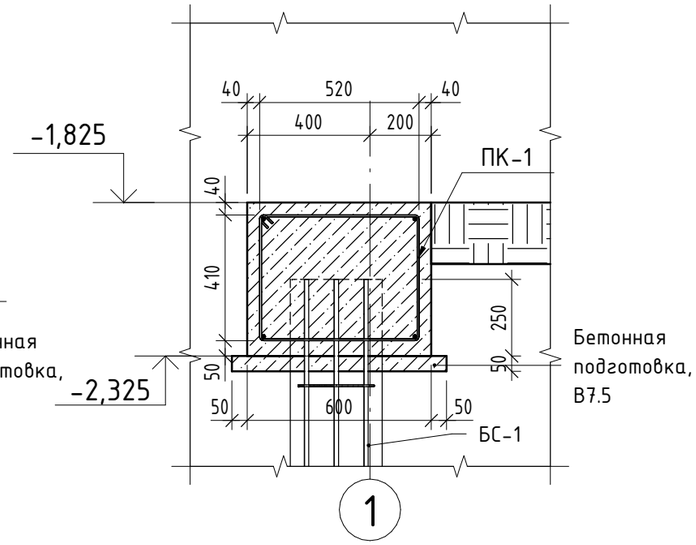

Сечение 3-3

1 : 20

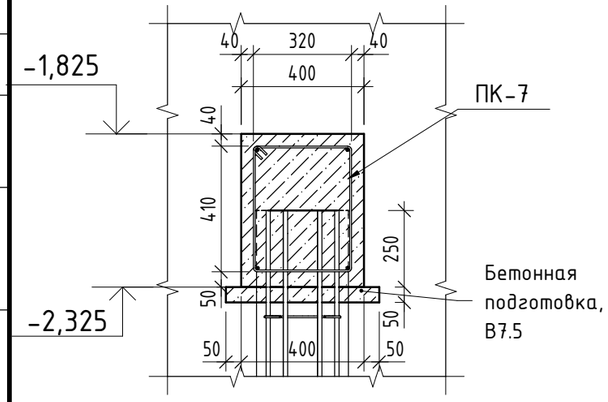

Сечение 4-4

1 : 20

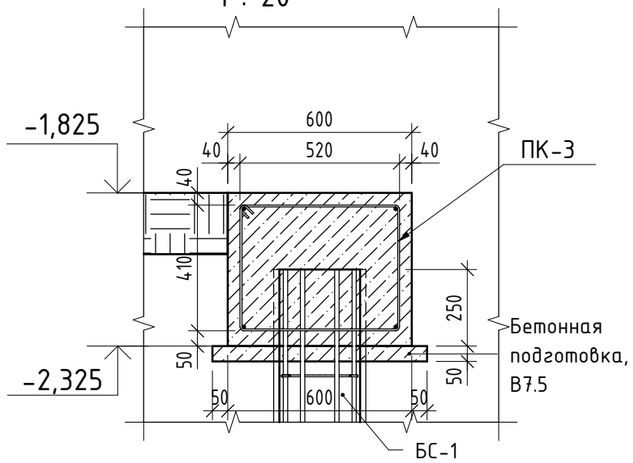

Сечение 5-5

1 : 20

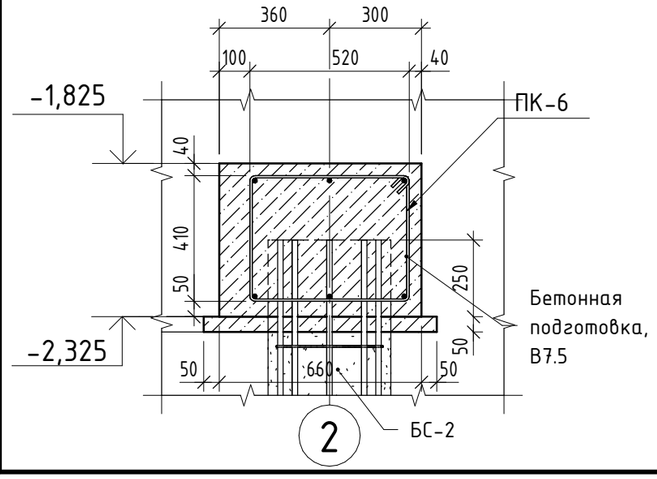

1. Каркасы ростверков смотреть на листе КР-07 - КР-10.
2. Расстояние от края плиты ростверка до ближайших граней свай следует принимать не менее 50 мм
3. Бетонирование ростверков выполнить по бетонной подготовке из тощего бетона класса В7,5, толщиной 50мм. Бетонирование ростверков вести с вибрированием.
4. Соприкасающиеся с грунтом поверхности ростверка обмазать горячим битумом за 2 раза.
5. Обратную засыпку пазух фундаментов выполнять песчаным грунтом оптимальной влажности с трамбованием до объемного веса скелета грунта, равного стандартному уплотнению грунта, взятому с коэфф. 0.95.
6. План арматурных каркасов смотреть на листе КР-05.
7. Каркасы ПК-11 - ПК-15 замаркированы на листах КР-10, КР-31, КР-32.

Спецификация арматурных каркасов ростверка

Поз.	Наименование	Кол-во	Примечание
1	ПК-1	4	
2	ПК-2	1	
3	ПК-3	4	
4	ПК-4	1	
5	ПК-5	2	
6	ПК-6	1	
7	ПК-7	1	
8	ПК-8	1	
9	ПК-9	1	
10	ПК-10	1	
8	ПК-11	1	
8	ПК-13	1	
10	ПК-14	2	

Ведомость стали каркасов ростверка

Марка изделия	Изделия арматурные ГОСТ 5781-82							Всего
	А240		Итого А240	А400			Итого А400	
	⌀6	⌀8		⌀12	⌀14	⌀16		
ПК-1	28,85	0,0	28,85	0,0	116,0	0,0	116,0	144,8
ПК-2	2,55	0,0	2,55	0,0	13,7	0,0	13,7	16,2
ПК-3	32,24	0,0	32,24	94,9	0,0	0,0	94,9	127,2
ПК-4	5,94	0,0	5,94	0,0	25,3	0,0	25,3	31,2
ПК-5	0,00	97,5	97,48	0,0	0,0	113,6	113,6	211,1
ПК-6	0,00	38,1	38,08	0,0	0,0	47,4	47,4	85,5
ПК-7	5,70	0,0	5,70	12,8	0,0	0,0	12,8	18,5
ПК-8	1,00	0,0	1,00	3,1	0,0	0,0	3,1	4,1
ПК-9	5,03	0,0	5,03	13,2	0,0	0,0	13,2	18,2
ПК-10	3,02	0,0	3,02	9,4	0,0	0,0	9,4	12,4
ПК-11	2,68	0,0	2,68	8,1	0,0	0,0	8,1	10,7
ПК-12	6,96	0,0	6,96	20,5	0,0	0,0	20,5	27,5
ПК-13	2,68	0,0	2,68	8,2	0,0	0,0	8,2	10,9
ПК-14	5,38	0,0	5,38	15,0	0,0	0,0	15,0	20,3
ПК-15	7,22	0,0	7,22	20,9	0,0	0,0	20,9	28,1
Общий итог	109,23	135,6	244,79	206,1	155,0	161,1	522,1	766,9

Согласовано

Взам. инв. №

Подп. и дата

Инв. № подл.

Изм.	Кол.уч	Лист	№док.	Подпись	Дата
Разработал		Попов			

2022 - КР

Одноэтажный дом 16,0х13,0 м

Стадия	Лист	Листов
Р	6	

Сечения по ростверку 1-1, 2-2, 3-3, 4-4

Формат: А3А

ПК-1

1 : 25

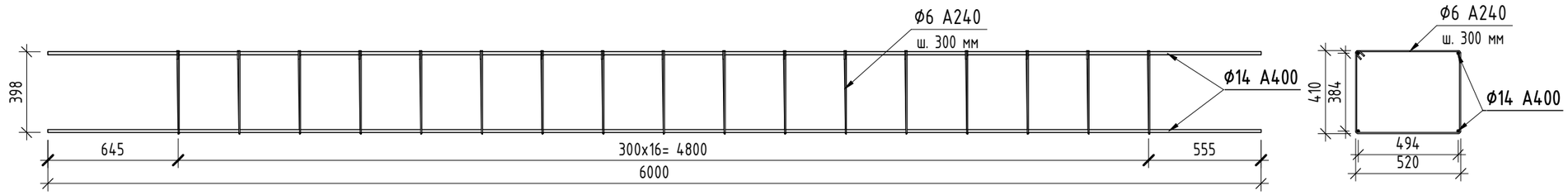

Спецификация арматуры ПК-1						
Поз.	Обозначение	Наименование	Масса ед., кг	Длина, мм	Кол-во	Примечание
1	ГОСТ 5781-82	Ф14 А400	6,93	6000 мм	4	
2	ГОСТ 5781-82	Ф6 А240	6,89	1910 мм	17	

ПК-2

1 : 25

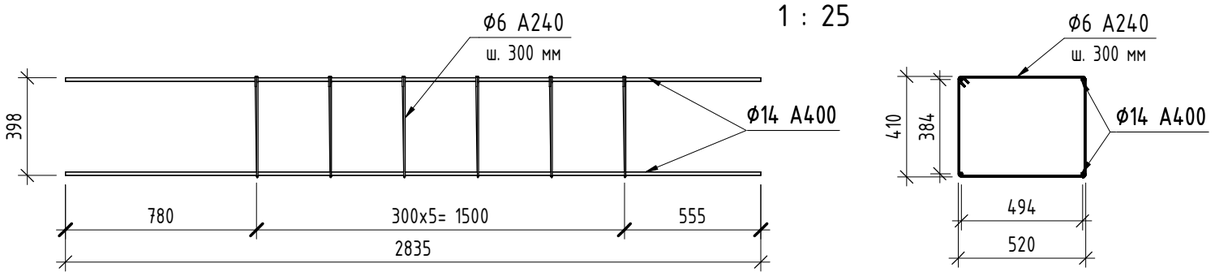

Спецификация арматуры ПК-2						
Поз.	Обозначение	Наименование	Масса ед., кг	Длина, мм	Кол-во	Примечание
1	ГОСТ 5781-82	Ф14 А400	3,27	2835 мм	4	
2	ГОСТ 5781-82	Ф6 А240	2,43	1910 мм	6	

ПК-3

1 : 25

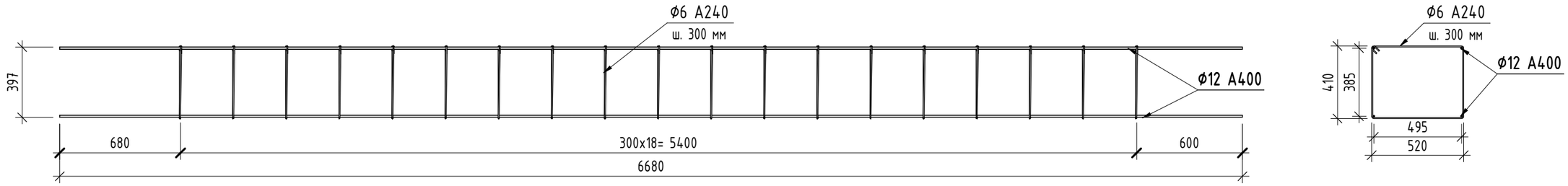

Спецификация арматуры ПК-3						
Поз.	Обозначение	Наименование	Масса ед., кг	Длина, мм	Кол-во	Примечание
1	ГОСТ 5781-82	Ф12 А400	5,67	6680 мм	4	
2	ГОСТ 5781-82	Ф6 А240	7,70	1910 мм	19	

1. Пространственные каркасы образуются из отдельных продольных стержней и поперечной арматуры при помощи вязальной проволоки.
2. Допустимо использование сварки в соответствии с требованиями ГОСТ 14098-91.
3. Сварные соединения производить согласно указаниям по технологии электросварки арматуры СП 70.13330.2012 и ГОСТ 14098-85.
4. Стыковку пространственных каркасов производить путем перепуска продольных стержней на 46 см с приваркой ручной дуговой сваркой на всю длину перепуска швом h=0,25d, но не менее 4 мм.
5. Выбор типа электрода для различных классов стали производить на основании СП 70.13330.2012.
6. Ростверк армируется сварными пространственными каркасами, которые изготавливаются в соответствии с требованиями ГОСТ 10922-90 "Арматурные изделия и закладные детали сварные для ж/б конструкций. Технические требования и методы испытаний."

Изм.	Кол.уч	Лист	№док.	Подпись	Дата	2022 - КР			
Разработал		Попов				Одноэтажный дом 16,0x13,0 м	Стадия	Лист	Листов
							Р	7	
						Каркасы ростверка ПК-1, ПК-2, ПК-3			

Согласовано

Взам. инв. №

Подп. и дата

Инв. № подл.

Формат: А3А

ПК-4

1 : 25

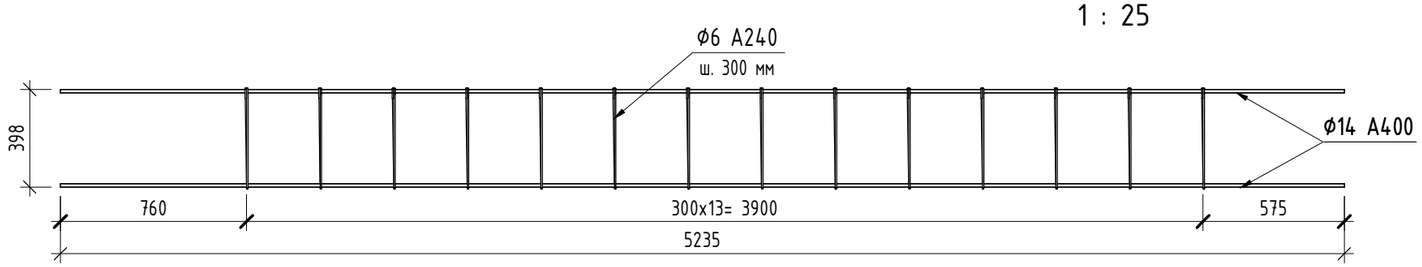

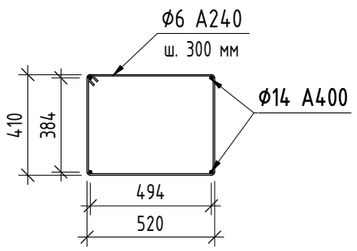

Спецификация арматуры ПК-4

Поз.	Обозначение	Наименование	Масса ед., кг	Длина, мм	Кол-во	Примечание
1	ГОСТ 5781-82	Ф14 А400	6,04	5235 мм	4	
2	ГОСТ 5781-82	Ф6 А240	5,67	1910 мм	14	

ПК-5

1 : 25

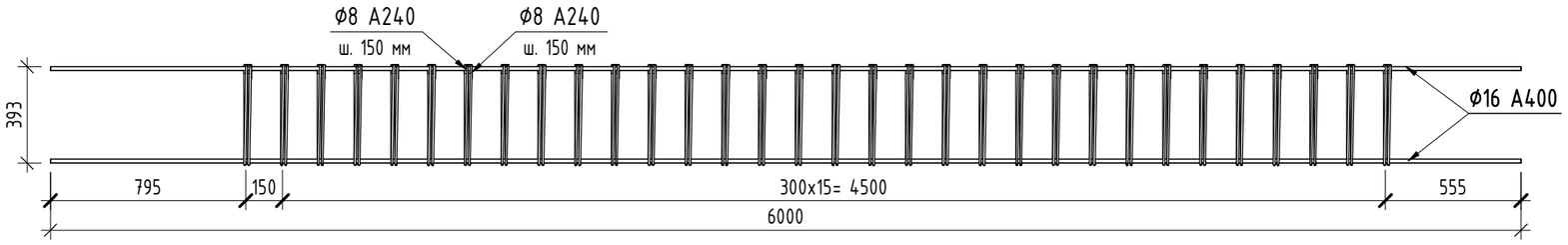

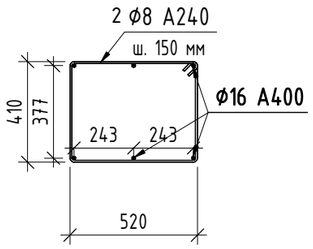

Спецификация арматуры ПК-5

Поз.	Обозначение	Наименование	Масса ед., кг	Длина, мм	Кол-во	Примечание
1	ГОСТ 5781-82	Ф16 А400	9,05	6000 мм	6	
2	ГОСТ 5781-82	Ф8 А240	23,28	1930 мм	64	

ПК-6

1 : 25

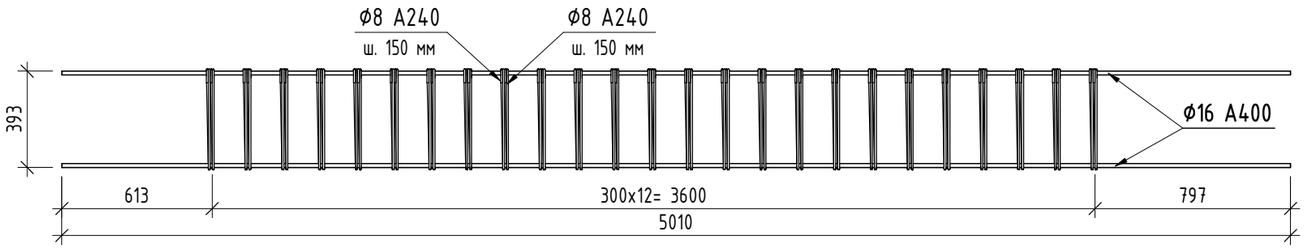

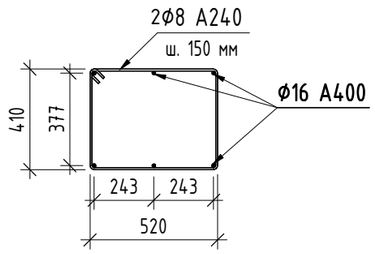

Спецификация арматуры ПК-6

Поз.	Обозначение	Наименование	Масса ед., кг	Длина, мм	Кол-во	Примечание
1	ГОСТ 5781-82	Ф16 А400	7,55	5010 мм	6	
2	ГОСТ 5781-82	Ф8 А240	18,19	1930 мм	50	

Согласовано

Взам. инв. №

Подп. и дата

Инв. № подл.

Изм.	Кол.уч	Лист	№док.	Подпись	Дата
Разработал		Попов			

2022 - КР

Одноэтажный дом 16,0x13,0 м

Стадия	Лист	Листов
Р	8	

Каркасы ростверка ПК-4, ПК-5, ПК-6

Формат: А3А

ПК-7

1 : 25

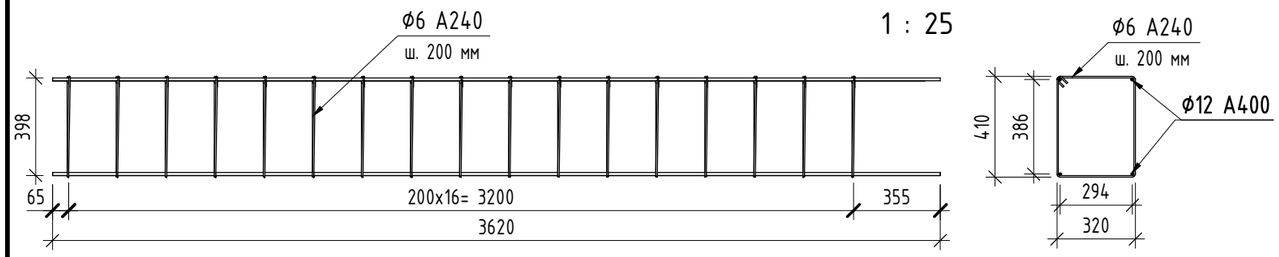

ПК-8

1 : 20

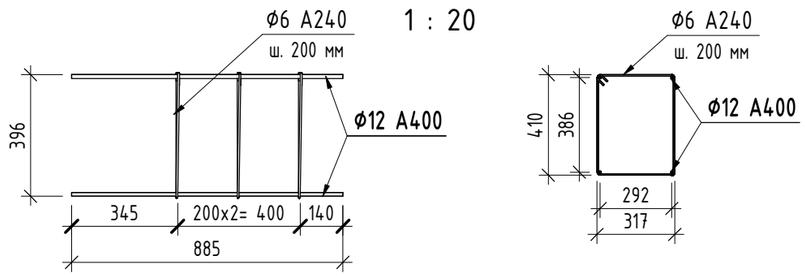

ПК-9

1 : 25

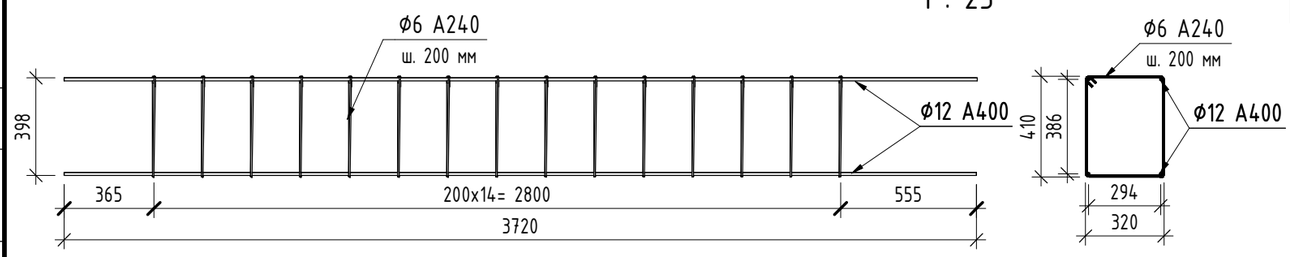

ПК-10

1 : 25

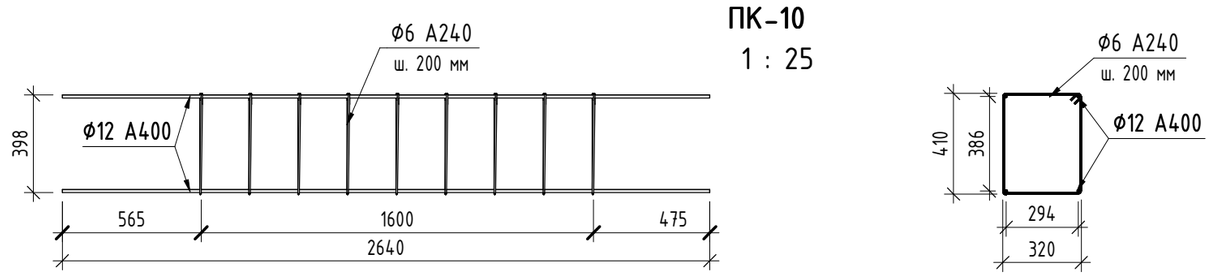

1. Пространственные каркасы образуются из отдельных продольных стержней и поперечной арматуры при помощи вязальной проволоки.
2. Допустимо использование сварки в соответствии с требованиями ГОСТ 14098-91.
3. Сварные соединения производить согласно указаниям по технологии электросварки арматуры СП 70.13330.2012 и ГОСТ 14098-85.
4. Стыковку пространственных каркасов производить путем перепуска продольных стержней на 46 см с приваркой ручной дуговой сваркой на всю длину перепуска швом h=0,25d, но не менее 4 мм.
5. Выбор типа электрода для различных классов стали производить на основании СП 70.13330.2012.
6. Ростверк армируется сварными пространственными каркасами, которые изготавливаются в соответствии с требованиями ГОСТ 10922-90 "Арматурные изделия и закладные детали сварные для ж/б конструкций. Технические требования и методы испытаний."

Спецификация арматуры ПК-7

Поз.	Обозначение	Наименование	Масса ед., кг	Длина, мм	Кол-во	Примечание
1	ГОСТ 5781-82	Ф12 А400			4	
2	ГОСТ 5781-82	Ф6 А240	5,44	1510 мм	17	

Спецификация арматуры ПК-8

Поз.	Обозначение	Наименование	Масса ед., кг	Длина, мм	Кол-во	Примечание
1	ГОСТ 5781-82	Ф12 А400	0,75	885 мм	4	
2	ГОСТ 5781-82	Ф6 А240	0,96	1505 мм	3	

Спецификация арматуры ПК-9

Поз.	Обозначение	Наименование	Масса ед., кг	Длина, мм	Кол-во	Примечание
1	ГОСТ 5781-82	Ф12 А400	3,16		4	
2	ГОСТ 5781-82	Ф6 А240	4,80	1510 мм	15	

Спецификация арматуры ПК-10

Поз.	Обозначение	Наименование	Масса ед., кг	Длина, мм	Кол-во	Примечание
1	ГОСТ 5781-82	Ф12 А400	2,24	2640 мм	4	
2	ГОСТ 5781-82	Ф6 А240	2,88	1510 мм	9	

Согласовано

Взам. инв. №

Подп. и дата

Инв. № подл.

Изм.	Кол.уч	Лист	№док.	Подпись	Дата
Разработал		Попов			

2022 - КР

Одноэтажный дом 16,0х13,0 м

Стадия	Лист	Листов
Р	9	

Каркасы ростверка ПК-7, ПК-8, ПК-9, ПК-10

Формат: А3А

ПК-11

1 : 25

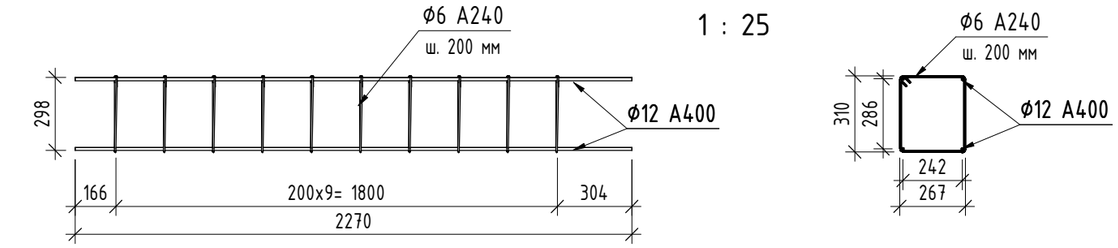

ПК-12

1 : 25

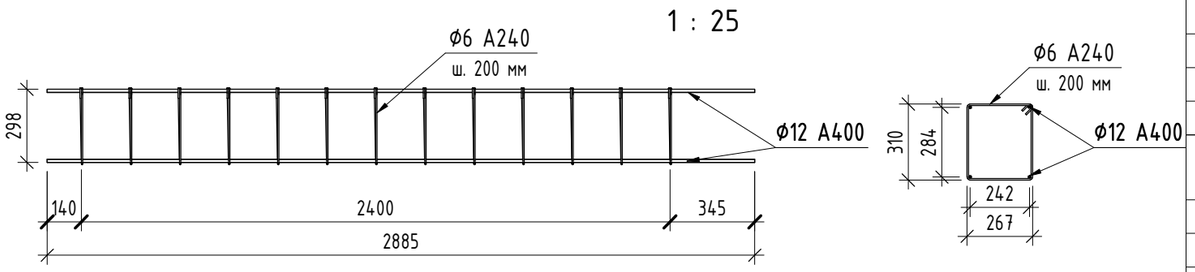

ПК-13

1 : 25

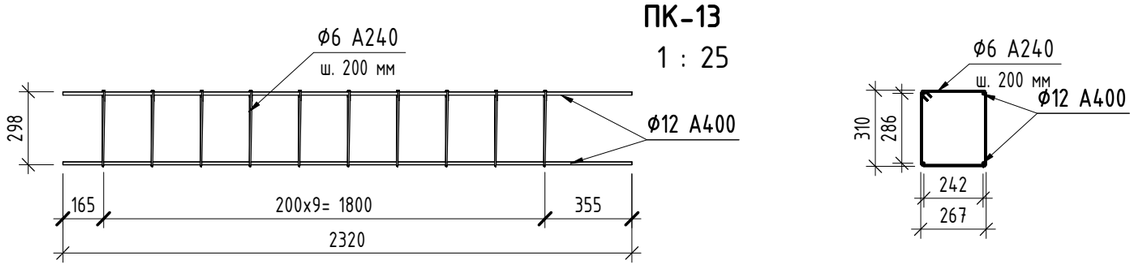

ПК-14

1 : 25

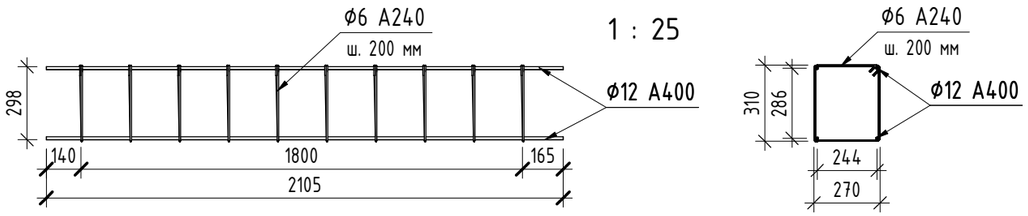

ПК-15

1 : 25

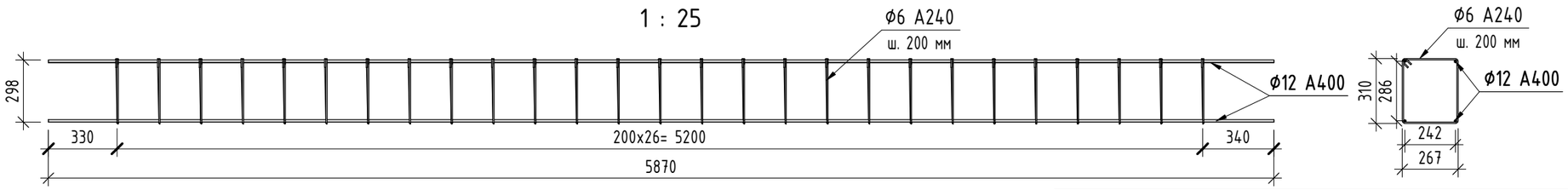

Спецификация арматуры ПК-11

Поз.	Обозначение	Наименование	Масса ед., кг	Длина, мм	Кол-во	Примечание
1	ГОСТ 5781-82	Ф12 А400	1,93	2270 мм	4	
2	ГОСТ 5781-82	Ф6 А240	2,56	1205 мм	10	

Спецификация арматуры ПК-12

Поз.	Обозначение	Наименование	Масса ед., кг	Длина, мм	Кол-во	Примечание
1	ГОСТ 5781-82	Ф12 А400	2,45	2885 мм	4	
2	ГОСТ 5781-82	Ф6 А240	3,32	1205 мм	13	

Спецификация арматуры ПК-13

Поз.	Обозначение	Наименование	Масса ед., кг	Длина, мм	Кол-во	Примечание
1	ГОСТ 5781-82	Ф12 А400	1,97	2320 мм	4	
2	ГОСТ 5781-82	Ф6 А240	2,56	1205 мм	10	

Спецификация арматуры ПК-14

Поз.	Обозначение	Наименование	Масса ед., кг	Длина, мм	Кол-во	Примечание
1	ГОСТ 5781-82	Ф12 А400	1,79	2105 мм	4	
2	ГОСТ 5781-82	Ф6 А240	2,57	1210 мм	10	

Спецификация арматуры ПК-15

Поз.	Обозначение	Наименование	Масса ед., кг	Длина, мм	Кол-во	Примечание
1	ГОСТ 5781-82	Ф12 А400	4,98	5870 мм	4	
2	ГОСТ 5781-82	Ф6 А240	6,90	1205 мм	27	

Согласовано

Взам. инв. №

Подп. и дата

Инв. № подл.

Изм.	Кол.уч	Лист	№док.	Подпись	Дата
Разработал		Попов			

2022 - КР

Отметка справа

1 : 25

Одноэтажный дом 16,0х13,0 м

Стадия	Лист	Листов
Р	10	

Каркасы ростверка ПК-11, ПК-12, ПК-13, ПК-14

Формат: А3А

План монтажа 1 ряда ФБС

1 : 100

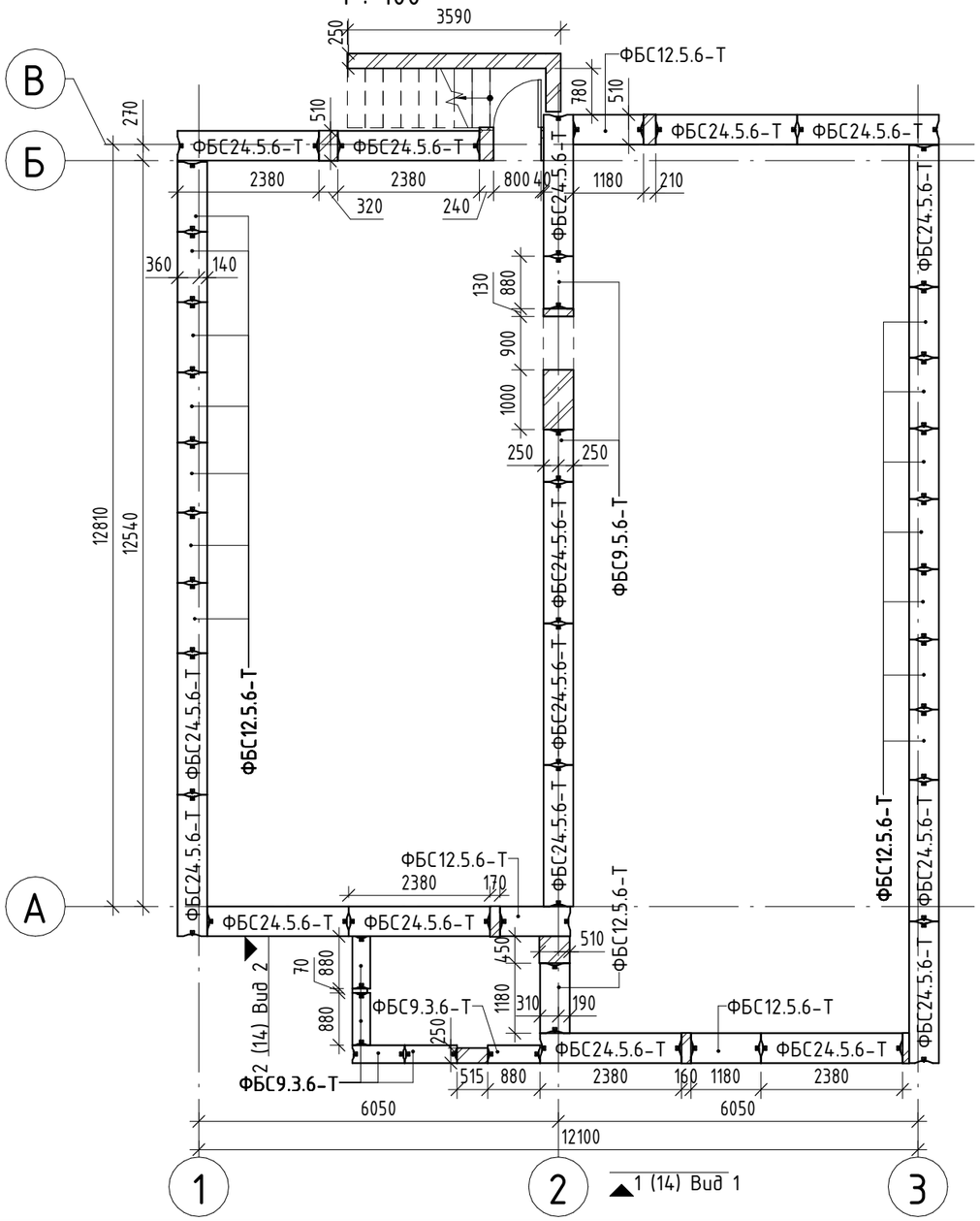

План монтажа 2 ряда ФБС

1 : 100

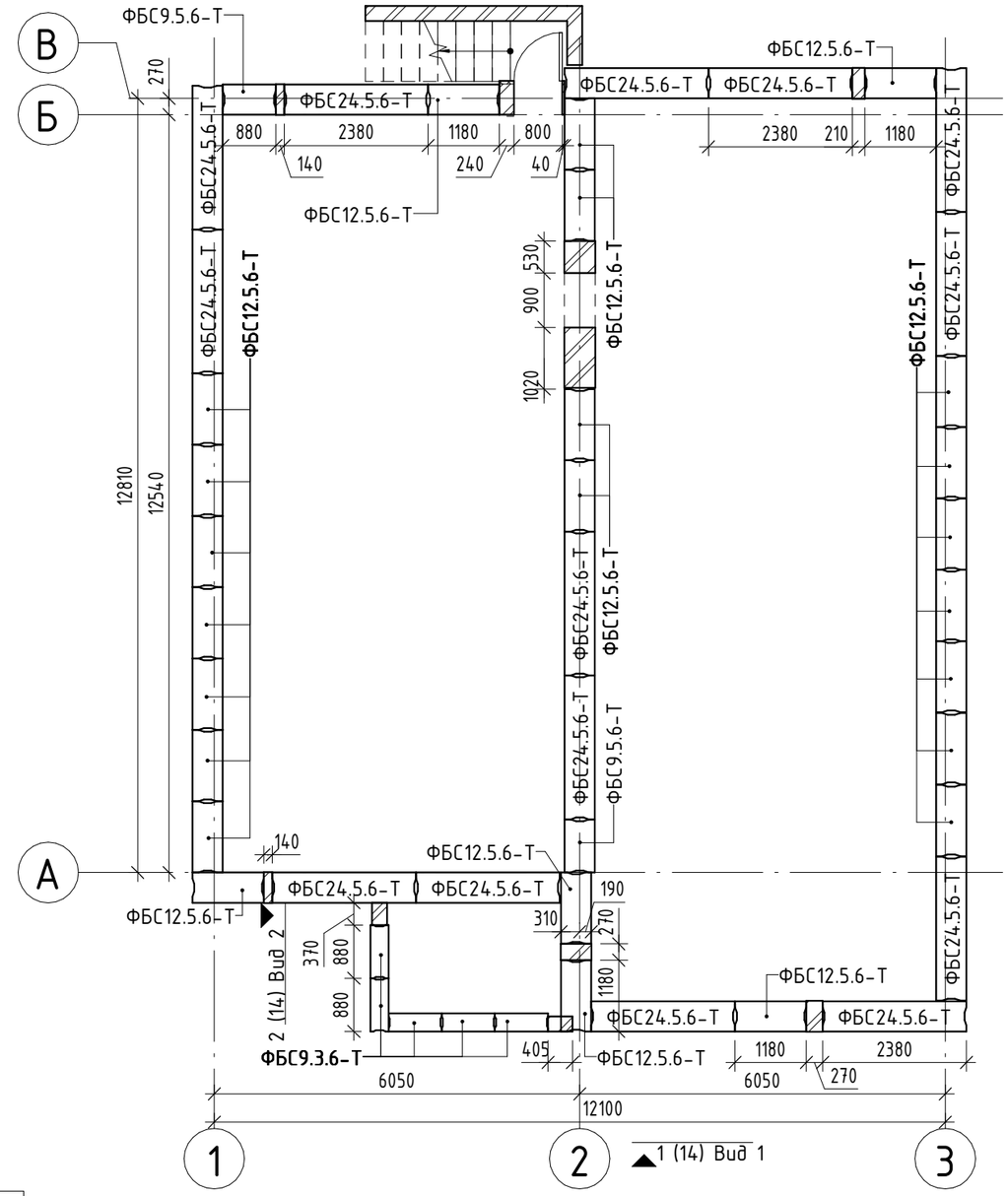

Спецификация фундаментных блоков

Поз.	Обозначение	Марка	Наименование	Масса ед, кг	Кол-во	Примечание
1 ряд						
1	ГОСТ 13579-2018	ФБС9.3.6-Т	Фундаментный бетонный блок 9.3.6-Т	350,00 кг	5	
2	ГОСТ 13579-2018	ФБС9.5.6-Т	Фундаментный бетонный блок 9.5.6-Т	590,00 кг	2	
3	ГОСТ 13579-2018	ФБС12.5.6-Т	Фундаментный бетонный блок 12.5.6-Т	790,00 кг	18	
2	ГОСТ 13579-2018	ФБС24.5.6-Т	Фундаментный бетонный блок 24.5.6-Т	1630,00 кг	17	
2 ряд						
1	ГОСТ 13579-2018	ФБС9.3.6-Т	Фундаментный бетонный блок 9.3.6-Т	350,00 кг	5	
2	ГОСТ 13579-2018	ФБС9.5.6-Т	Фундаментный бетонный блок 9.5.6-Т	590,00 кг	2	
3	ГОСТ 13579-2018	ФБС12.5.6-Т	Фундаментный бетонный блок 12.5.6-Т	790,00 кг	24	
4	ГОСТ 13579-2018	ФБС24.5.6-Т	Фундаментный бетонный блок 24.5.6-Т	1630,00 кг	14	

Согласовано

Взам. инв. №

Подп. и дата

Инв. № подл.

Изм.	Кол.уч	Лист	№док.	Подпись	Дата
Разработал		Попов			

2022 - КР

Одноэтажный дом 16,0х13,0 м

Стадия	Лист	Листов
Р	11	

Планы монтажа ФБС

Формат: А3А

Ось 1
1 : 50

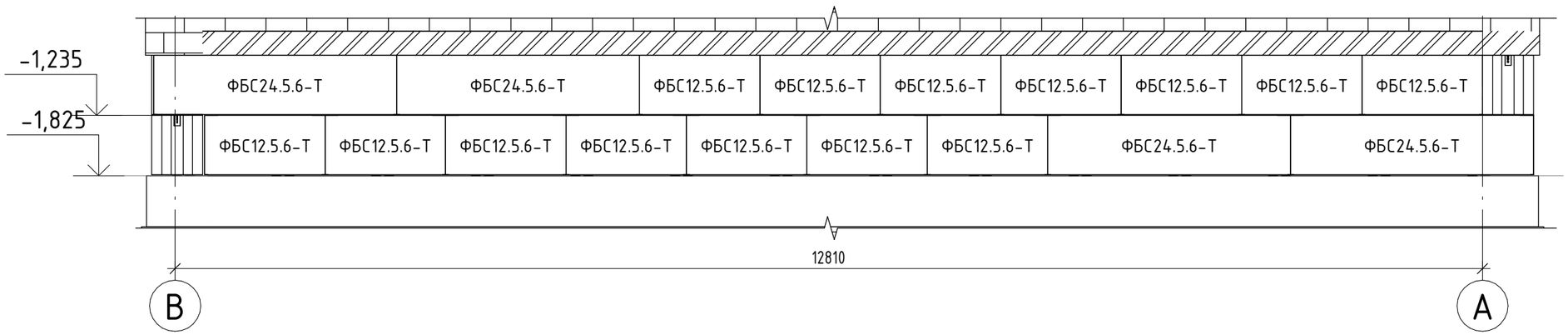

Ось 2
1 : 50

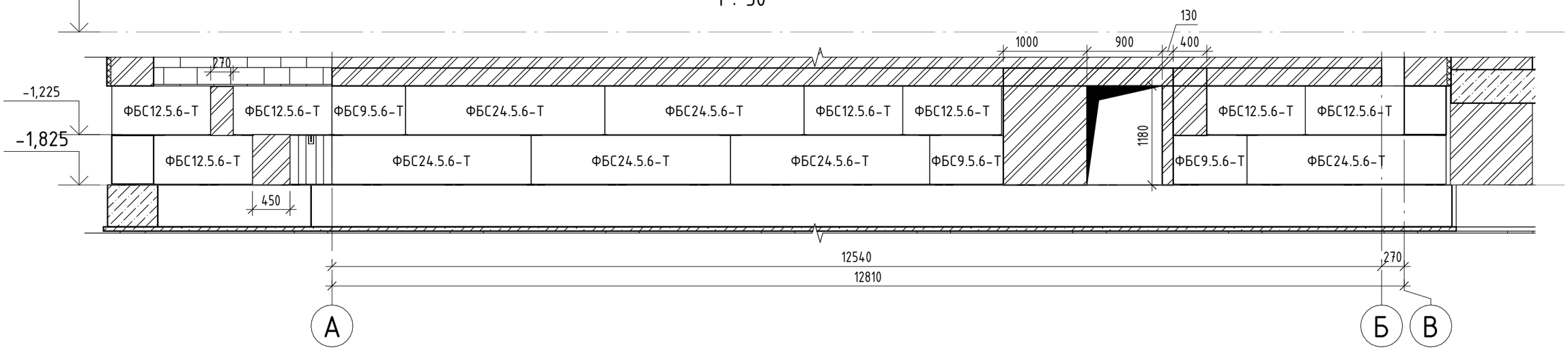

Согласовано

Взам. инв. №

Подп. и дата

Инв. № подл.

						2022 - КР		
Изм.	Кол.уч	Лист	№док.	Подпись	Дата			
Разработал		Попов				Одноэтажный дом 16,0х13,0 м	Стадия	Лист	Листов
							Р	12	
						Развертки стен подвала. Ось 1, Ось 2			

Формат: А3А

Ось 3
1 : 50

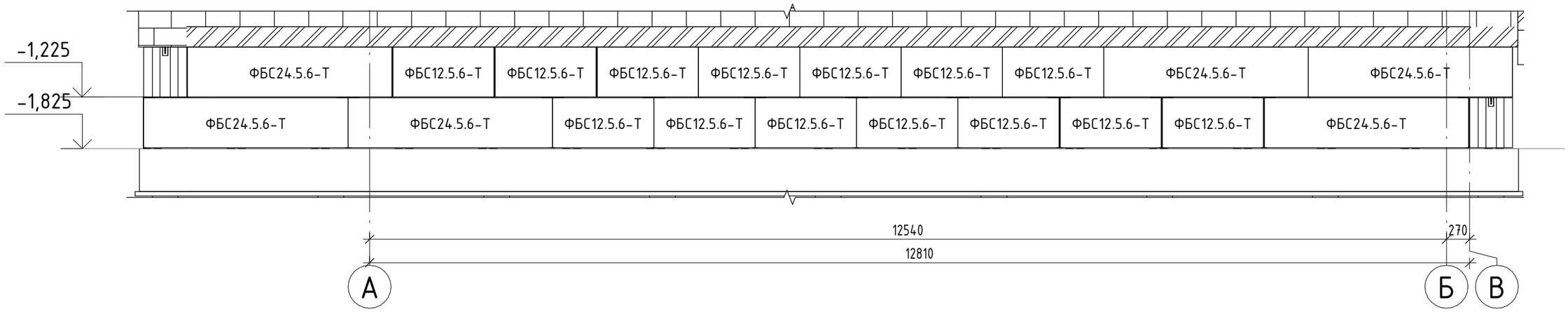

Ось В
1 : 50

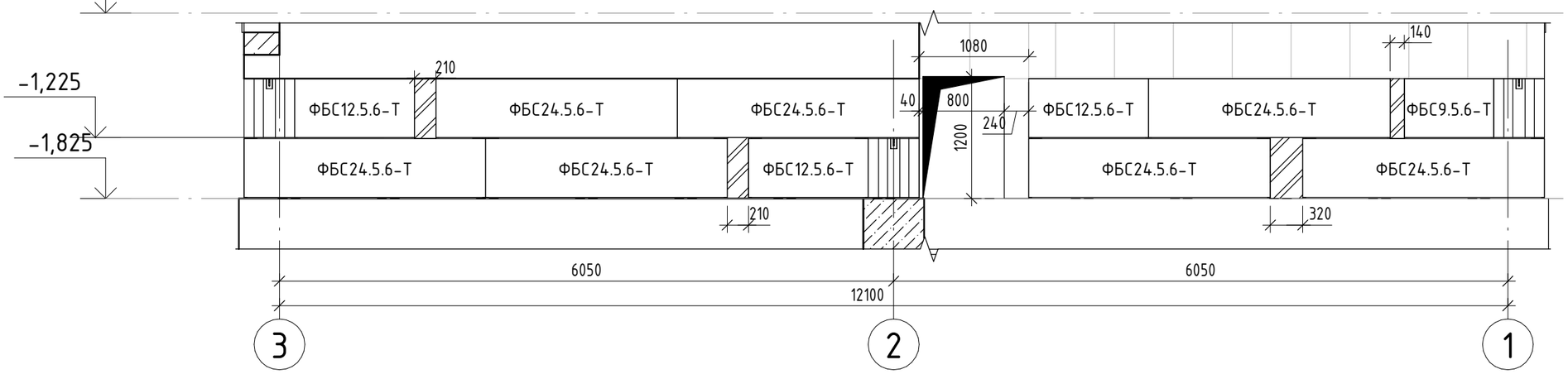

Ось А
1 : 50

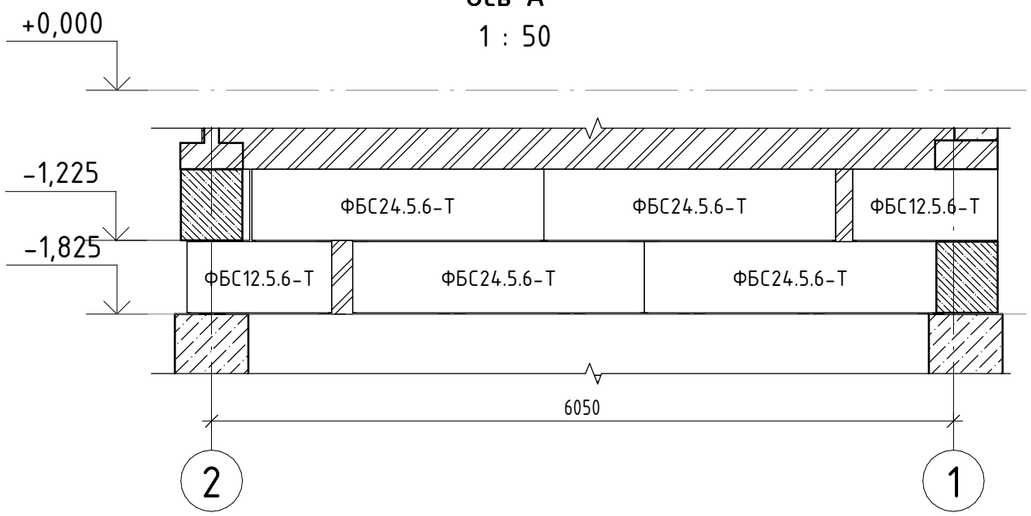

						2022 - КР		
Изм.	Кол.уч	Лист	№док.	Подпись	Дата			
Разработал		Попов				Одноэтажный дом 16,0х13,0 м	Стадия	Лист	Листов
							Р	13	
						Развертки стен подвала. Ось 3, Ось В, Ось А			

Согласовано

Взам. инв. №

Подп. и дата

Инв. № подл.

Формат: А3А

Вид 1
1 : 50

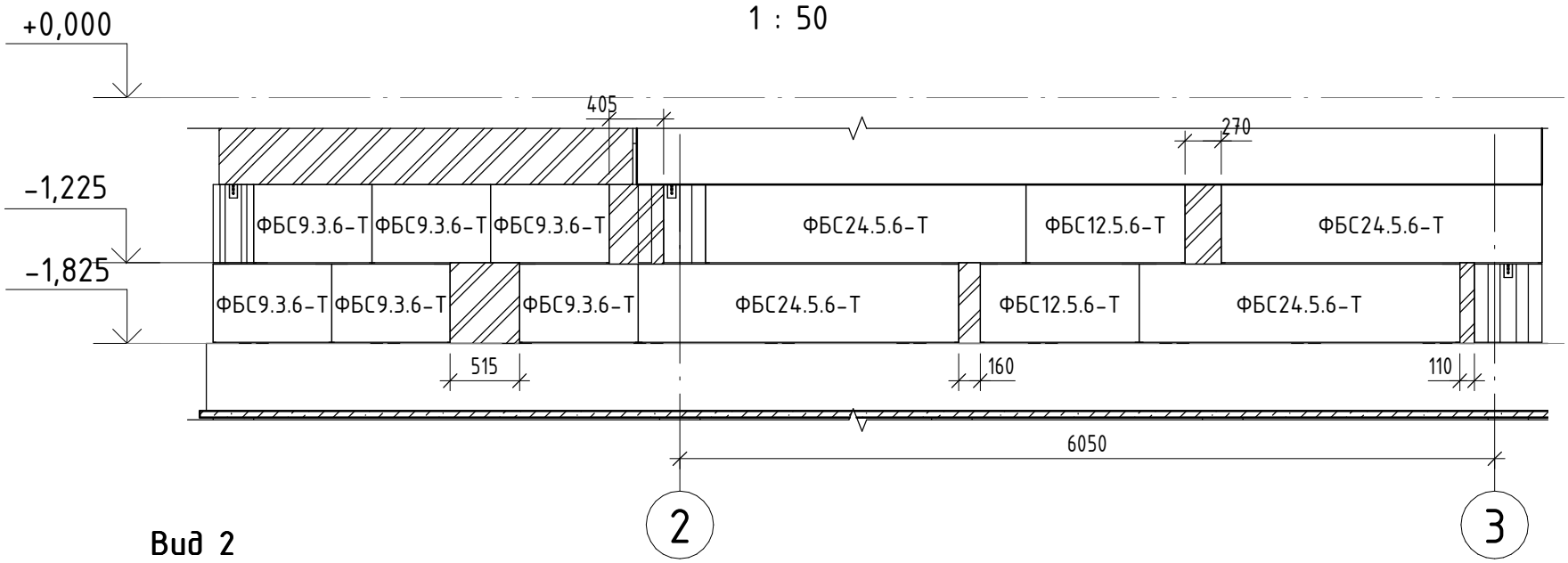

Вид 2
1 : 50

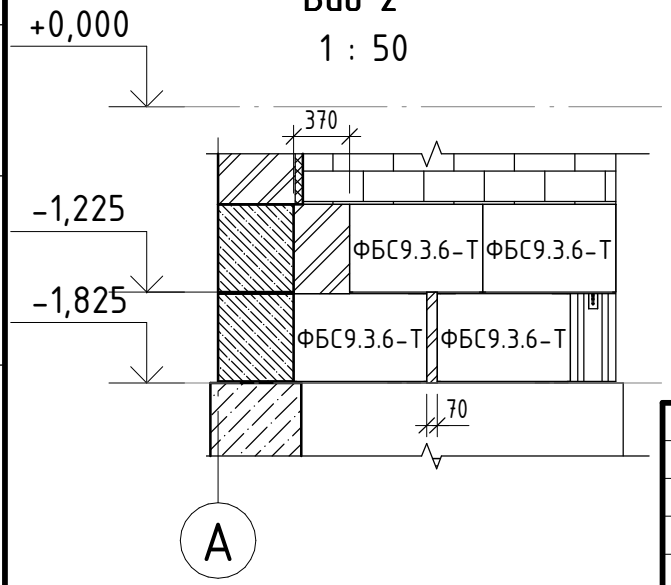

Согласовано

Взам. инв. №

Подп. и дата

Инв. № подл.

Изм.	Кол.уч	Лист	№док.	Подпись	Дата
Разработал		Попов			

2022 - КР

Одноэтажный дом 16,0х13,0 м

Стадия	Лист	Листов
Р	14	

Развертки стен подвала. Вид 1, Вид 2

Формат: А4А

План подвала

1 : 100

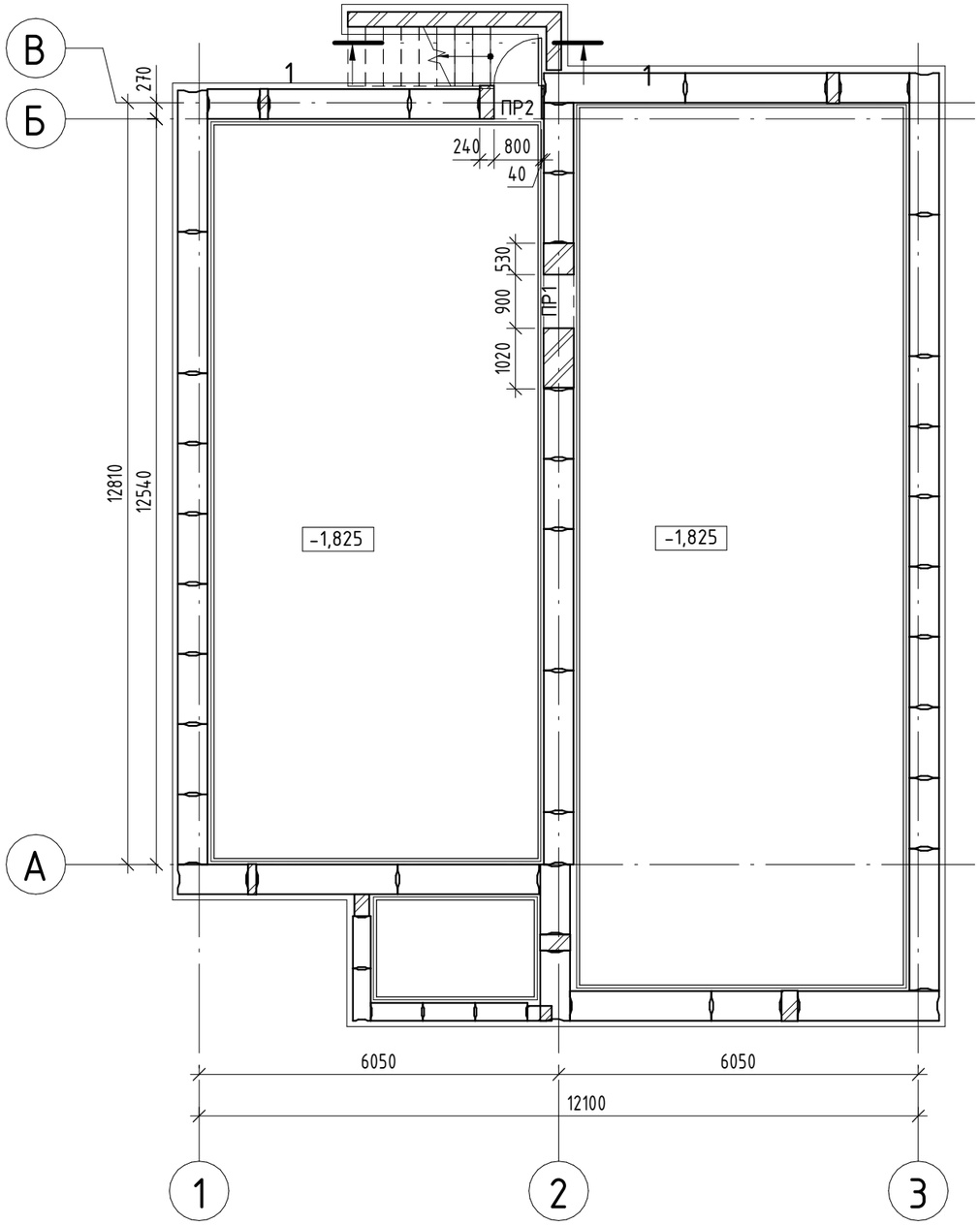

Ведомость перемычек подвала		
Поз.	Обозначение	Кол-во
ПР1	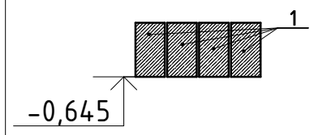	1
ПР2	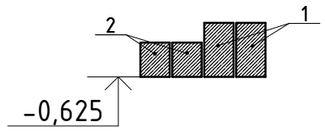	1

Спецификация перемычек подвала					
Поз.	Обозначение	Наименование	Масса ед., кг	Кол-во	Примечание
1	ГОСТ 948-84 с.1.038.1-1 в.1	3ПБ13-37	85	6	
2	ГОСТ 948-84 с.1.038.1-1 в.1	2ПБ13-1	54	2	

Сечение 1-1

1 : 50

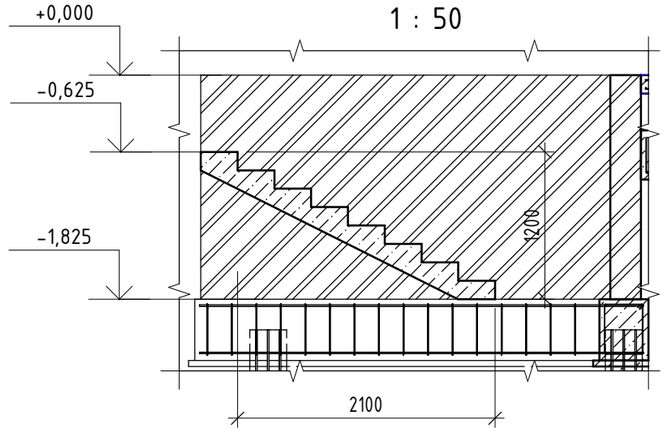

1. Кладку кирпичных стен выполнить с армированием кладочной сеткой через 4 рядов кладки по высоте.
2. В местах опирания перемычек и балок на стены под опорами предусмотреть два ряда кирпичной кладки с армированием в каждом шве.
3. Кладку стен выполнить из кирпича керамического КР-р-по (КР-л-по) 250/65/1НФ/200/2,0/50 по ГОСТ 530-2012.

Ведомость материалов лестницы Л-3				
Поз.	Обозначение	Наименование	Объем	Примечание
	ГОСТ 26633-2015	В25 F100 W6	0,52 $м^3$	

Изм.	Кол.уч	Лист	№док.	Подпись	Дата	2022 - КР		
Разработал		Попов				Одноэтажный дом 16,0х13,0 м	Стадия	Лист	Листов
							Р	15	
						План технического подвала на отм. -1.825			

Согласовано

Взам. инв. №

Подп. и дата

Инв. № подл.

Формат: А3А

План плит перекрытия подвала

1 : 100

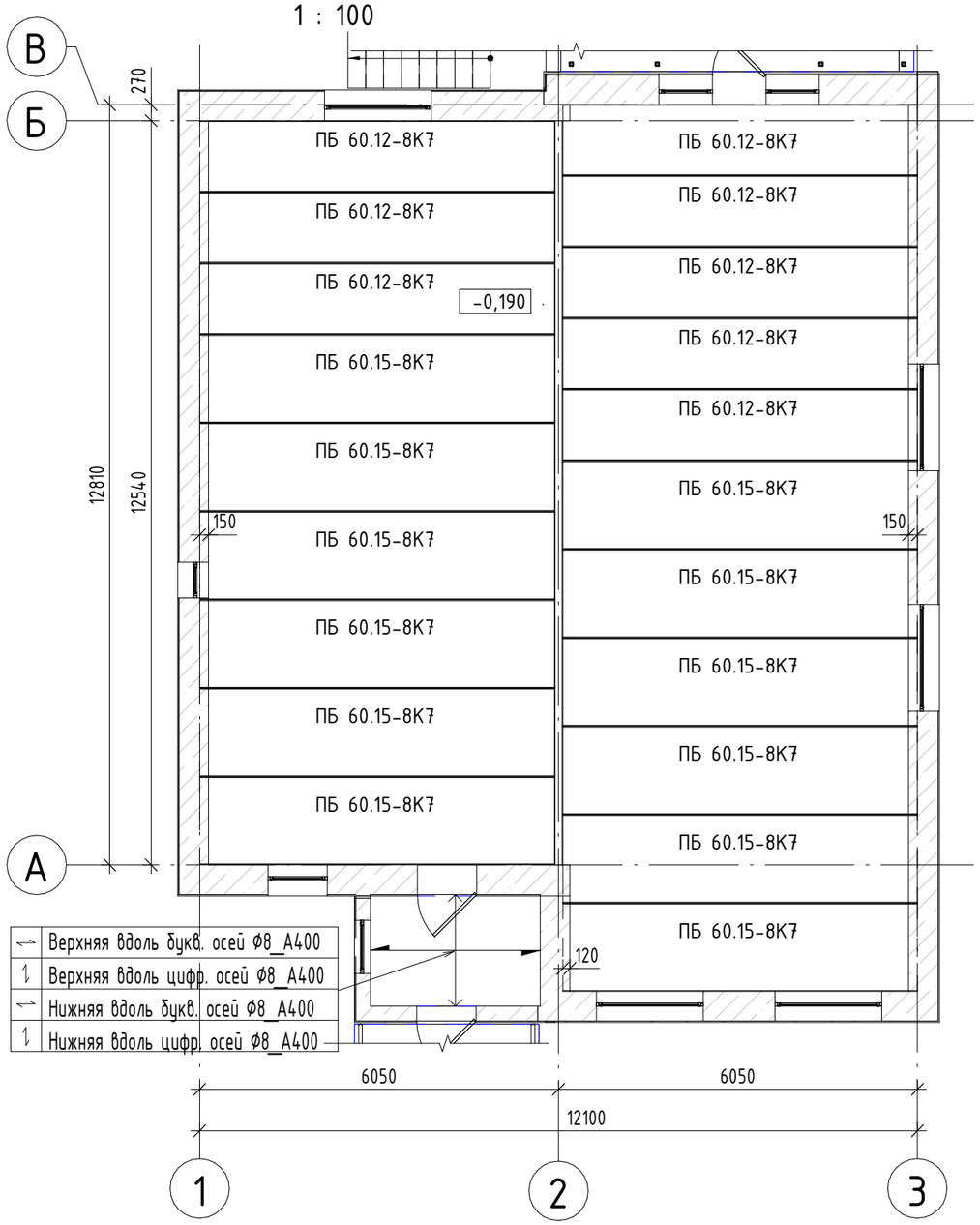

План закладных деталей анкеровки плит перекрытия подвала

1 : 100

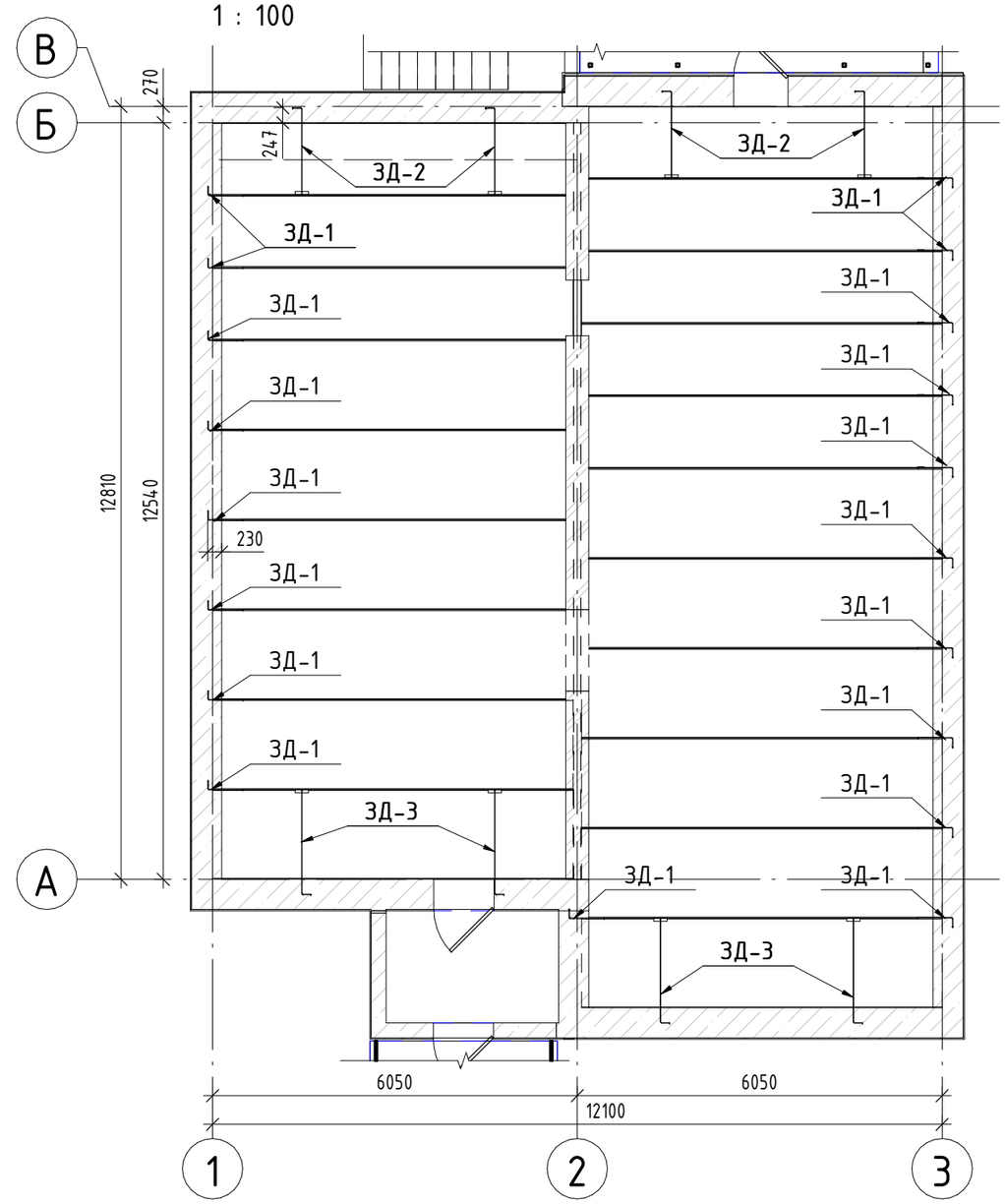

1. Транспортировку, приемку и монтаж плит ПБ с шифром ПБ 0-453-04 вести согласно рекомендациям, изложенным в альбоме с шифром ПБ 0-453-04 в.0.
2. Деталировку закладных деталей ЗД-1, ЗД-2, ЗД-3 см. лист КР-16.

Спецификация плит перекрытия подвала

Поз.	Обозначение	Наименование	Масса ед., кг	Кол-во	Примечание
1	Серия ИЖ 568-03	ПБ 60.12-8К7	2800	8	
2	Серия ИЖ 568-03	ПБ 60.15-8К7	2800	12	

Спецификация закладных деталей

Поз.	Наименование	Кол-во	Примечание
1	ЗД-1	19	
2	ЗД-2	4	
3	ЗД-3	4	

Изм.	Кол.уч	Лист	№док.	Подпись	Дата
Разработал		Попов			

2022 - КР

Одноэтажный дом 16,0х13,0 м

Стадия	Лист	Листов
Р	16	

План монтажа плит перекрытия подвала

Согласовано

Взам. инв. №

Подп. и дата

Инв. № подл.

Формат: А3А

ЗД-1

1 : 10

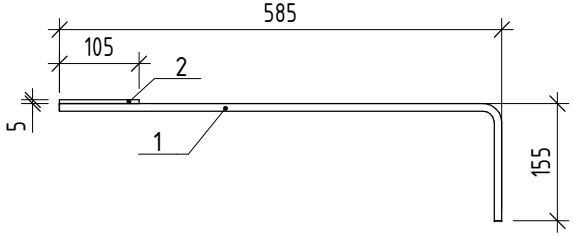

Спецификация ЗД-1

Поз.	Обозначение	Наименование	Масса ед.,кг	Кол-во	Примечание
1	ГОСТ 5781-82	Ф10 А400	0,42	1	
2	ГОСТ 19903-74	– 100х50х5	0,20	1	

Спецификация ЗД-2

Поз.	Обозначение	Наименование	Масса ед.,кг	Кол-во	Примечание
1	ГОСТ 8510-86	L 75х50х6	1,18	1	
2	ГОСТ 5781-82	Ф10 А400	0,93	1	

Спецификация ЗД-3

Поз.	Обозначение	Наименование	Масса ед.,кг	Кол-во	Примечание
1	ГОСТ 8510-86	L 75х50х6	1,18	1	
2	ГОСТ 5781-82	Ф10 А400	1,11	1	

ЗД-2

1 : 10

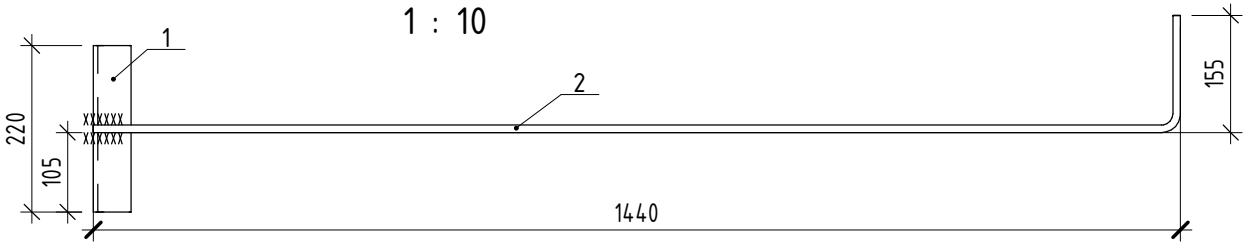

ЗД-3

1 : 10

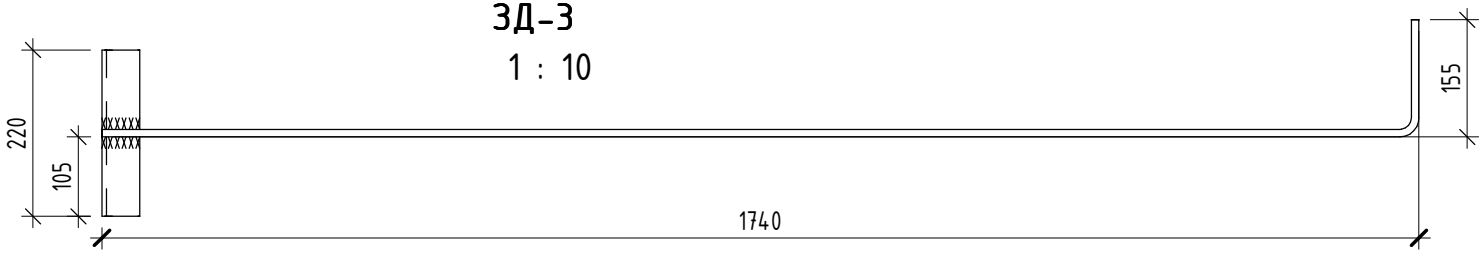

Согласовано

Взам. инв. №

Подп. и дата

Инв. № подл.

Изм.	Кол.уч	Лист	№док.	Подпись	Дата
Разработал		Попов			

2022 - КР

Одноэтажный дом 16,0х13,0 м

Стадия	Лист	Листов
Р	17	

Закладные детали ЗД-1, ЗД-2, ЗД-3

Формат: А4А

Ведомость перемычек 1 этажа

Поз.	Обозначение	Кол-во	Примечание
ПР1	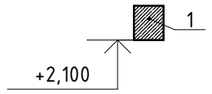	3	
ПР2	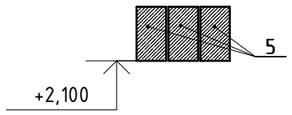	1	
ПР3	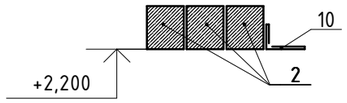	1	
ПР4	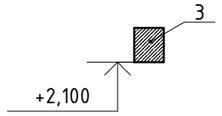	1	
ПР4*	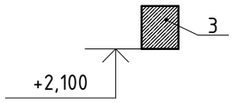	1	Перемычку смонтировать при кладке стены по оси 2
ПР6	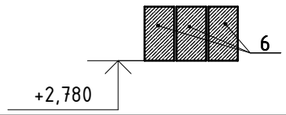	1	
ПР7	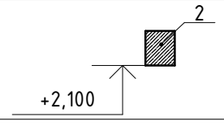	4	
ПР8	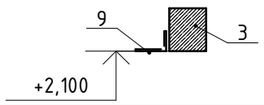	1	
ПР9	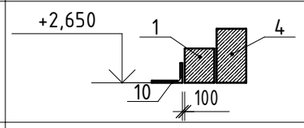	1	
ПР10	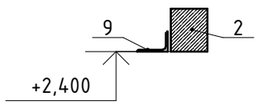	1	
ПР11	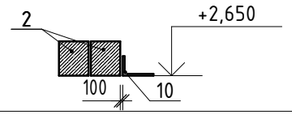	1	
ПР12	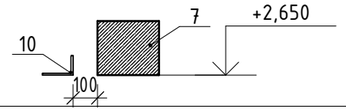	5	
ПР13+ПР5+ПР13	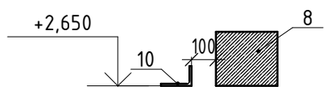	1	

Спецификация перемычек 1 этажа

Поз.	Обозначение	Наименование	Кол-во
1	ГОСТ 948-84 с.1.038.1-1 в.1	2ПБ10-1	4
2	ГОСТ 948-84 с.1.038.1-1 в.1	2ПБ13-1	10
3	ГОСТ 948-84 с.1.038.1-1 в.1	2ПБ16-2	3
4	ГОСТ 948-84 с.1.038.1-1 в.1	3ПБ13-37	1
5	ГОСТ 948-84 с.1.038.1-1 в.1	3ПБ16-37	3
6	ГОСТ 948-84 с.1.038.1-1 в.1	3ПБ18-37	3
7	ГОСТ 948-84 с.1.038.1-1 в.1	5ПБ27-27	5
8	ГОСТ 948-84 с.1.038.1-1 в.1	5ПБ30-27	1
9	ГОСТ 8510-86	L100x65x6.5, L=	2
10	ГОСТ 8510-86	L125x80x8, L=	9

Спецификация проемов

Марка	Высота	Ширина
	1600	900
ПР1	2100	790
ПР2	2100	920
ПР3	2100	1000
ПР4	2100	1310
ПР4*	2100	1310
ПР5	2650	900
ПР6	2780	1350
ПР7	2100	920
ПР8	2100	1000
ПР9	1000	600
ПР10	1600	900
ПР11	1800	1000
ПР12	1800	1800
ПР13	2050	900

1. Кладку кирпичных стен выполнить с армированием кладочной сеткой через 4 рядов кладки по высоте.
2. Кладку наружных стен выполнить из газоблока D500.
3. Кладку стены по оси 2 и перегородок выполнить из кирпича керамического КР-р-по (КР-л-по) 250/65/1НФ/200/2,0/50 по ГОСТ 530-2012.
4. Производить армирование каждого 4-го ряда кладки стен из газоблока при армировании стальной стержневой арматурой и каждого 2-го ряда при армировании композитными сетками на участках протяженностью более 6 метров;

Кладочный план на отм. 0.000

1 : 100

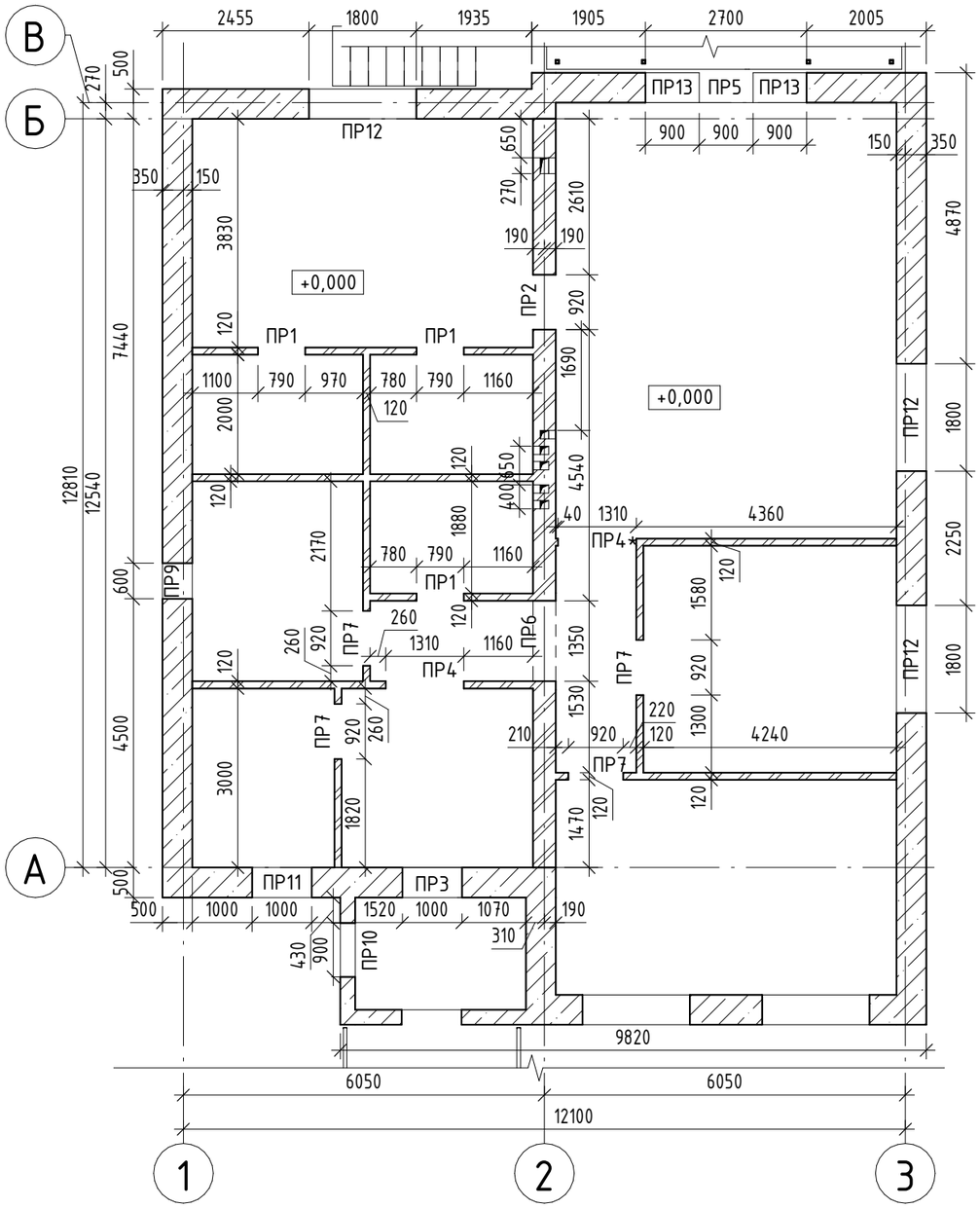

Изм.	Кол.уч	Лист	№док.	Подпись	Дата
Разработал		Попов			

2022 - КР

Одноэтажный дом 16,0х13,0 м

Стадия	Лист	Листов
Р	18	

Кладочный план на отм. 0.000

Согласовано

Взам. инв. №

Подп. и дата

Инв. № подл.

Формат: А3А

План обвязки из кирпичной кладки

1 : 100

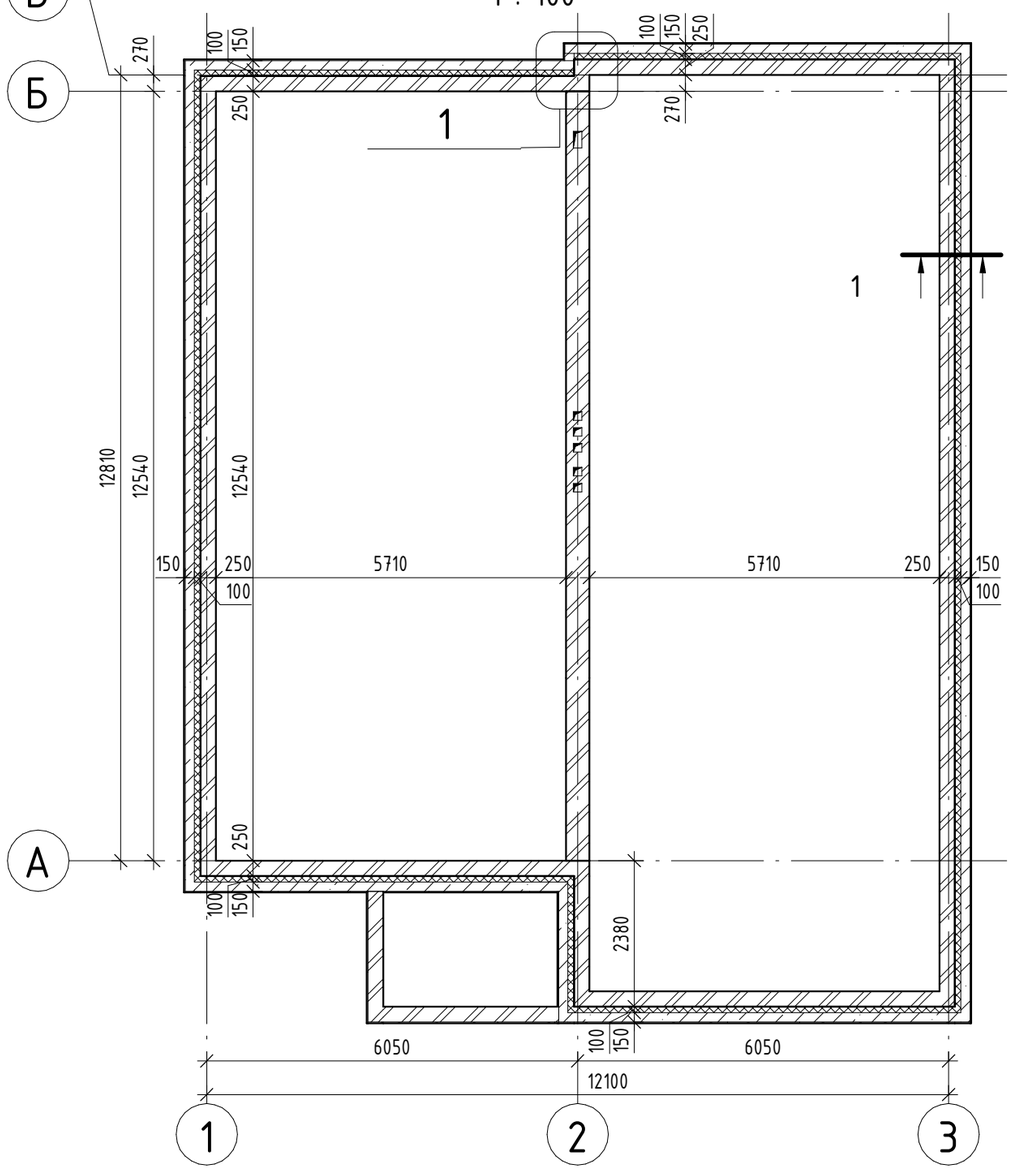

Узел 1

1 : 25

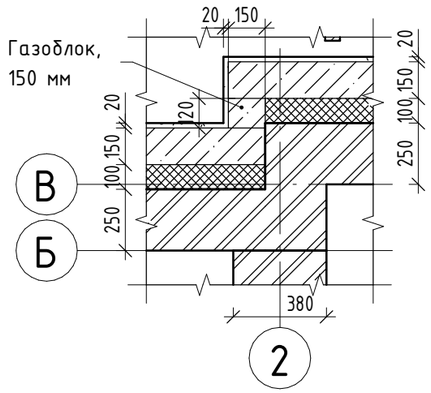

План перекрытия 1 этажа

1 : 100

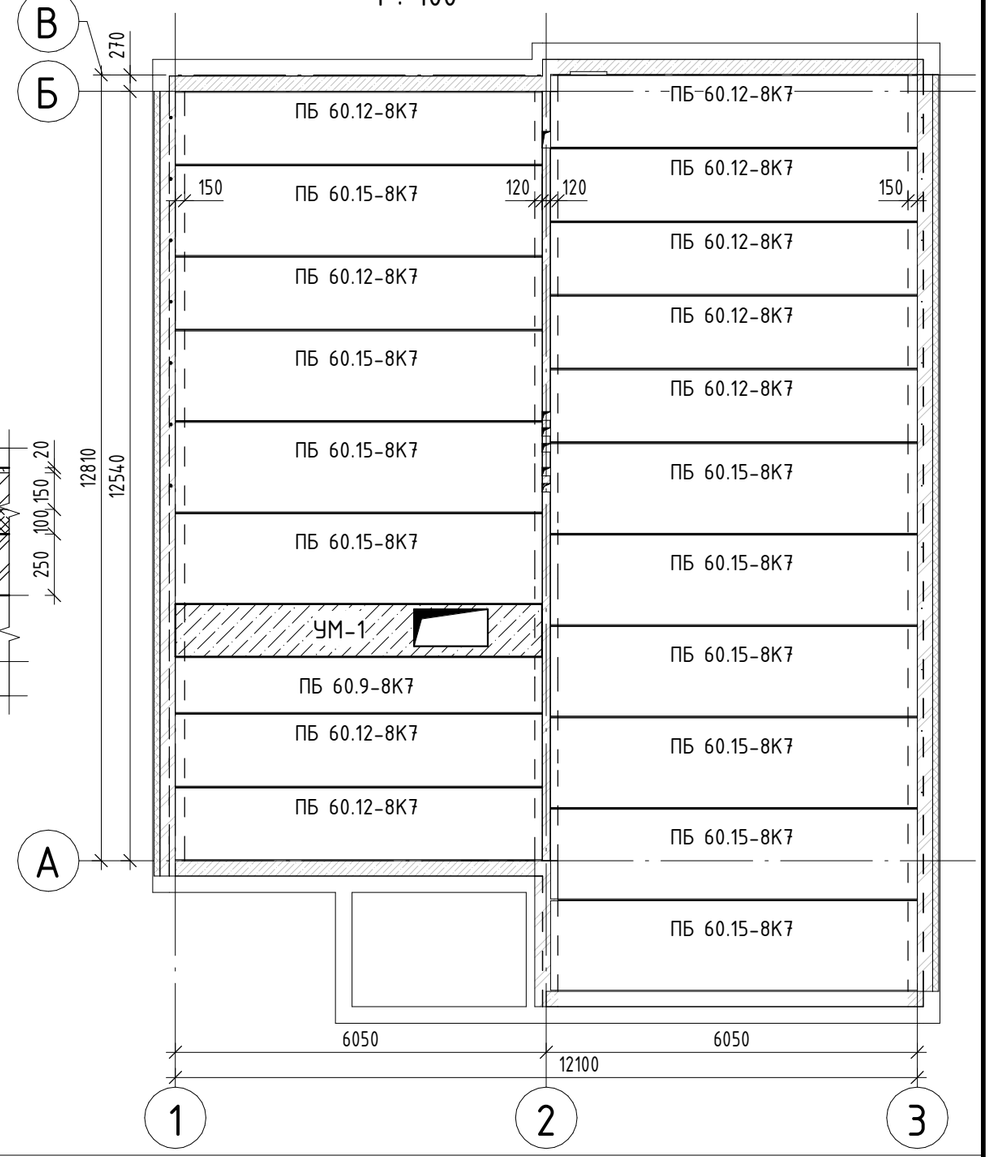

Сечение 1-1

1 : 20

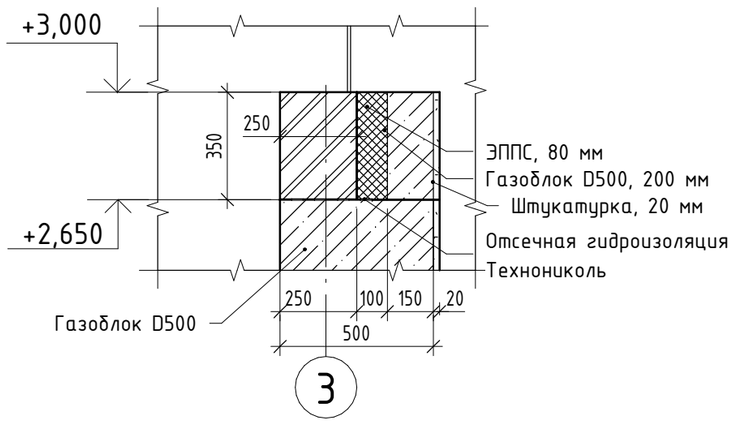

Ведомость материалов стен

Обозначение	Описание	Объем
ГОСТ 21520-89	Газоблок D500	91,90 $м^3$
ГОСТ 7025-91	КР-р-по (КР-л-по) 250/65/1НФ/200/2,0 /50	52,88 $м^3$

Спецификация плит перекрытия 1-го этажа

Поз.	Обозначение	Наименование	Масса ед., кг	Кол-во	Примечание
1	Серия ИЖ 568-03	ПБ 60.9-8К7	2800	1	
2	Серия ИЖ 568-03	ПБ 60.12-8К7	2800	9	
3	Серия ИЖ 568-03	ПБ 60.15-8К7	2800	10	

Изм.	Кол.уч	Лист	№док.	Подпись	Дата
Разработал		Попов			

2022 - КР

Одноэтажный дом 16,0х13,0 м

Стадия	Лист	Листов
Р	19	

План обвязки на отм. +3.000

Согласовано

Взам. инв. №

Подп. и дата

Инв. № подл.

Формат: А3А

План УМ-1

1 : 50

План балок для устройства УМ-1

1 : 50

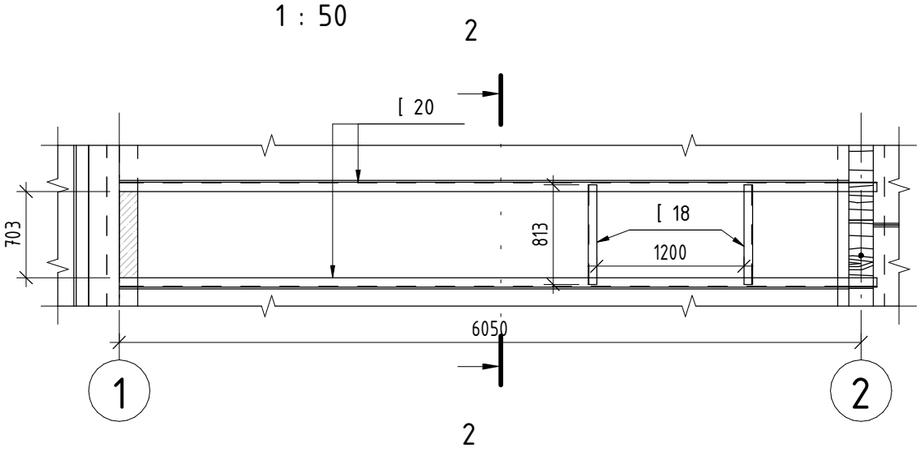

Сечение 2-2

1 : 20

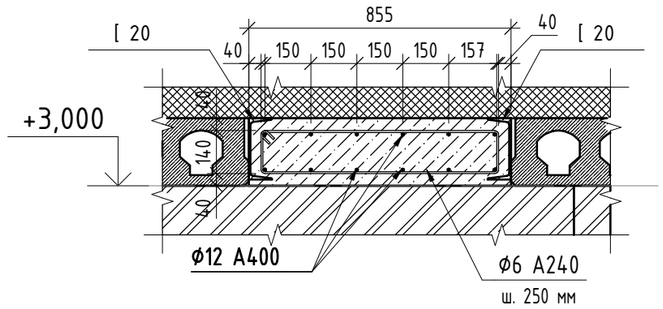

Ведомость стали УМ-1				
Изделия арматурные				Всего
ГОСТ 5781-82				
А240	Итого А240	А400	Итого А400	
Ф6		Ф12		
7,52	7,52	53,4	53,4	60,9
7,52	7,52	53,4	53,4	60,9

Спецификация материалов УМ-1				
Поз.	Обозначение	Наименование	Объем	Примечание
УМ-1	ГОСТ 26633-2015	В25 F100 W6	0,97 $м^3$	

Сечение 1-1

1 : 20

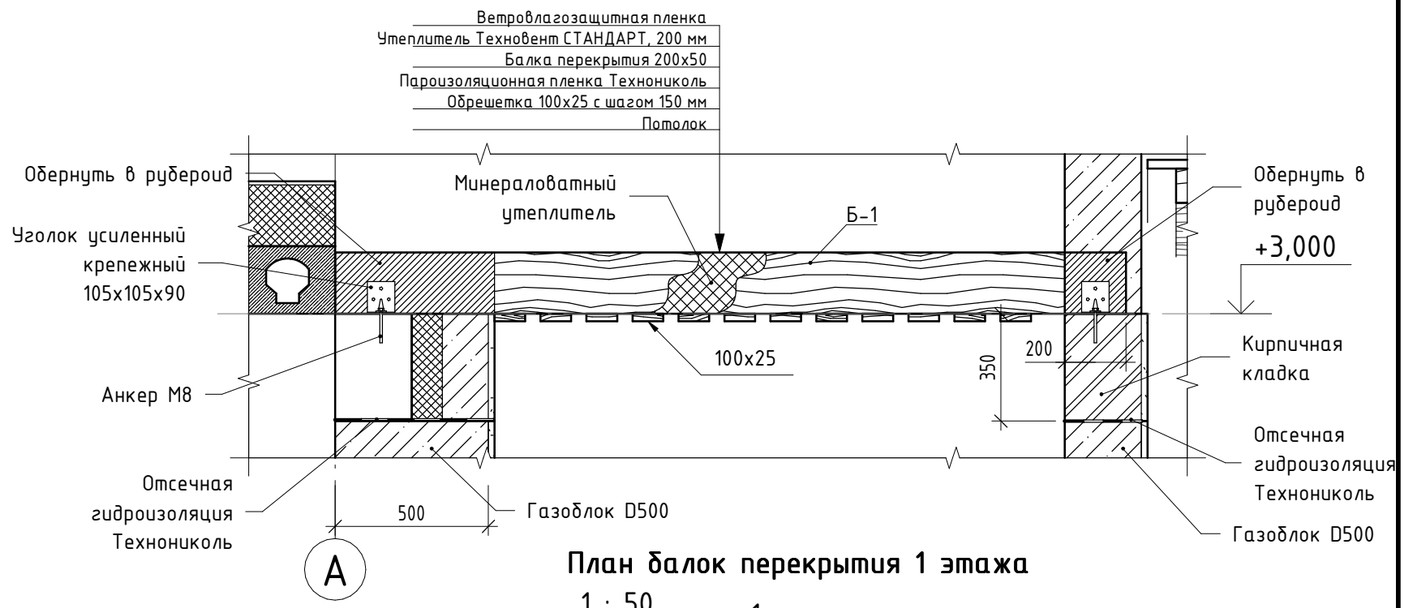

План балок перекрытия 1 этажа

1 : 50

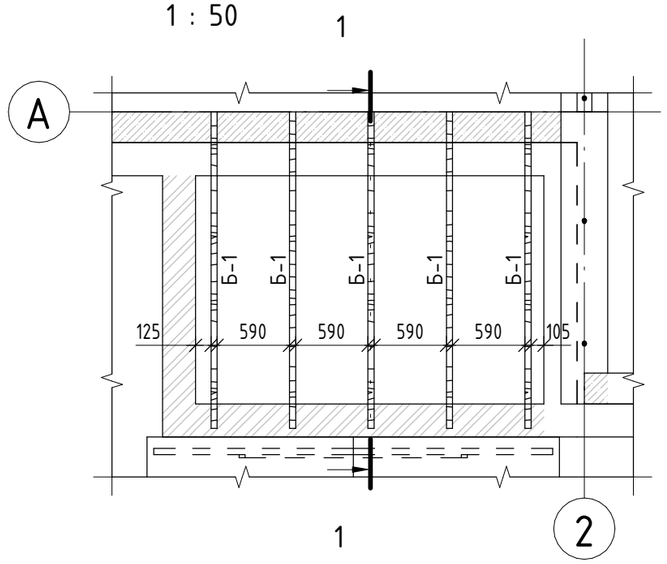

Спецификация балок перекрытия 1-го этажа						
Поз.	Обозначение	Наименование	Длина, мм	Объем ед.	Кол-во	Примечание
Б-1	ГОСТ 8486-86	200х50	2580	0,03 $м^3$	5	

1. Пустоты плит в зоне расположения вентиляционных каналов зачеканить цементно-песчанным раствором

Изм.	Кол.уч	Лист	№док.	Подпись	Дата	2022 - КР			
Разработал		Попов				Одноэтажный дом 16,0х13,0 м	Стадия	Лист	Листов
							Р	20	
						План элементов перекрытия 1-го этажа			

Согласовано

Взам. инв. №

Подп. и дата

Инв. № подл.

Формат: А3А

План монтажа мауэрлатов

1 : 100

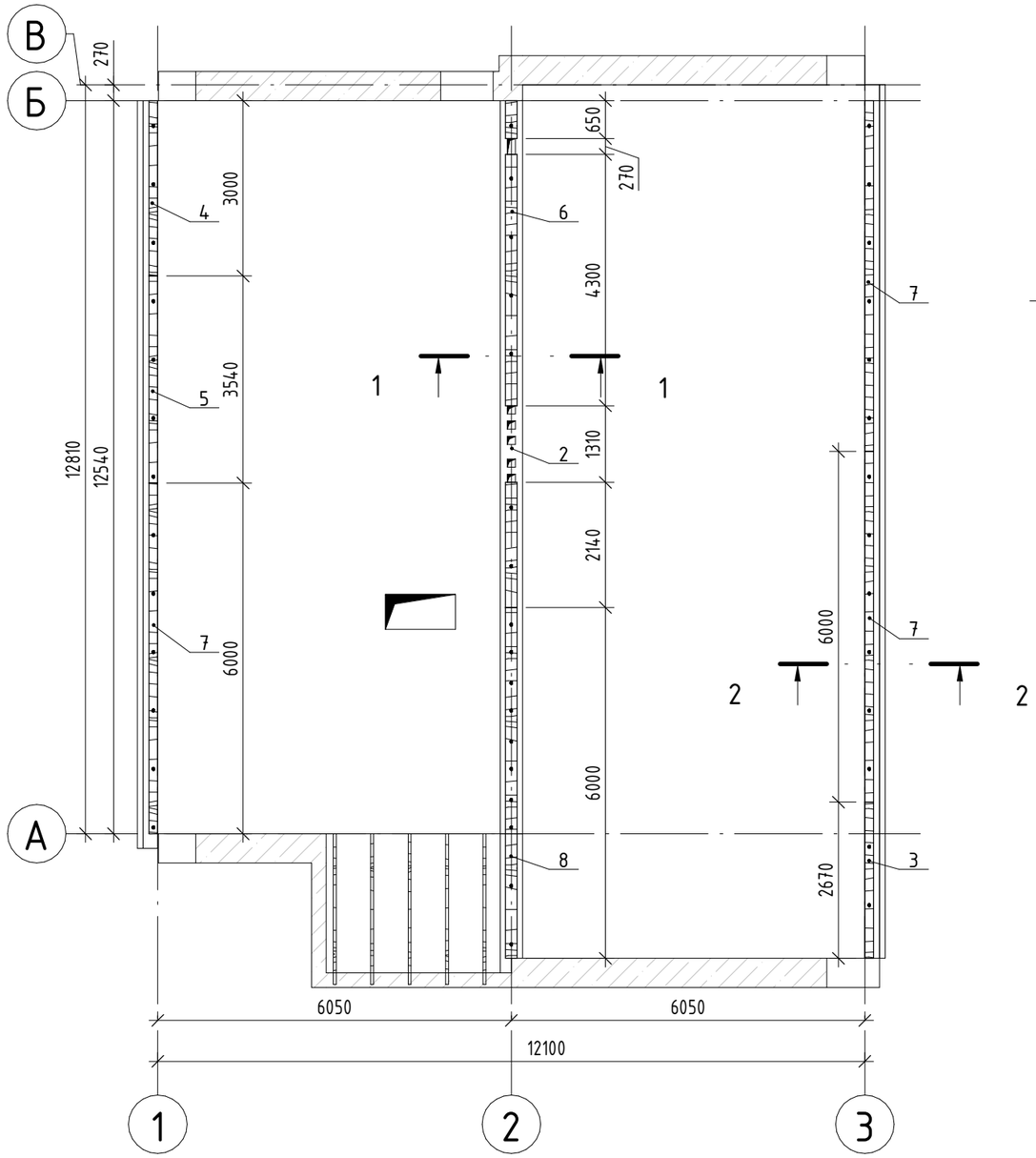

Сечение 1-1

1 : 20

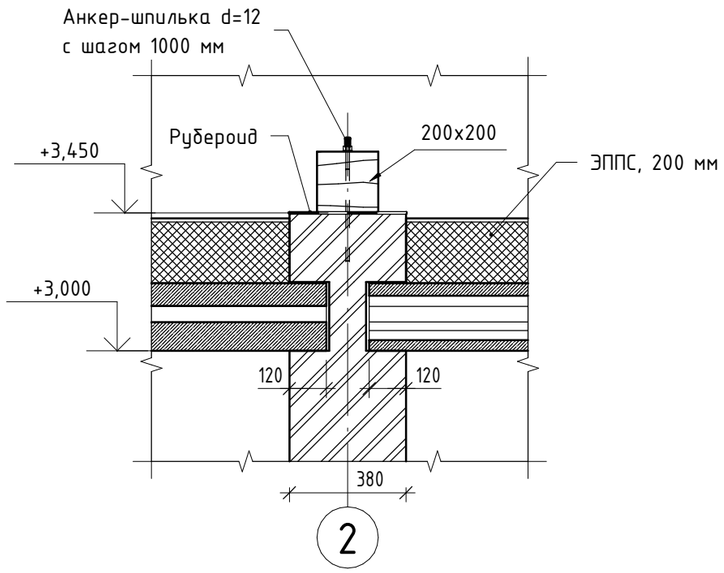

ЗД-1

1 : 10

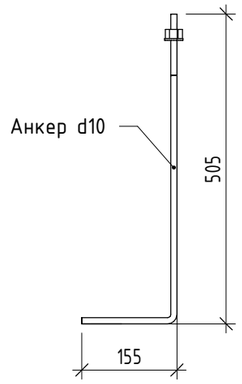

Сечение 2-2

1 : 20

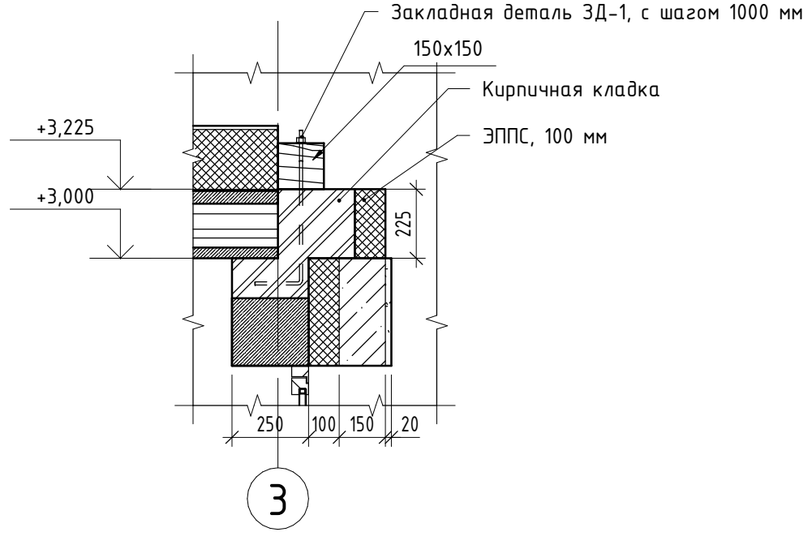

Спецификация мауэрлата

Поз.	Обозначение	Наименование	Длина, мм	Объем ед.	Кол-во	Примечание
1	ГОСТ 8486-86	200х200	650	0,05 $м^3$	1	
2	ГОСТ 8486-86	200х200	2140	0,10 $м^3$	1	
3	ГОСТ 8486-86	150х150	2670	0,05 $м^3$	1	
4	ГОСТ 8486-86	150х150	3000	0,05 $м^3$	1	
5	ГОСТ 8486-86	150х150	3540	0,10 $м^3$	1	
6	ГОСТ 8486-86	200х200	4300	0,15 $м^3$	1	
7	ГОСТ 8486-86	150х150	6000	0,15 $м^3$	3	
8	ГОСТ 8486-86	200х200	6000	0,25 $м^3$	1	
9	ГОСТ 8486-86	100х150	15170	0,25 $м^3$	1	

Согласовано

Взам. инв. №

Подп. и дата

Инв. № подл.

Изм.	Кол.уч	Лист	№док.	Подпись	Дата
Разработал		Попов			

2022 - КР

Одноэтажный дом 16,0х13,0 м

Стадия	Лист	Листов
Р	21	

План монтажа мауэрлатов

Формат: А3А

План стропильной системы

1 : 100

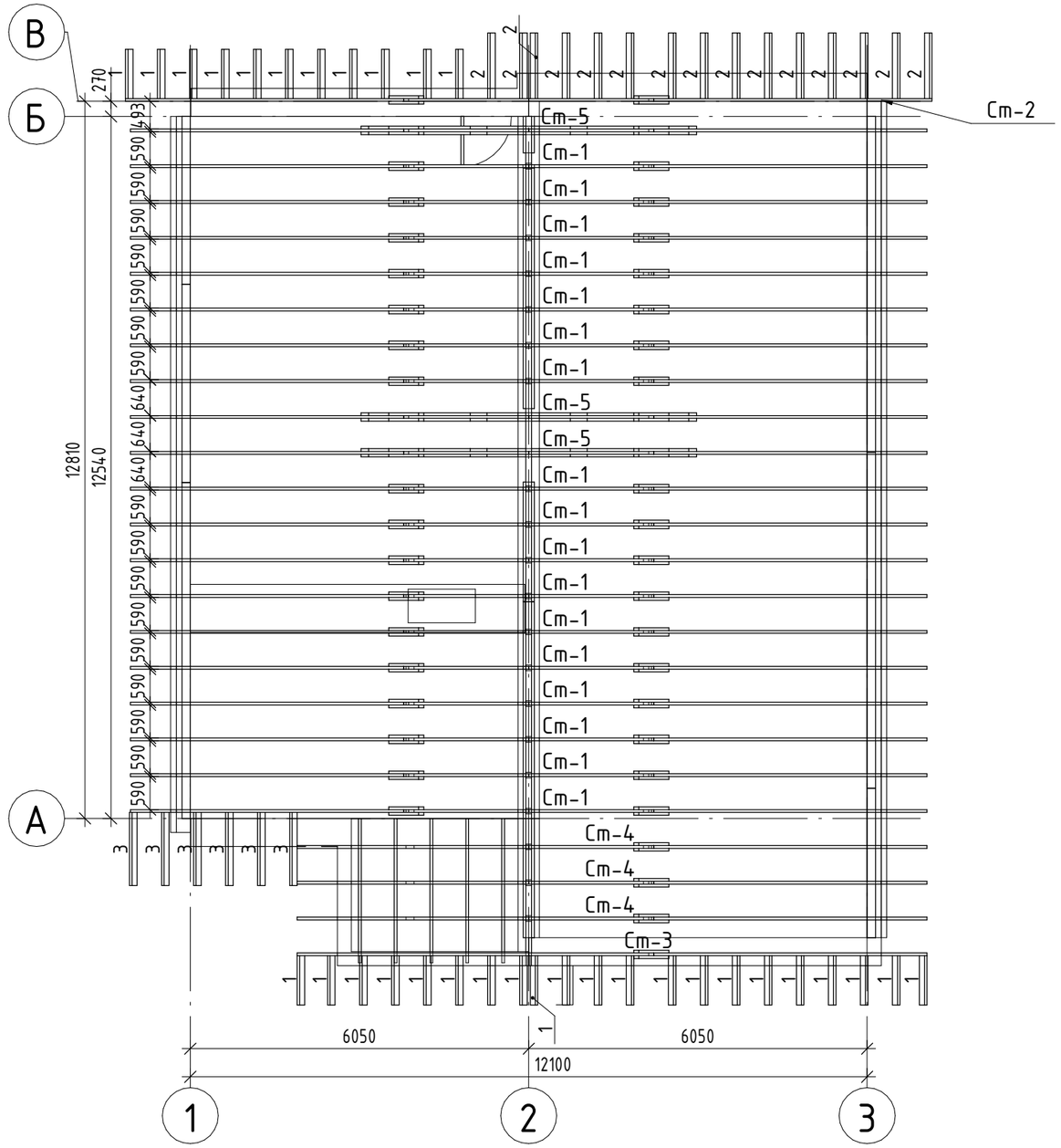

Спецификация элементов стропильной системы						
Поз.	Наименование		Кол-во			Примечание
1	Ст-1		17			
2	Ст-2		1			
3	Ст-3		1			
4	Ст-4		3			
5	Ст-5		1			
Поз.	Обозначение	Наименование	Длина, мм	Объем ед.	Кол-во	Примечание
1	ГОСТ 8486-86	200х50	880	0,01 $м^3$	32	
2	ГОСТ 8486-86	200х50	1170	0,01 $м^3$	15	
3	ГОСТ 8486-86	200х50	1307	0,01 $м^3$	6	

1. Все деревянные элементы выполнить из древесины хвойных пород I категории ГОСТ24454-80*Е, с влажностью не более 20%.
2. Антисептирование и защиту древесины от увлажнения выполнить в соответствии с требованиями СП 64.13330.2010 "Деревянные конструкции" и СП 17.13330.2011 "Кровли".
3. Все деревянные элементы кровли обработать антисептиками и огнезащитным составом I группы.
4. Крепление деревянных элементов между собой выполнять гвоздями по ГОСТ 4028-63*, строительными скобами и металлическими изделиями.
5. Стропильная система должна быть обработана антисептиками и огнезащитными составами. В процессе эксплуатации здания необходим систематический контроль за состоянием защищенных поверхностей с проведением своевременного восстановления огнезащиты деревянных конструкций с учетом указаний технодокументации на применение покрытий.
6. Смотреть совместно с листом КР-23 - КР-27.
7. Стропильные ноги крепятся с помощью уголков оцинкованных усиленных.

Согласовано

Взам. инв. №

Подп. и дата

Инв. № подл.

Изм.	Кол.уч	Лист	№док.	Подпись	Дата	2022 - КР		
Разработал		Попов				Одноэтажный дом 16,0х13,0 м	Стадия	Лист	Листов
							Р	22	
						План стропильной системы			

Формат: А3А

Ст-1

1 : 50

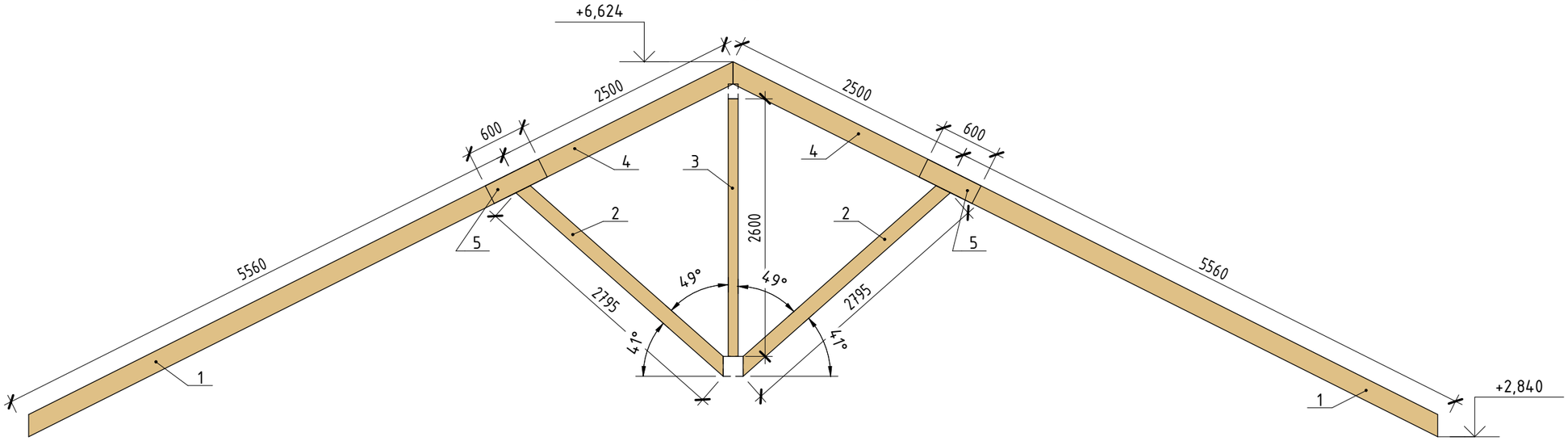

1. Все деревянные элементы выполнить из древесины хвойных пород I категории ГОСТ24454-80*Е, с влажностью не более 20%.
2. Антисептирование и защиту древесины от увлажнения выполнить в соответствии с требованиями СП 64.13330.2010 "Деревянные конструкции" и СП 17.13330.2011 "Кровли".
3. Все деревянные элементы кровли обработать антисептиками и огнезащитным составом I группы.
4. Крепление деревянных элементов между собой выполнять гвоздями по ГОСТ 4028-63*, строительными скобами и металлическими изделиями.
5. Стропильная система должна быть обработана антисептиками и огнезащитными составами. В процессе эксплуатации здания необходим систематический контроль за состоянием защищенных поверхностей с проведением своевременного восстановления огнезащиты деревянных конструкций с учетом указаний технодокументации на применение покрытий.
6. Смотреть совместно с листом КР-22.
7. Стропильные ноги крепятся с помощью уголков оцинкованных усиленных.

Спецификация Ст-1

Поз.	Обозначение	Тип сечения	Длина, мм	Объем	Кол-во	Примечание
1	ГОСТ 8486-86	200x50	5560	0,06 $м^3$	2	
2	ГОСТ 8486-86	150x50	2795	0,02 $м^3$	2	
3	ГОСТ 8486-86	100x100	2600	0,03 $м^3$	1	
4	ГОСТ 8486-86	200x50	2500	0,02 $м^3$	2	
5	ГОСТ 8486-86	200x50	600	0,01 $м^3$	4	

Изм.	Кол.уч	Лист	№док.	Подпись	Дата	2022 - КР			
Разработал		Попов				Одноэтажный дом 16,0x13,0 м	Стадия	Лист	Листов
							Р	23	
						Элемент стропильной системы Ст-1			

Согласовано

Взам. инв. №

Подп. и дата

Инв. № подл.

Формат: А3А

Ст-2

1 : 50

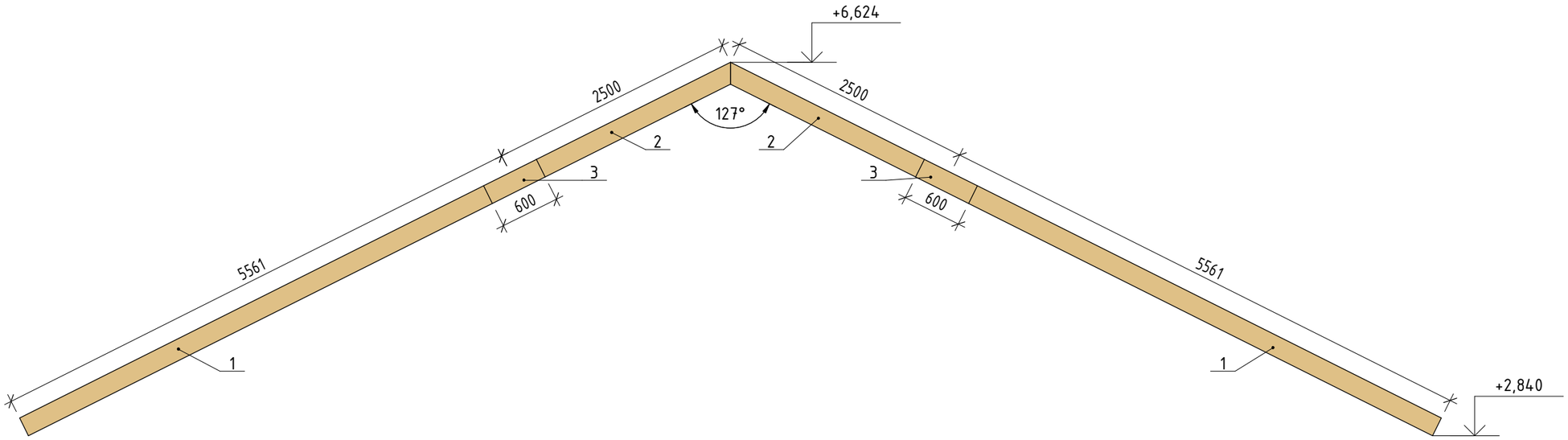

1. Все деревянные элементы выполнить из древесины хвойных пород I категории ГОСТ24454-80*Е, с влажностью не более 20%.
2. Антисептирование и защиту древесины от увлажнения выполнить в соответствии с требованиями СП 64.13330.2010 "Деревянные конструкции" и СП 17.13330.2011 "Кровли".
3. Все деревянные элементы кровли обработать антисептиками и огнезащитным составом I группы.
4. Крепление деревянных элементов между собой выполнять гвоздями по ГОСТ 4028-63*, строительными скобами и металлическими изделиями.
5. Стропильная система должна быть обработана антисептиками и огнезащитными составами. В процессе эксплуатации здания необходим систематический контроль за состоянием защищенных поверхностей с проведением своевременного восстановления огнезащиты деревянных конструкций с учетом указаний технодокументации на применение покрытий.
6. Смотреть совместно с листом КР-22.
7. Стропильные ноги крепятся с помощью уголков оцинкованных усиленных.

Спецификация Ст-2

Поз.	Обозначение	Тип сечения	Длина, мм	Объем	Кол-во	Примечание
1	ГОСТ 8486-86	200x50	5560	0,06 $м^3$	2	
2	ГОСТ 8486-86	200x50	2500	0,02 $м^3$	2	
3	ГОСТ 8486-86	200x50	600	0,01 $м^3$	4	

Изм.	Кол.уч	Лист	№док.	Подпись	Дата	2022 - КР			
Разработал		Попов				Одноэтажный дом 16,0x13,0 м	Стадия	Лист	Листов
							Р	24	
						Элемент стропильной системы Ст-2			

Согласовано

Взам. инв. №

Подп. и дата

Инв. № подл.

Формат: А3А

Ст-3

1 : 50

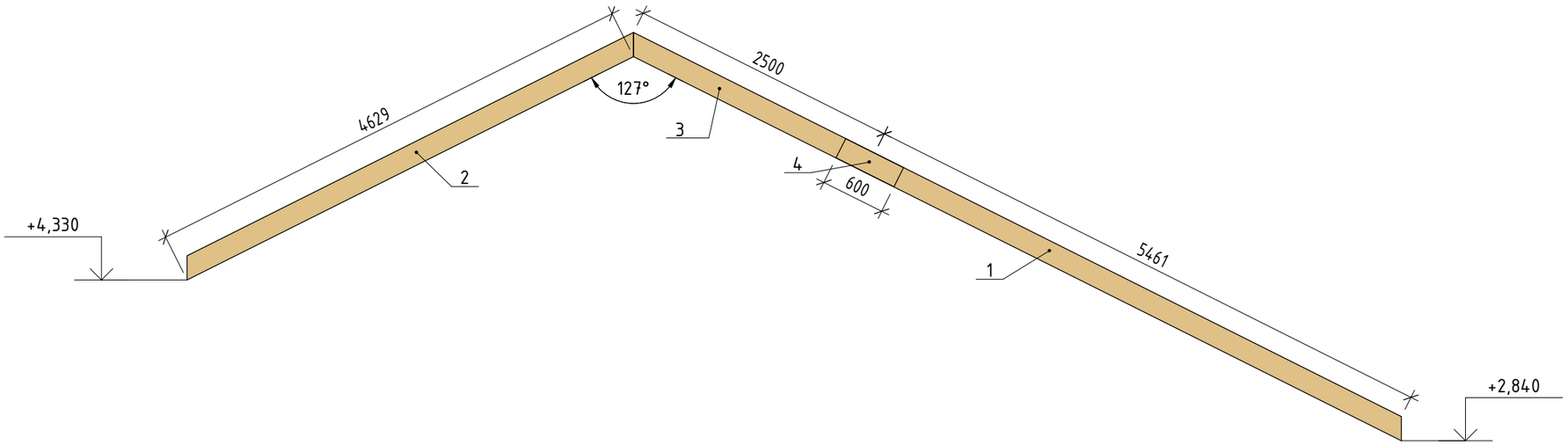

1. Все деревянные элементы выполнить из древесины хвойных пород I категории ГОСТ24454-80*Е, с влажностью не более 20%.
2. Антисептирование и защиту древесины от увлажнения выполнить в соответствии с требованиями СП 64.13330.2010 "Деревянные конструкции" и СП 17.13330.2011 "Кровли".
3. Все деревянные элементы кровли обработать антисептиками и огнезащитным составом I группы.
4. Крепление деревянных элементов между собой выполнять гвоздями по ГОСТ 4028-63*, строительными скобами и металлическими изделиями.
5. Стропильная система должна быть обработана антисептиками и огнезащитными составами. В процессе эксплуатации здания необходим систематический контроль за состоянием защищенных поверхностей с проведением своевременного восстановления огнезащиты деревянных конструкций с учетом указаний технодокументации на применение покрытий.
6. Смотреть совместно с листом КР-22.
7. Стропильные ноги крепятся с помощью уголков оцинкованных усиленных.

Спецификация Ст-3

Поз.	Обозначение	Тип сечения	Длина, мм	Объем	Кол-во	Примечание
1	ГОСТ 8486-86	200x50	5560	0,06 $м^3$	1	
2	ГОСТ 8486-86	200x50	4730	0,05 $м^3$	1	
3	ГОСТ 8486-86	200x50	2500	0,02 $м^3$	1	
4	ГОСТ 8486-86	200x50	600	0,01 $м^3$	2	

Изм.	Кол.уч	Лист	№док.	Подпись	Дата	2022 - КР			
Разработал		Попов				Одноэтажный дом 16,0x13,0 м	Стадия	Лист	Листов
							Р	25	
						Элемент стропильной системы Ст-3			

Согласовано

Взам. инв. №

Подп. и дата

Инв. № подл.

Формат: А3А

Ст-4

1 : 50

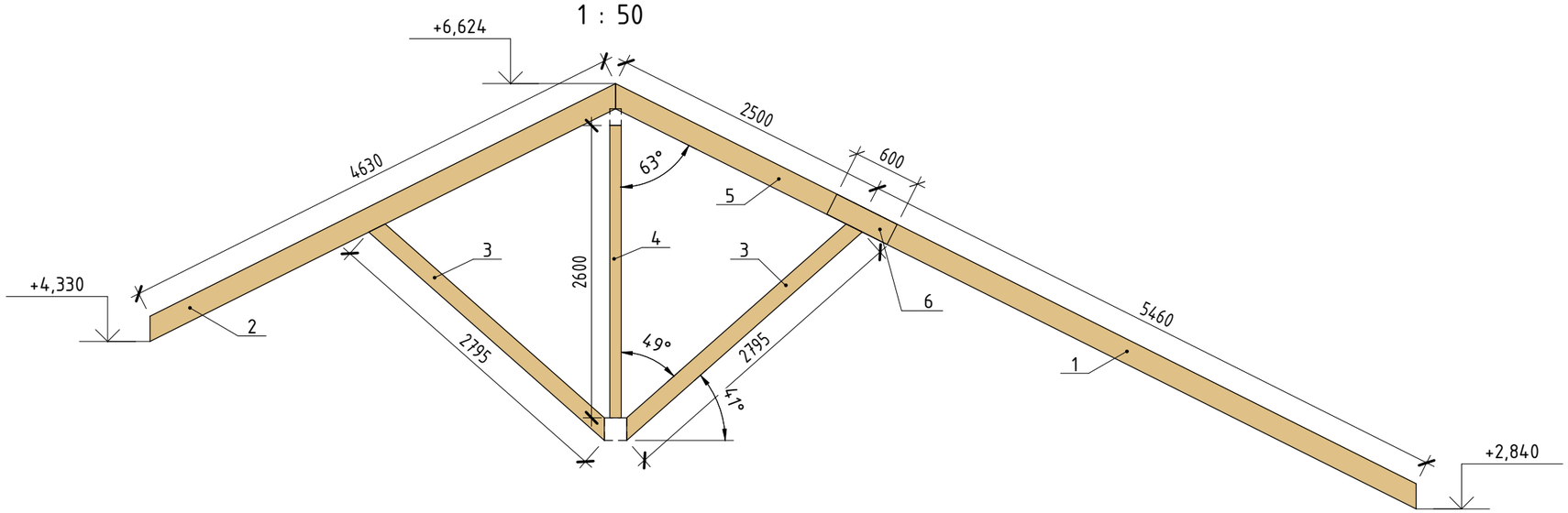

1. Все деревянные элементы выполнить из древесины хвойных пород I категории ГОСТ24454-80*Е, с влажностью не более 20%.
2. Антисептирование и защиту древесины от увлажнения выполнить в соответствии с требованиями СП 64.13330.2010 "Деревянные конструкции" и СП 17.13330.2011 "Кровли".
3. Все деревянные элементы кровли обработать антисептиками и огнезащитным составом I группы.
4. Крепление деревянных элементов между собой выполнять гвоздями по ГОСТ 4028-63*, строительными скобами и металлическими изделиями.
5. Стропильная система должна быть обработана антисептиками и огнезащитными составами. В процессе эксплуатации здания необходим систематический контроль за состоянием защищенных поверхностей с проведением своевременного восстановления огнезащиты деревянных конструкций с учетом указаний технодокументации на применение покрытий.
6. Смотреть совместно с листом КР-22.
7. Стропильные ноги крепятся с помощью уголков оцинкованных усиленных.

Спецификация Ст-4

Поз.	Обозначение	Тип сечения	Длина, мм	Объем	Кол-во	Примечание
1	ГОСТ 8486-86	200x50	5560	0,06 $м^3$	1	
2	ГОСТ 8486-86	200x50	4730	0,05 $м^3$	1	
3	ГОСТ 8486-86	150x50	2795	0,02 $м^3$	2	
4	ГОСТ 8486-86	100x100	2600	0,03 $м^3$	1	
5	ГОСТ 8486-86	200x50	2500	0,02 $м^3$	1	
6	ГОСТ 8486-86	200x50	600	0,01 $м^3$	2	

Изм.	Кол.уч	Лист	№док.	Подпись	Дата	2022 - КР			
Разработал		Попов				Одноэтажный дом 16,0x13,0 м	Стадия	Лист	Листов
							Р	26	
						Элемент стропильной системы Ст-4			

Согласовано

Взам. инв. №

Подп. и дата

Инв. № подл.

Формат: А3А

Ст-5

1 : 50

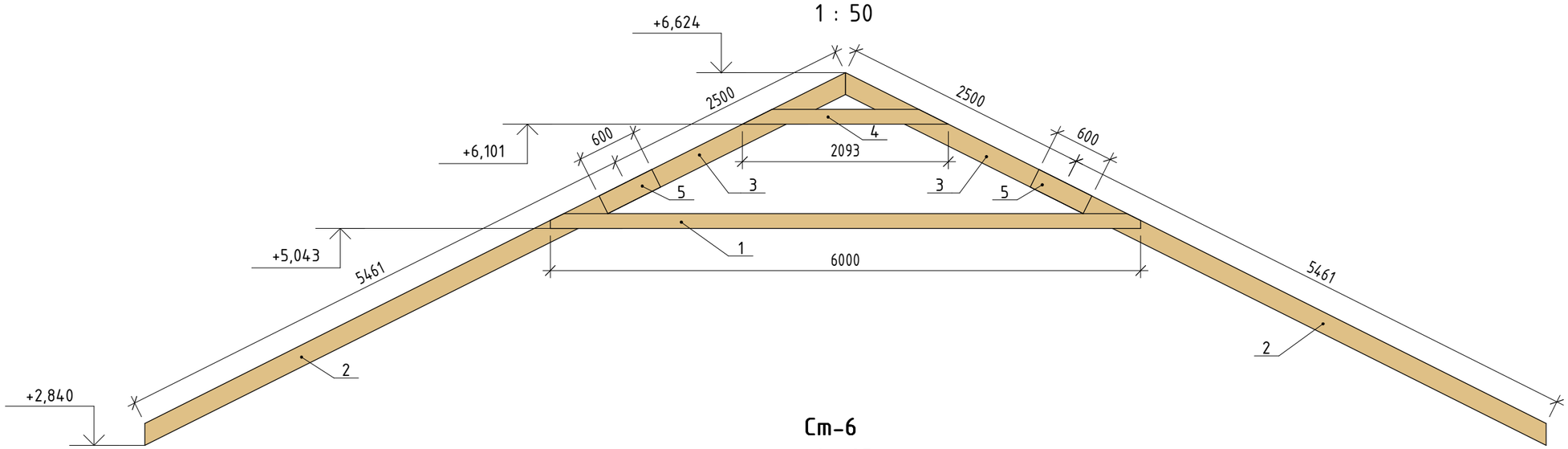

Ст-6

1 : 25

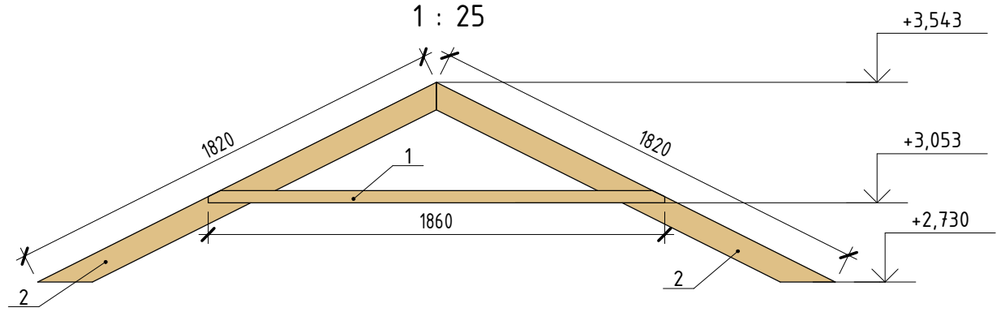

Спецификация Ст-5

Поз.	Обозначение	Тип сечения	Длина, мм	Объем	Кол-во	Примечание
1	ГОСТ 8486-86	150x50	6000	0,04 $м^3$	2	
2	ГОСТ 8486-86	200x50	5560	0,06 $м^3$	2	
3	ГОСТ 8486-86	200x50	2500	0,02 $м^3$	2	
4	ГОСТ 8486-86	150x50	2095	0,01 $м^3$	2	
5	ГОСТ 8486-86	200x50	600	0,01 $м^3$	4	

Спецификация Ст-6

Поз.	Обозначение	Тип сечения	Длина, мм	Объем	Кол-во	Примечание
1	ГОСТ 8486-86	50x25	1860	0,00 $м^3$	1	Затяжка
2	ГОСТ 8486-86	100x50	1820	0,01 $м^3$	2	Стропила

1. Все деревянные элементы выполнить из древесины хвойных пород I категории ГОСТ24454-80*Е, с влажностью не более 20%.
2. Антисептирование и защиту древесины от увлажнения выполнить в соответствии с требованиями СП 64.13330.2010 "Деревянные конструкции" и СП 17.13330.2011 "Кровли".
3. Все деревянные элементы кровли обработать антисептиками и огнезащитным составом I группы.
4. Крепление деревянных элементов между собой выполнять гвоздями по ГОСТ 4028-63*, строительными скобами и металлическими изделиями.
5. Стропильная система должна быть обработана антисептиками и огнезащитными составами. В процессе эксплуатации здания необходим систематический контроль за состоянием защищенных поверхностей с проведением своевременного восстановления огнезащиты деревянных конструкций с учетом указаний технодокументации на применение покрытий.
6. Смотреть совместно с листом КР-22.
7. Стропильные ноги крепятся с помощью уголков оцинкованных усиленных.
8. Ст-6 смотреть на листе КР-31.

Изм.	Кол.уч	Лист	№док.	Подпись	Дата	2022 - КР			
Разработал		Попов				Одноэтажный дом 16,0x13,0 м	Стадия	Лист	Листов
							Р	27	
						Элемент стропильной системы Ст-5, Ст-6			

Согласовано

Взам. инв. №

Подп. и дата

Инв. № подл.

Формат: А3А

План кровли
1 : 100

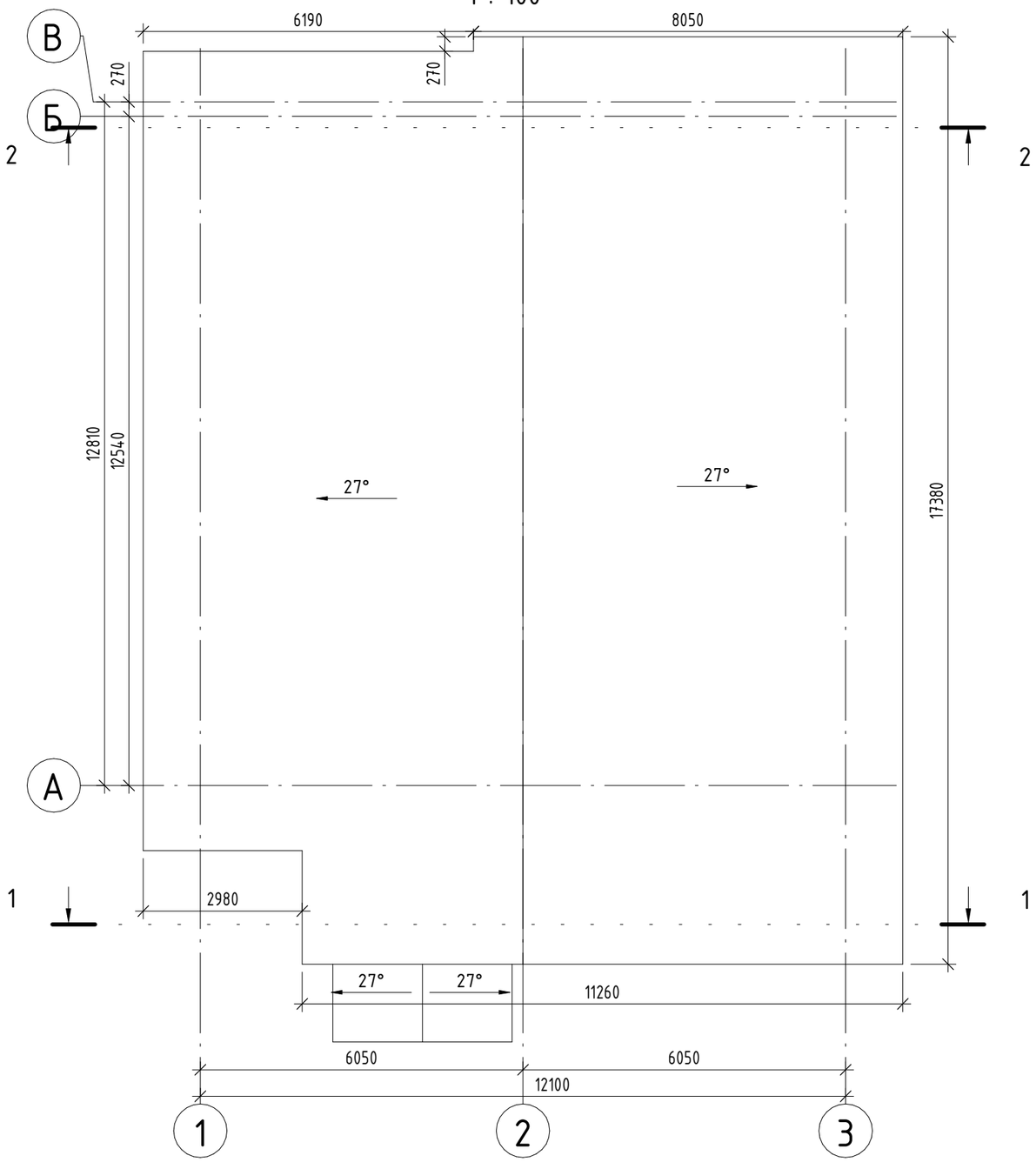

Сечение 1-1
1 : 80

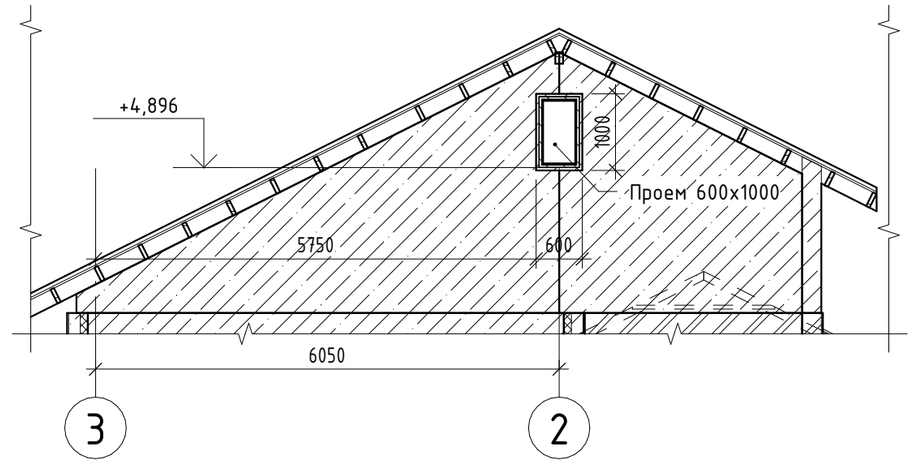

Сечение 2-2
1 : 80

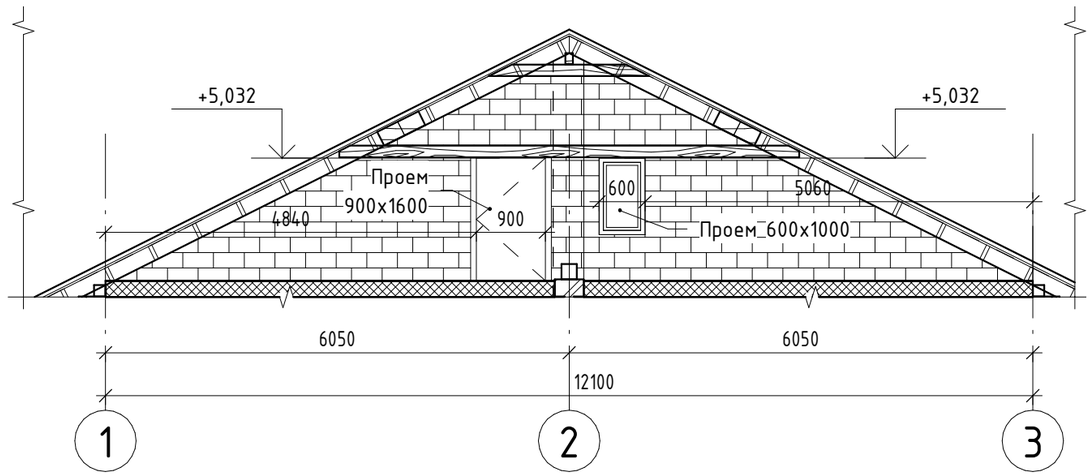

1. Работы по устройству кровли выполнятьвсоответствии с СП 17.13330.2011.
2. Монтаж кровельных материалов производитьвмягкой обуви.
3. Кровля фальцевая; цветпринять согласно ведомости отделки фасадов.
4. Угол ската кровли 27.
5. Площадь кровли равна 268 м^2

						2022 - КР		
Изм.	Кол.уч	Лист	№док.	Подпись	Дата			
Разработал		Попов				Одноэтажный дом 16,0х13,0 м	Стадия	Лист	Листов
							Р	28	
						План кровли			

Согласовано

Взам. инв. №

Подп. и дата

Инв. № подл.

Формат: А3А

План 0.000

1 : 100

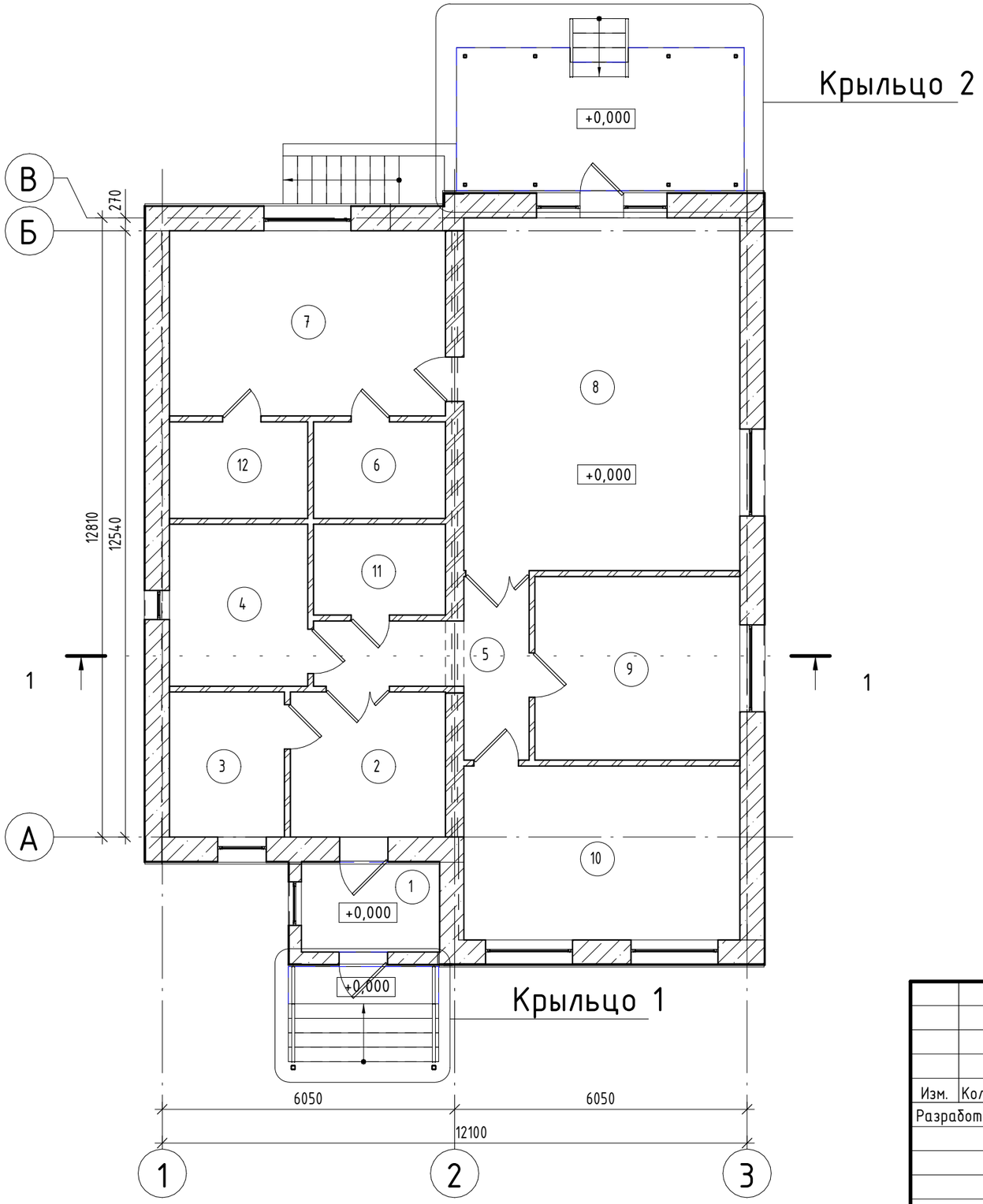

Экспликация помещений		
Номер	Наименование	Площадь
1	Тамбур	5,32 $м^2$
2	Прихожая	9,63 $м^2$
3	Котельная	7,14 $м^2$
4	Гардероб	9,58 $м^2$
5	Коридор	9,33 $м^2$
6	Ванная	5,46 $м^2$
7	Комната 1	21,87 $м^2$
8	Гостиная, Столовая, Кухня	41,68 $м^2$
9	Комната 2	16,11 $м^2$
10	Комната 3	20,56 $м^2$
11	Санузел	5,13 $м^2$
12	Гардероб	5,72 $м^2$

Согласовано

Взам. инв. №

Подп. и дата

Инв. № подл.

Изм.	Кол.уч	Лист	№док.	Подпись	Дата	2022 - КР			
Разработал		Попов				Одноэтажный дом 16,0х13,0 м	Стадия	Лист	Листов
							Р	29	
						План на отм. 0.000			

Формат: А3А

Узел 1
1 : 25

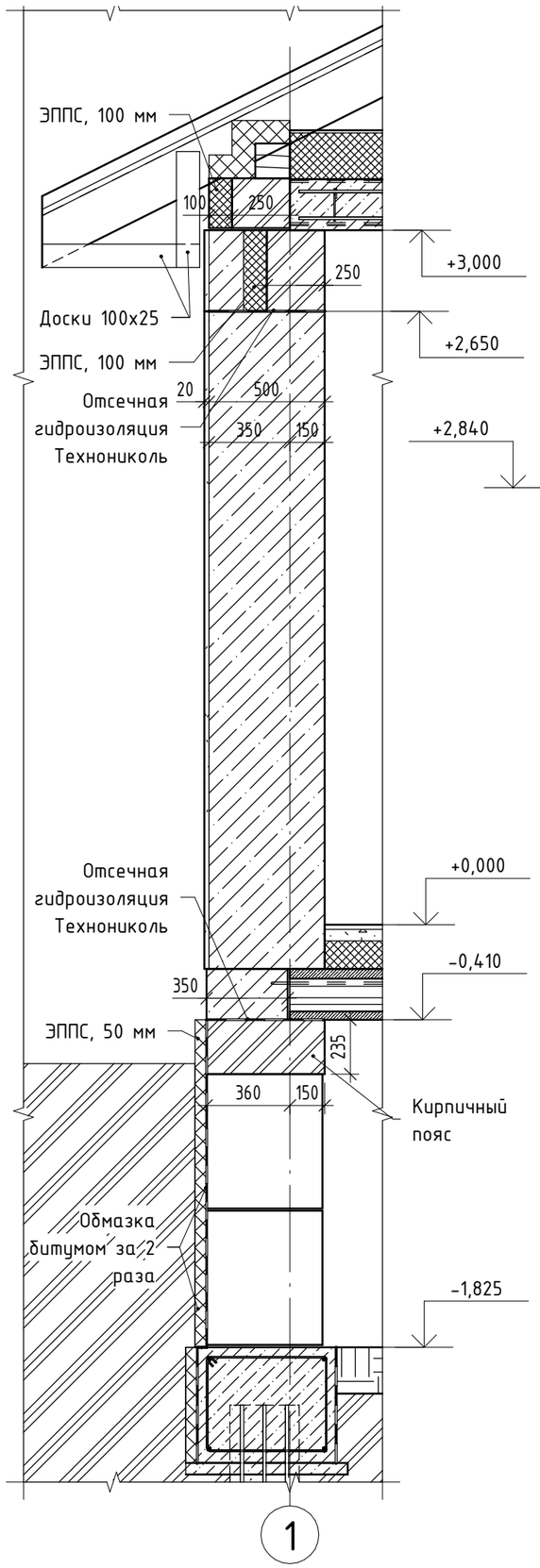

Разрез 1-1
1 : 50

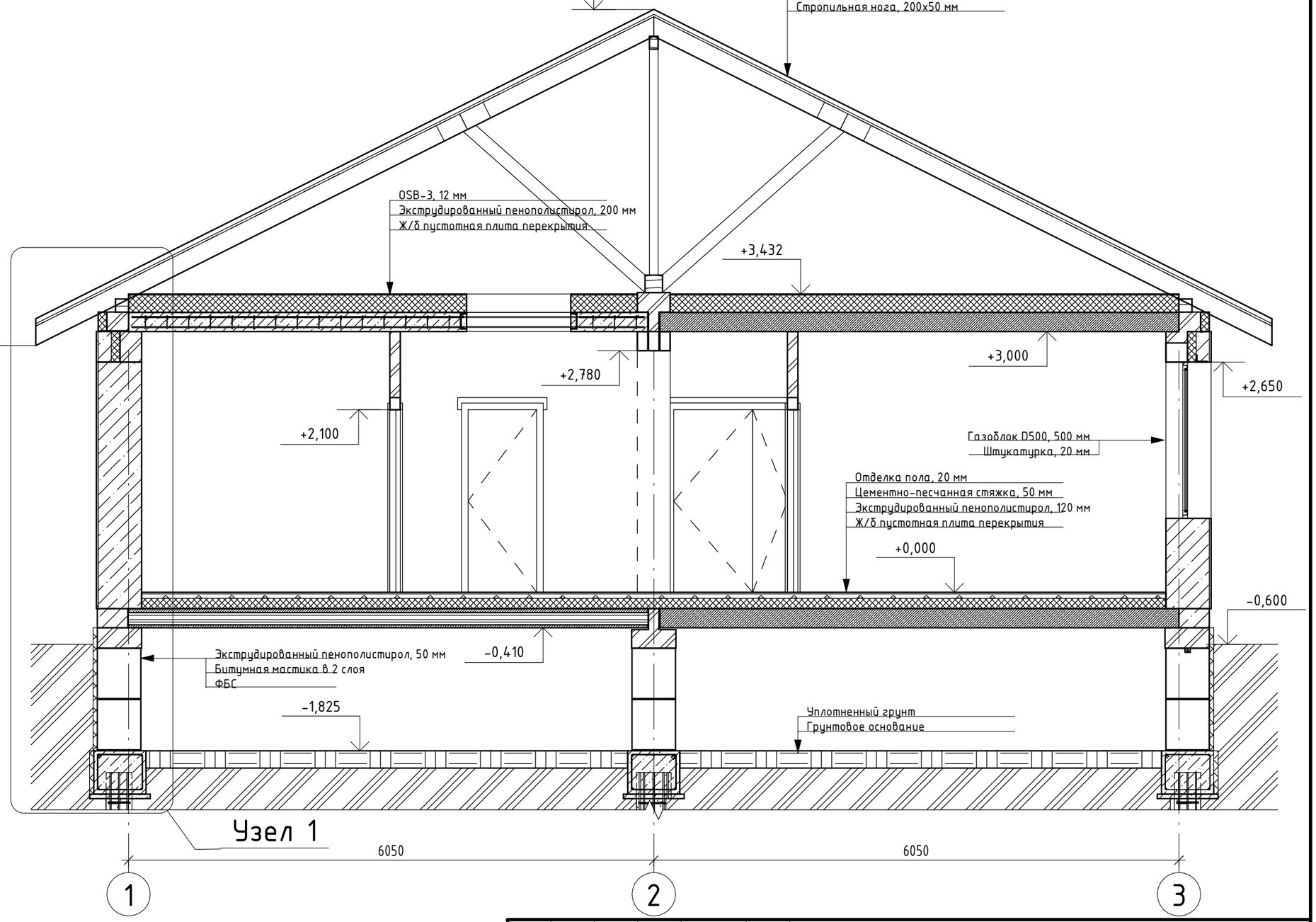

						2022 - КР		
Изм.	Кол.уч	Лист	№док.	Подпись	Дата			
Разработал		Попов				Одноэтажный дом 16,0х13,0 м	Стадия	Лист	Листов
							Р	30	
						Разрез 1-1			

Согласовано

Взам. инв. №

Подп. и дата

Инв. № подл.

Формат: А3А

План 0.000 - фрагмент 1

1 : 50

1	Верхняя вдоль букв. осей Ø8_А400
1	Верхняя вдоль цифр. осей Ø8_А400
1	Нижняя вдоль букв. осей Ø8_А400
1	Нижняя вдоль цифр. осей Ø8_А400

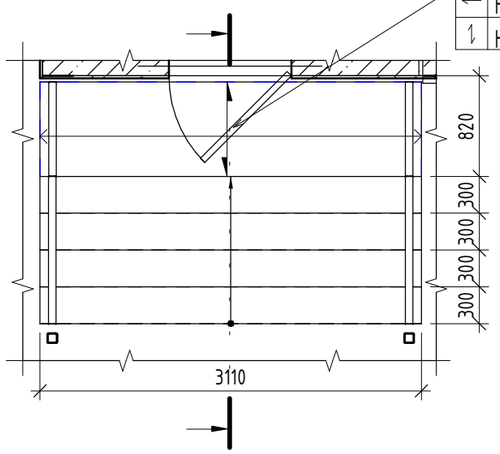

Ведомость стали Л-1				
Изделия арматурные				Всего
ГОСТ 5781-82				
А240		А400		
Ø8	Итого А240	Ø10	Итого А400	
32,6	32,64	28,76	49,6	82,3

Сечение 1-1

1 : 35

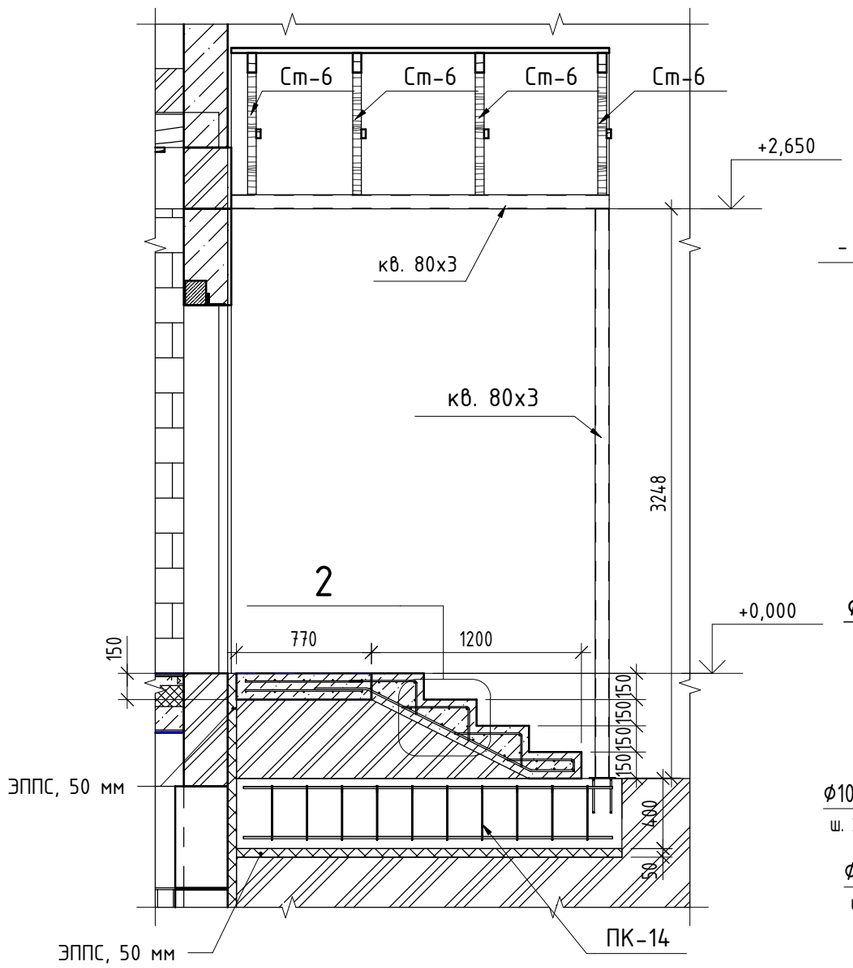

ЗД-4

1 : 10

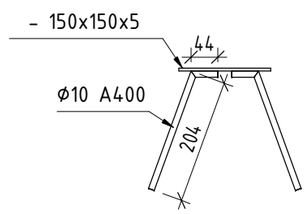

Узел 2

1 : 15

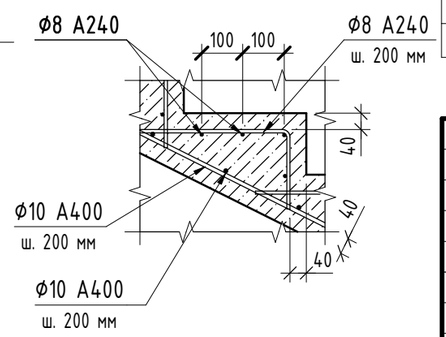

План ростверков

1 : 50

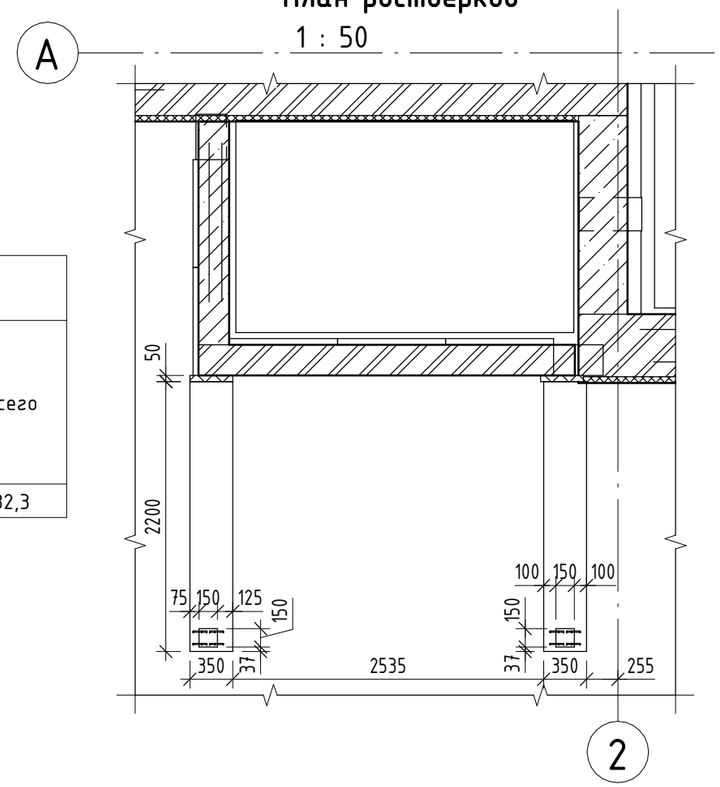

План каркасов ростверка

1 : 50

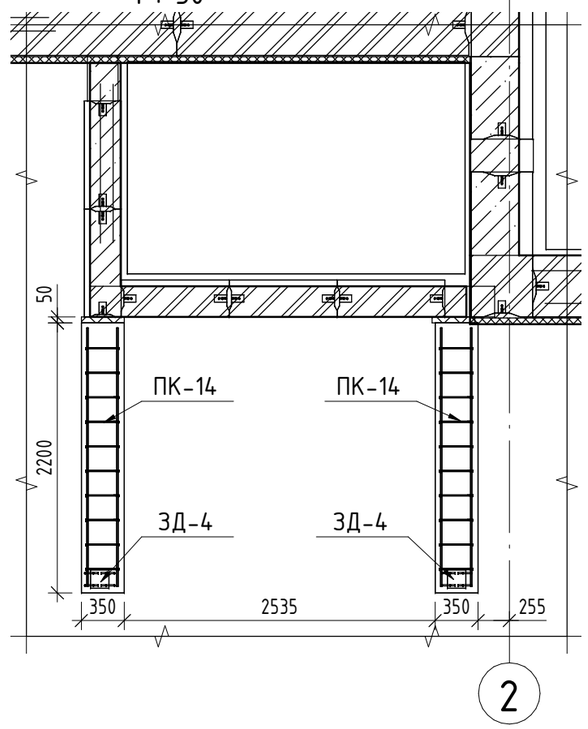

Ведомость материалов Крыльцо-1						
Поз.	Обозначение	Наименование		Объем		Примечание
	ГОСТ 26633-2015	В25 F100 W6		0,36 м³		Площадка
	ГОСТ 26633-2015	В25 F100 W6		0,77 м³		Лестнца
РМ-К 1	ГОСТ 26633-2015	В25 F100 W6		0,62 м³		Ростверк
Поз.	Обозначение	Наименование	Длина, мм	Объем ед.	Кол-во	Примечание
1	ГОСТ 8486-86	50х25	1860	0,002 м³	4	Затяжка
2	ГОСТ 8486-86	100х50	1820	0,008 м³	8	Стропила
Поз.	Обозначение	Наименование	Длина, мм	Масса ед., кг	Кол-во	Примечание
1	ТУ 36-2287-80	кв. 80х3	2160	14,95	2	Балка опорная

Спецификация ЗД-4					
Поз.	Обозначение	Наименование	Масса ед.,кг	Кол-во	Примечание
1	ГОСТ 5781-82	Ø10 А400	0,14	4	
2	ГОСТ 19903-74	- 150х150х5	0,84	1	

1. Каркасы ростверка Крыльца 1 представлены на листе КР-10

Изм.	Кол.уч	Лист	№док.	Подпись	Дата	2022 - КР		
Разработал		Попов				Одноэтажный дом 16,0х13,0 м	Стадия	Лист	Листов
							Р	31	
						Крыльцо 1		

Согласовано

Взам. инв. №

Подп. и дата

Инв. № подл.

Формат: А3А

План 0.000 – фрагмент 2

1 : 50

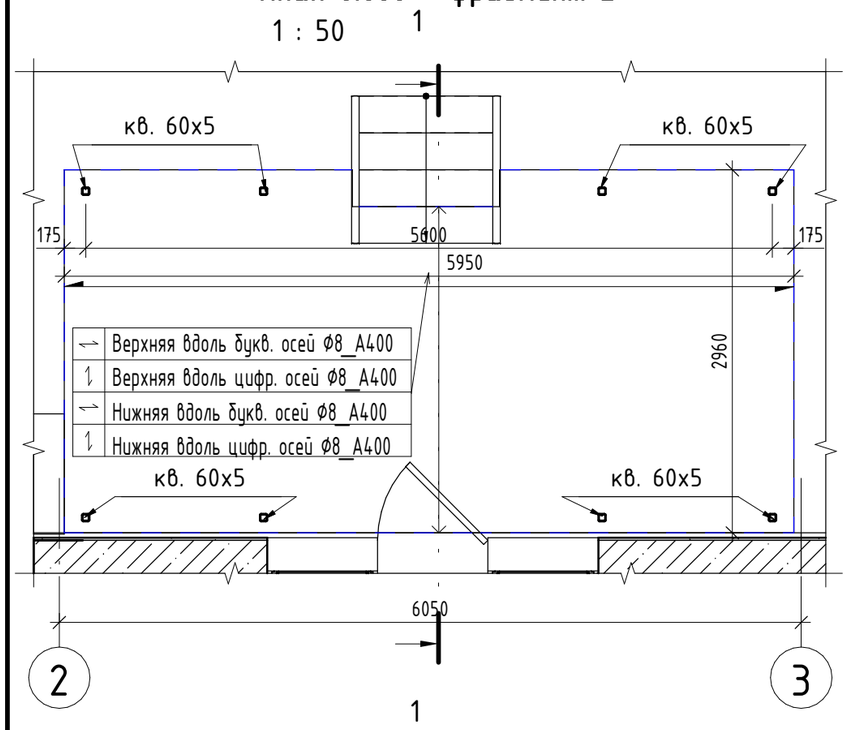

План каркасов ростверка

1 : 50

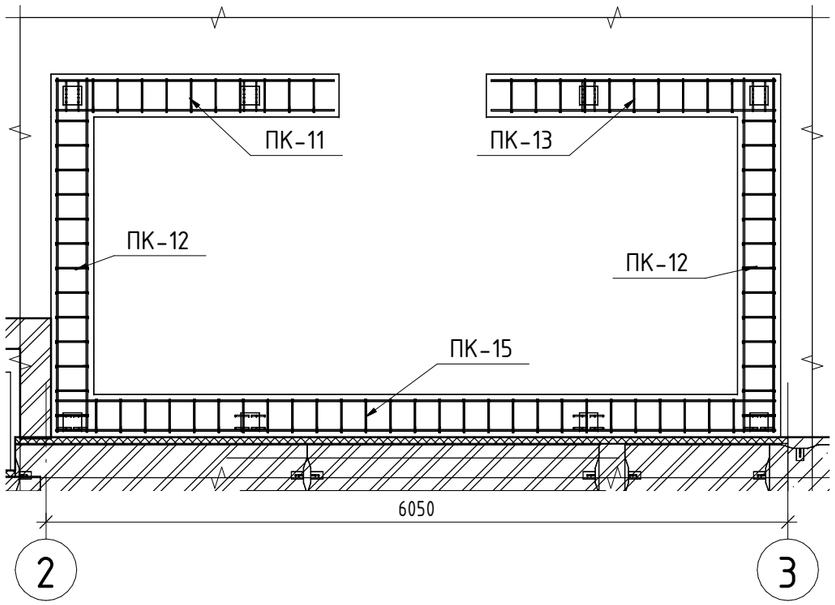

Разрез 1-1

1 : 50

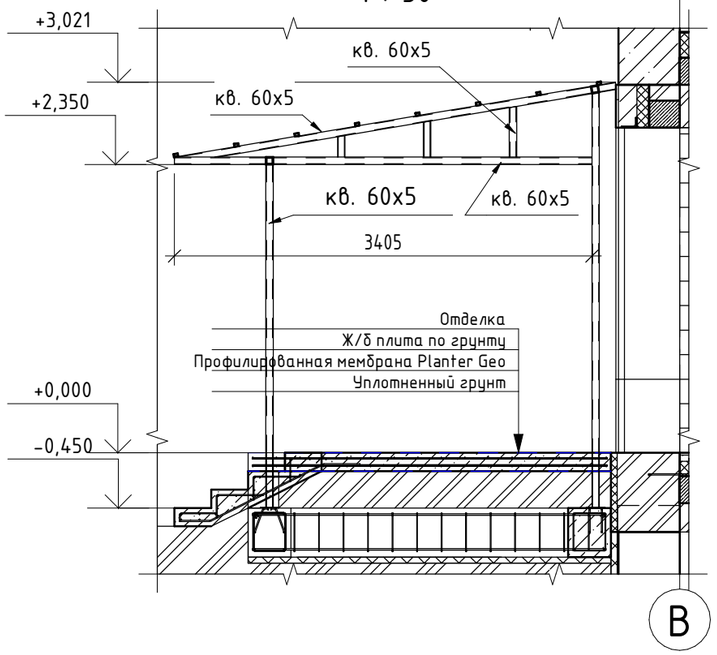

План ростверка

1 : 50

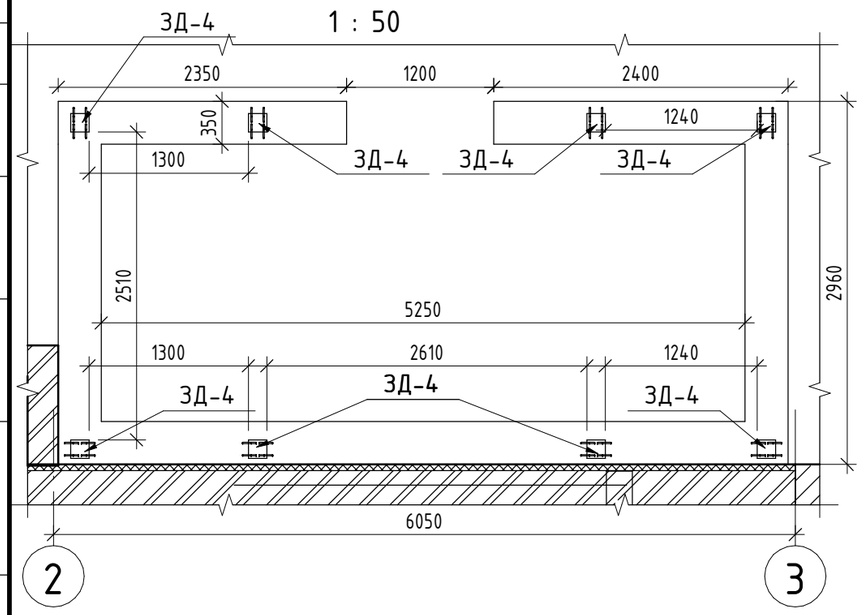

Ведомость стали Л-2				
Изделия арматурные				Всего
ГОСТ 5781-82				
А240		А400		
Ø8	Итого А240	Ø10	Итого А400	
15,0	14,99	14,00	124,4	139,4

1. ЗД-4 смотреть на листе КР-31
2. Армирование лестницы выполнить аналогично Крыльцу 1.
3. Каркасы ростверка Крыльца 1 представлены на листе КР-10

Спецификация элементов Крыльцо 2

Поз.	Обозначение	Наименование	Длина, мм	Масса ед, кг	Кол-во	Примечание
1	ТУ ВЕ8639-82	кв. 60х5	195	1,41	1	
2	ТУ ВЕ8639-82	кв. 60х5	230	1,90	3	
3	ТУ ВЕ8639-82	кв. 60х5	315	2,39	1	
4	ТУ ВЕ8639-82	кв. 60х5	350	2,88	3	
5	ТУ ВЕ8639-82	кв. 60х5	430	3,37	1	
6	ТУ ВЕ8639-82	кв. 60х5	470	3,86	3	
7	ТУ ВЕ8639-82	кв. 60х5	1335	11,01	1	
8	ТУ ВЕ8639-82	кв. 60х5	1390	11,47	1	
9	ТУ ВЕ8639-82	кв. 60х5	2705	22,31	1	
10	ТУ ВЕ8639-82	кв. 60х5	3405	28,09	4	
11	ТУ ВЕ8639-82	кв. 60х5	3650	28,65	4	
12	ГОСТ 8645-68	35х25х2	5515	9,26	1	
13	ТУ ВЕ8639-82	кв. 60х5	5545	45,75	1	
14	ГОСТ 8645-68	35х25х2	5660	9,51	7	
15	ТУ ВЕ8639-82	кв. 60х5	2795	23,06	4	
16	ТУ ВЕ8639-82	кв. 60х5	3445	27,87	4	

Ведомость материалов Крыльцо-2

Поз.	Обозначение	Наименование	Объем	Примечание
	ГОСТ 26633-2015	В25 F100 W6	2,59 $м^3$	Площадка
	ГОСТ 26633-2015	В25 F100 W6	0,30 $м^3$	Лестница
РМ-К 2	ГОСТ 26633-2015	В25 F100 W6	2,13 $м^3$	Ростверк

Согласовано

Взам. инв. №

Подп. и дата

Инв. № подл.

Изм.	Кол.уч	Лист	№док.	Подпись	Дата	2022 - КР			
Разработал		Попов				Одноэтажный дом 16,0х13,0 м	Стадия	Лист	Листов
							Р	32	
						Крыльцо 2			

Формат: А3А