Фасад путепровода

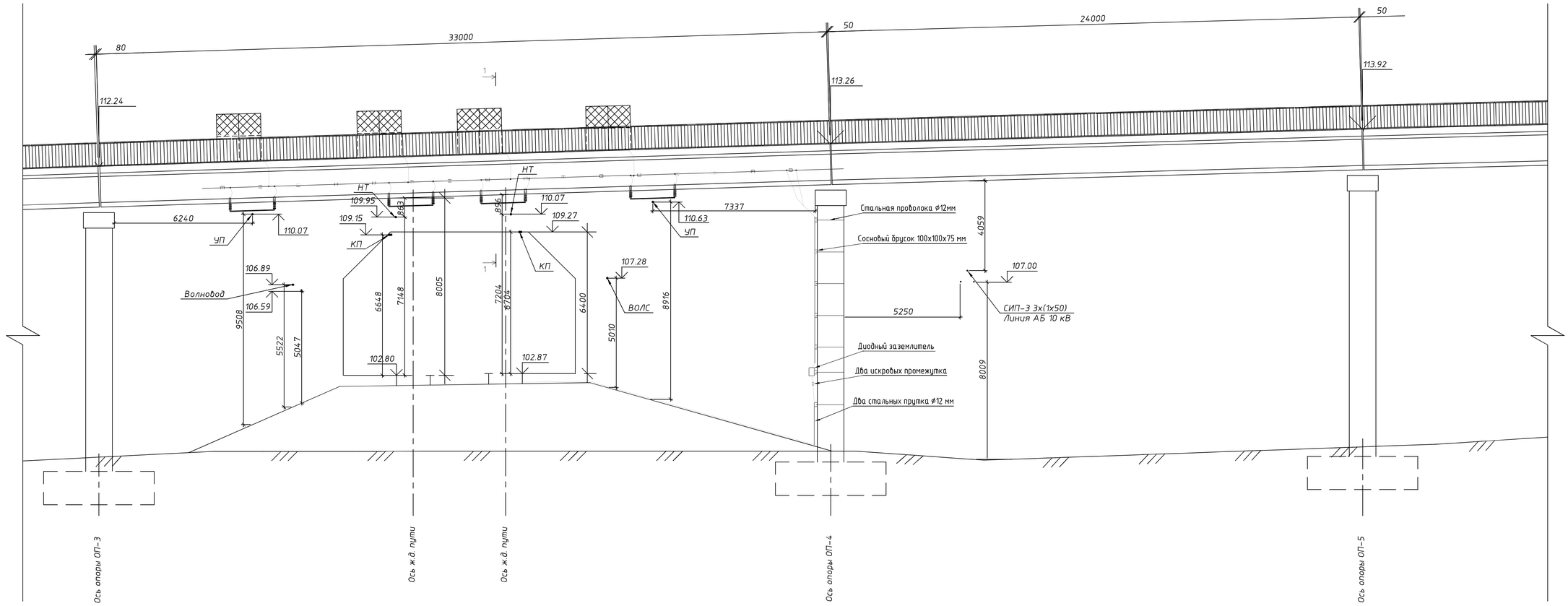

1-1

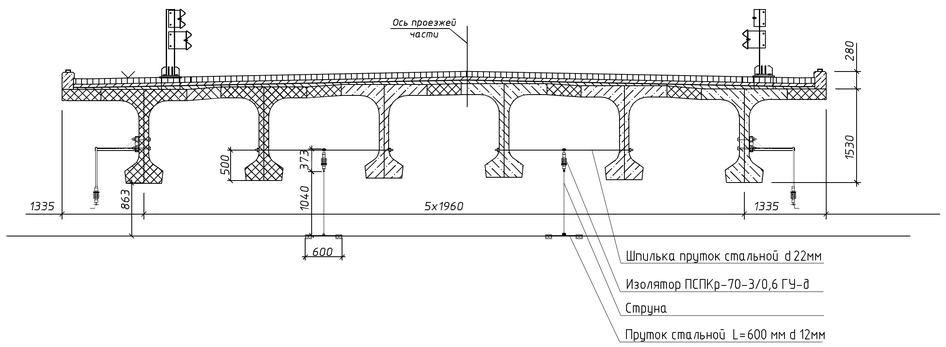

Изолятор подвесной стержневой полимерный ПСПКр-70-3/0,6 ГУ-д УХЛ1

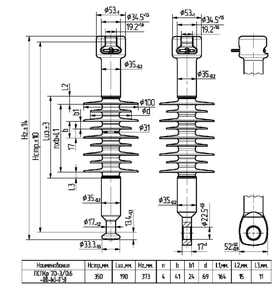

Наименование	Нстр,мм	Lкр,мм	Нк,мм	n	b	b1	d	l1мм	l2мм	l3мм
ПСПКр-70-3/06-88-40-4-д	950	590	373	4	43	24	69	164	85	11

Схема отбойника

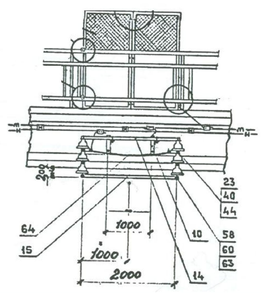

Примечания:

1. Проход усиливающего провода под путепроводом предусматривается без крепления к пролетному строению; несущего троса – с креплением.
2. Заземление путепровода выполнить в соответствии с "Инструкцией по заземлению устройств электроснабжения на электрифицированных железных дорогах", ЦЭ-191 от 10.06.93 г.
3. Металлические конструкции, детали крепления контактной подвески, пролетного строения отбойники, заземляются двумя заземляющими спусками из круглой стали ф12 мм на тяговую сеть через диодно-искровой заземлитель.

Изм.	Кол.уч.	Лист	N док	Подпись	Дата	Восточный обход п.г.т. Подгоренский Подгоренского муниципального района Воронежской области			
Разраб.		Изотов			04.13	Переустройство коммуникаций ОАО "РЖД"	Стадия	Лист	Листов
Проверил		Резник			04.13		П		1
ГИП		Припутнев			04.13				
Н. контр.		Переселкова			04.13	Проход контактной сети под путепроводом	ООО "МОСТИНЖСЕРВИС ПЛЮС"		

Формат А1