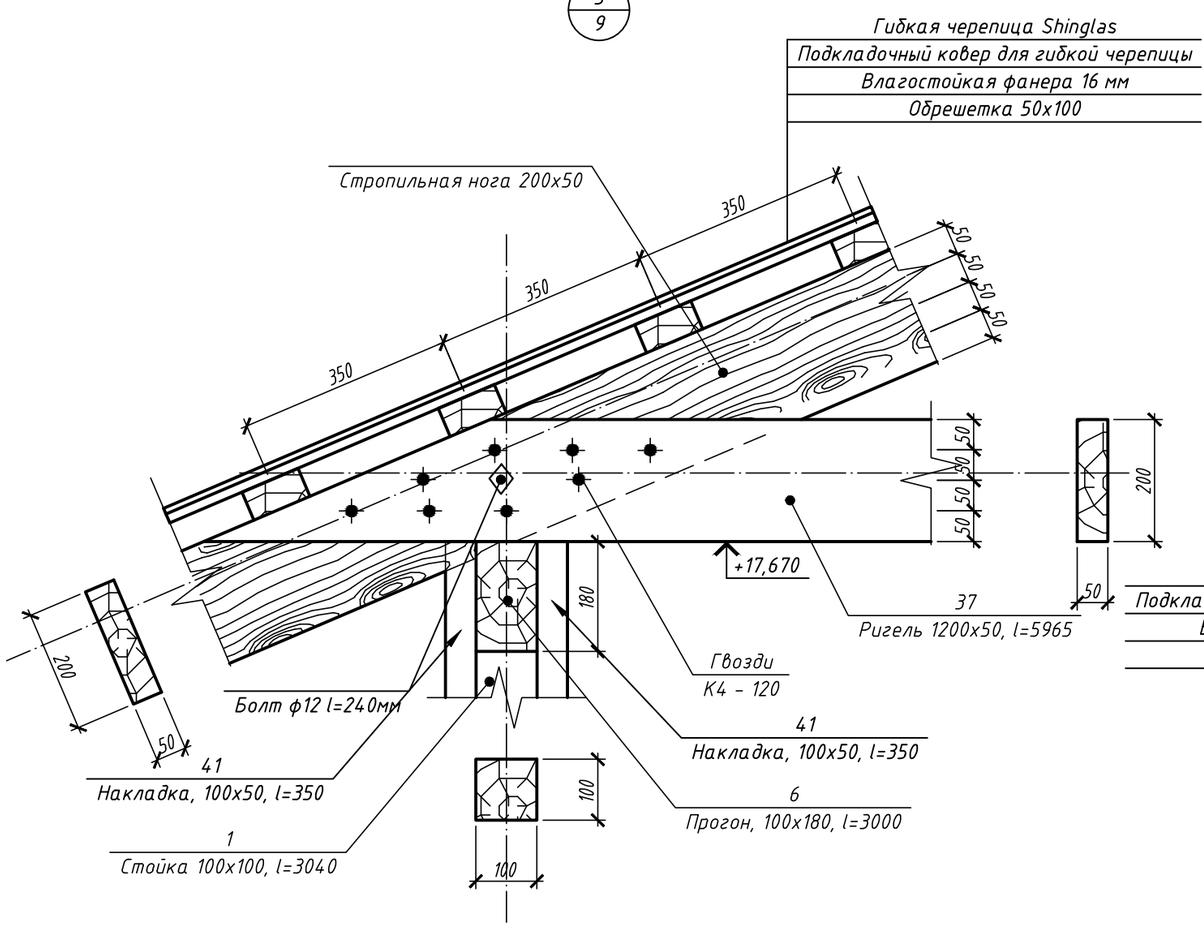

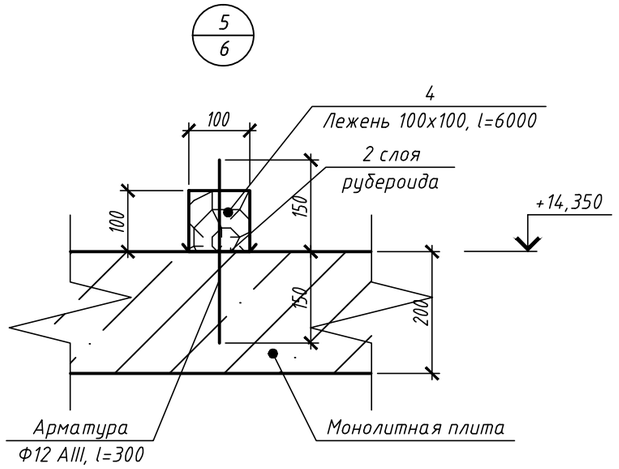

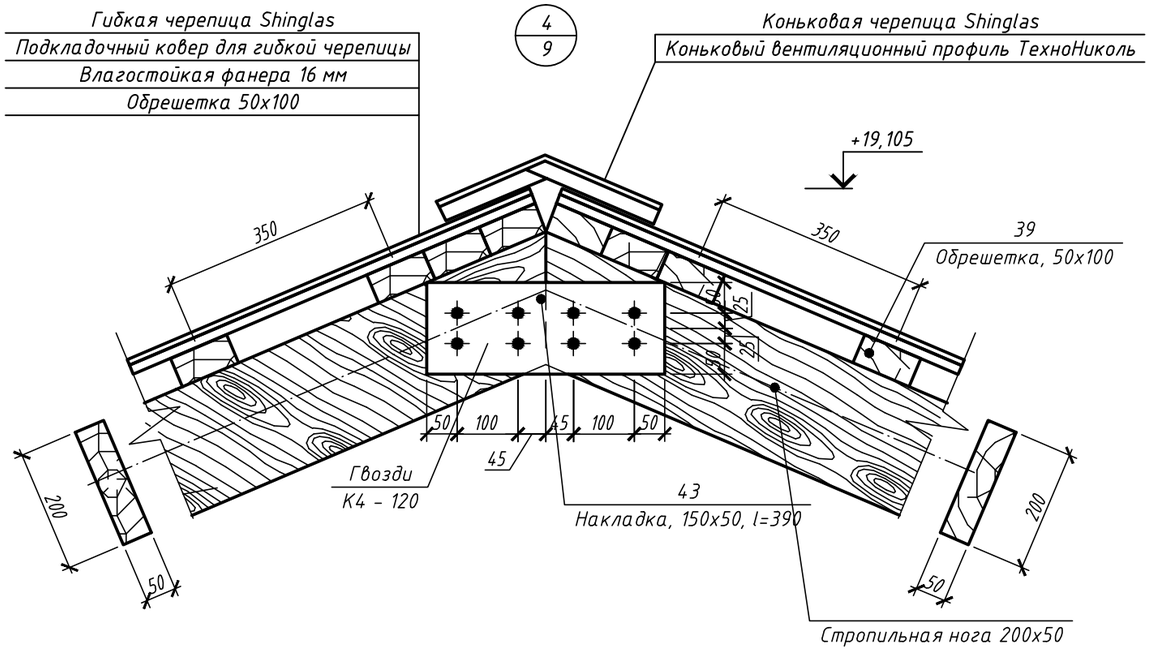

1. Размеры уточнить по месту.
2. Общие данные см. лист 4.
3. Лежень крепить к плите с шагом 1000мм

Изм.	Кол. уч.	Лист	№ док.	Подп.	Дата	Комплекс зданий под размещение ФКУЗ "МСЧ МВД России			
Разраб.						Здание поликлиники. Крыша.	Стадия	Лист	Листов
Проверил							П	12	
ГИП						Узел 3, 4, 5			

Согласовано

Взам. инв. №

Подп. и дата

Инв. № подл.

Формат А3