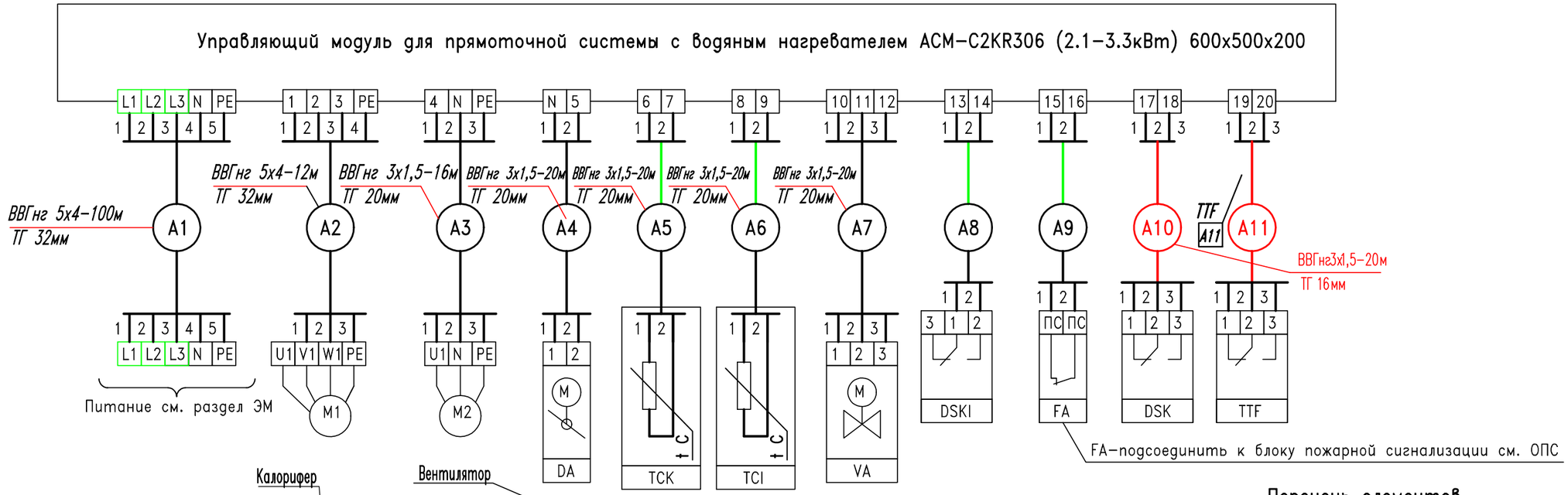

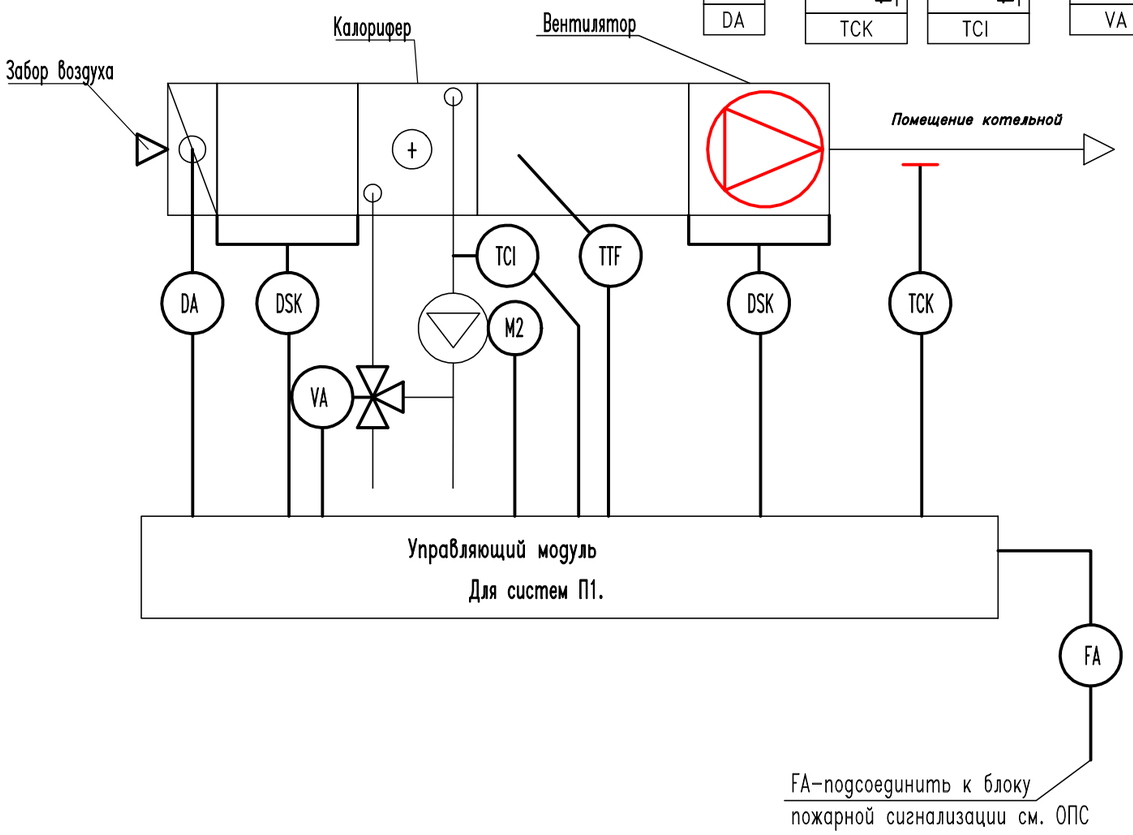

Перечень элементов

Обозн.	Наименование	Кол	Примечан.
	Щит ЩУП1		
M1	Электродвигатель приточного вентилятора	1	
M2	Насос (учтен в ОВ)	1	
DA	Электропривод воздушной заслонки (учтен в ОВ)		
VA	Вентиль 3-х ходовой (учтен в ОВ)	1	
TCK	Канальный датчик температуры TG-KH/PT1000 (-30...70°C)	1	
TCI	Конт. датчик температуры обрат. воды TG-AH/PT1000 (-30...120°C)	1	
DSK	Дифференциальный датчик давления фильтра DPS-500N	1	
DSK1	Дифференциальный датчик давления вентилятора DPS-500N	1	
FA	Контакт пожарной сигнализации	1	
TTF	Термостат защиты по воздуху PBFP-3N	1	
TK	Термоконтакты защиты двигателя приточного вентилятора		

СОГЛАСОВАНО:
Раздел АС
Раздел ОВ
Раздел ЭЛ
Взам. инв. N
Подп. и дата
Инв. N подл.

Изм.	Кол.уч.	Лист	№ док	Подп.	Дата
ГИП		Марков			
Проверил		Ефременко			
Разраб.		Марков			

П-14 0756.00.000 АОВ

г. Москва
Фестивальная улица, дом 4, корп.3

Лифты пассажирские N°4,5
г/п 1000 кг, V=1.6 м/с

Стадия	Лист	Листов
Р	7	

Схема внешних соединений для системы П1 Схема автоматизации функциональная для системы П1.

Копировал:

Формат А3

План подвала. Вентиляция.

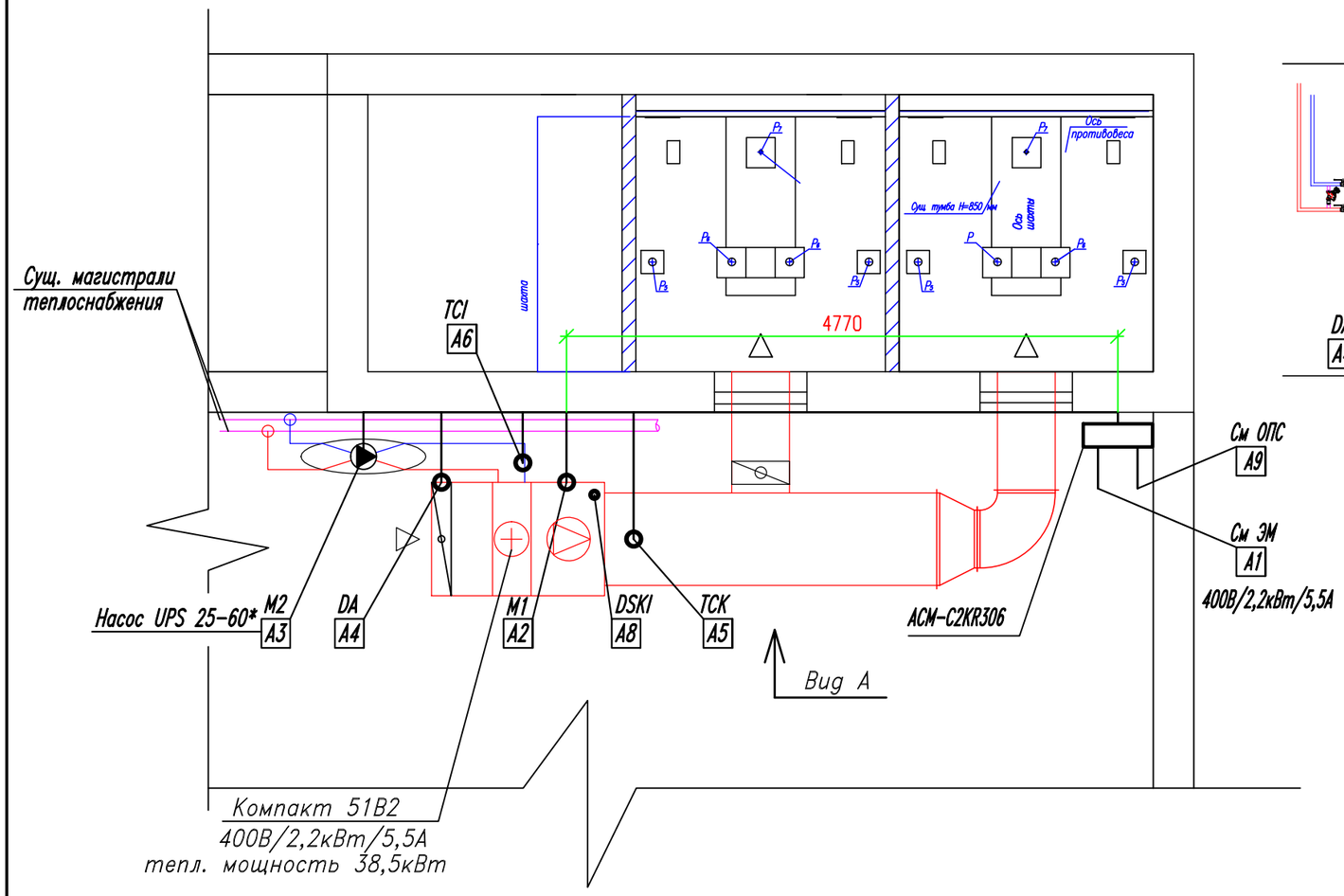

Вид А

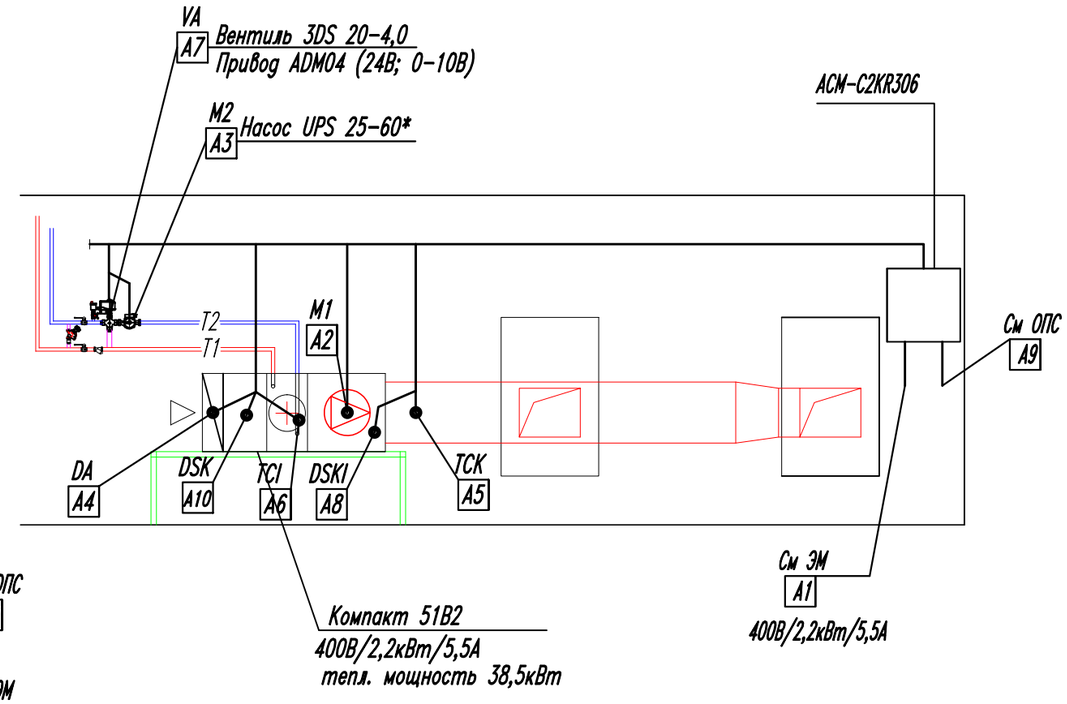

						П-14 0756.00.000 ОВ		
						г.Москва Фестивальная улица, дом 4, корп.3		
Изм.	Кол.уч.	Лист	№ док	Подп.	Дата			
ГИП		Марков				Лифты пассажирские N°4,5 г/п 1000 кг, V=1.6 м/с	Стадия	Лист	Листов
Проверил		Ефременко					Р	8	
Разраб.		Марков							
						План подвала. Вентиляция. Вид А.		

Копировал: Формат А3

Кабельнотрубный журнал

Обозначение кабеля, провода	Трасса		Проход через				Кабель провод					
			трубу/каб.канал			Про-тяжной ящик, м	по проекту			проложен		
	Начало	Конец	Обозна-чение	Диаметр ширина х высота (мм)	Длина м		Марка	Кол. число и сечение жил	Длина м	Марка	Кол. число и сечение жил	Длина м
A1	От автомата распред щита см. ЭМ	ЩУП1		ø32 к.к. сил.	100*		ВВГнг-LS	5х4	100*			
A2	ЩУП1	Электродвигатель приточного вентилятора		ø32 к.к. сил.	4/8		ВВГнг-LS	5х4	12			
A3	ЩУП1	Насос UPS 25-60*		ø20 к.к. сил.	4/12		ВВГнг-LS	3х1,5	16			
A4	ЩУП1	Электропривод воздушной заслонки		ø20 к.к. сил.	4/18		ВВГнг-LS	3х1,5	22			
A5	ЩУП1	Канальный датчик температуры		ø20 к.к. сил.	4/12		ВВГнг-LS	3х1,5	16			
A6	ЩУП1	Конт. датчик температуры обрат. воды		ø20 к.к. сил.	4/14		ВВГнг-LS	3х1,5	18			
A7	ЩУП1	Вентиль 3-х ходовой		ø20 к.к. сил.	4/12		ВВГнг-LS	3х1,5	16			
A8	ЩУП1	Дифф. датчик давления вентилятора DPS-500N		ø20 к.к. сил.	4/9		ВВГнг-LS	3х1,5	13			
A9	Блок АПС	ЩУП1		ø20 к.к. сил.	100*/100*		ВВГнг-LS	2х1,5	100*			
A10	ЩУП1	Дифф. датчик давления фильтра DPS-500N		ø20 к.к. сил.	4/12		ВВГнг-LS	3х1,5	16			
A11	ЩУП1	Термостат защиты по воздуху PBFP-3N		ø20 к.к. сил.	4/8		ВВГнг-LS	3х1,5	12			

ВВГнг LS 5х4 - 112м
ВВГнг LS 3х1,5 - 129м
ВВГнг LS 2х1,5 - 100м
ТГ32 - 104м
ТГ20 - 133м

Взам.инв. N

Подпись и дата

Инв.N подл.

Изм.	Кол.уч.	Лист	№ док	Подп.	Дата	П-14 0756.00.000 АОВ			
						г. Москва Фестивальная улица, дом 4, корп.3			
ГИП		Марков				Лифты пассажирские N°4,5 г/п 1000 кг, V=1.6 м/с	Стадия	Лист	Листов
Проверил		Ефременко					Р	9	
Разраб.		Марков				Кабельнотрубный журнал ЩУП1			

Копировал: Формат А3

Поз.	Наименование и техническая характеристика	Тип, марка обозначение документа опросного листа	Код оборудования, изделия, материала	Завод-изготовитель	Единица измерения	Количество	Масса единицы, кг.	Примечание
1	2	3	4	5	6	7	8	9
	ШПД1- САУ системой подпора воздуха ПД1							
1.	Шкаф управления вентилятором подпора ШПД-11-RU (395x310x150)			ООО "АСБ-Сервис"	компл	1		
2.	Кабель ГОСТ 16442-80 с медными жилами ВВГнг-LS 5x10				м	100*		*-уточнить по месту
3.	Кабель ГОСТ 16442-80 с медными жилами ВВГнг-LS 4x10				м	20		
4.	Кабель ГОСТ 16442-80 с медными жилами ВВГнг-LS 2x1,5				м	100*		*-уточнить по месту
5.	Труба гофрированная самозатух. ПВХ протяжка Dвнутр.24,5мм	ТГ 32 мм серая			м	120*		*-уточнить по месту
6.	Труба гофрированная самозатух. ПВХ протяжка Dвнутр.14,2мм	ТГ 20мм серая			м	100*		*-уточнить по месту
7.	Лоток перфорированный 50x50x3000	ИЭК			шт	8		
8.	Крышка для лотка перфорированного 50x3000	ИЭК			шт	8		
9.	Кронштейн настенный осн. 50	ИЭК			шт	5		
10.	Пластина соединительная h 50	ИЭК			шт	2		

Взам.инв.N | Подпись и дата | Инв.N подл.

Изм.	Кол.уч.	Лист	№ док	Подп.	Дата
ГИП		Марков			
Проверил		Ефременко			
Разраб.		Марков			

П-14 0756.00.000 АОВ.С

г. Москва
Фестивальная улица, дом 4, корп.3

Лифты пассажирские N°4,5
г/п 1000 кг, V=1.6 м/с

Стадия	Лист	Листов
Р	1	2

Спецификация оборудования и материалов

Копировал:

Формат А3

Поз.	Наименование и техническая характеристика	Тип, марка обозначение документа опросного листа	Код оборудо-вания, изде-лия, мате-риала	Завод-изготовитель	Единица изме-рения	Коли-чество	Масса единицы, кг.	Примечание
	ЩУП1- САУ системой приточной вентиляции П1							
ACM	Управляющий модуль для прямоточной системы с водяным нагревателем	ACM-C2KR306 (2.1-3.3кВт) 600x500x200		ЗАО Арктика	шт	1		
TCK	Канальный датчик температуры TG-KH/PT1000 (-30...70°C)			ЗАО Арктика	шт	1		
TCI	Конт. датчик температуры обрат. воды TG-AH/PT1000 (-30...120°C)			ЗАО Арктика	шт	1		
DSK, DSK1	Дифференциальный датчик давления фильтра DPS-500N			ЗАО Арктика	шт	2		
TTF	Термостат защиты по воздуху PBFP-3N			ЗАО Арктика	шт	1		
1	Кабель ГОСТ 16442-80 с медными жилами ВВГнг-LS 5x4				м	112*		*-уточнить по месту
2.	Кабель ГОСТ 16442-80 с медными жилами ВВГнг-LS 3x1,5				м	129*		*-уточнить по месту
3.	Кабель ГОСТ 16442-80 с медными жилами ВВГнг-LS 2x1,5				м	100*		*-уточнить по месту
4.	Труба гофрированная самозатух. ПВХ протяжка Dвнутр.24,5мм	ТГ 32 мм серая			м	104*		*-уточнить по месту
5.	Труба гофрированная самозатух. ПВХ протяжка Dвнутр.14,2мм	ТГ 20мм серая			м	133*		*-уточнить по месту
6.	Лоток перфорированный 50x50x3000	ИЭК			шт	3		
7.	Крышка для лотка перфорированного 50x3000	ИЭК			шт	3		
8.	Кронштейн настенный осн. 50	ИЭК			шт	3		
9.	Пластина соединительная h 50	ИЭК			шт	2		

Взам.инв.N°

Подп. и дата

Инв.N°подл.

Изм.	Кол.	Лист	N док	Подпись	Дата

П-14 0756.00.000 АОВ.С

Копировал:

Формат А3