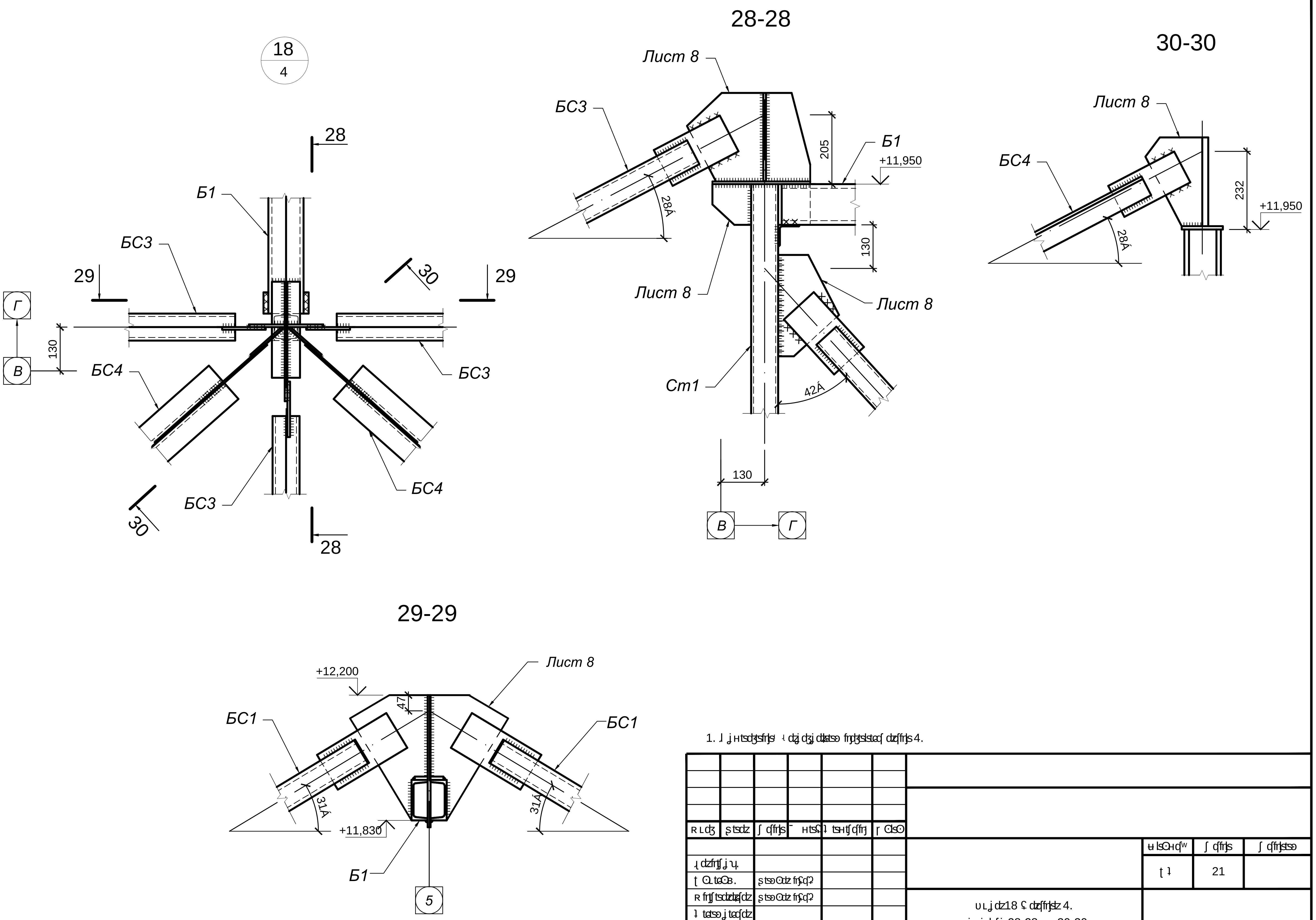

28-28
30-30
29-29
18
4
28
29
30
Б1
БС3
БС4
Г
В
130
Лист 8
205
+11,950
130
28°
42°
Ст1
232
28°
+12,200
47
БС1
31°
+11,830
5

		21

28-28, ... 30-30.