Ведомость основных комплектов рабочих чертежей

Обозначение	Наименование	Примечание
АС	Архитектурно - строительные решения	
ВК	Водоснабжение и водоотведение	
ЭО	Электросвещение и электрооборудование	

Ведомость рабочих чертежей основного комплекта

Лист	Наименование	Примечание
1	Общие данные	
2	План квартиры до перепланировки.	
3	План квартиры после перепланировки	
4	План полов.	
5	Экспликация полов.	
6	Деталь водонепроницаемого порога в санузле. Деталь примыкания гидроизоляции к стене.	
7	Схема расстановки розеток	
8	Схема расстановки выключателей и приборов освещения	

Общие указания

1. Настоящим проектом решается техническая возможность перепланировки квартиры по адресу :

2. Перепланировка квартиры предусмотрена в следующем составе :
2.1. Устройство перегородок из ГКЛ толщиной 100 и 200 мм.
2.2. При ведении работ возможна замена материала перегородок пазогребневые плиты, газобетонные блоки.
3. После перепланировки общая площадь помещения составила -67.6 м^2.
4. Межквартирные инженерные коммуникации должны быть сохранены с обеспечением к ним доступа .

Согласовано

Взам. инв. №

Подп. и дата

Инв. № подл.

Копировал A4

План квартиры до перепланировки

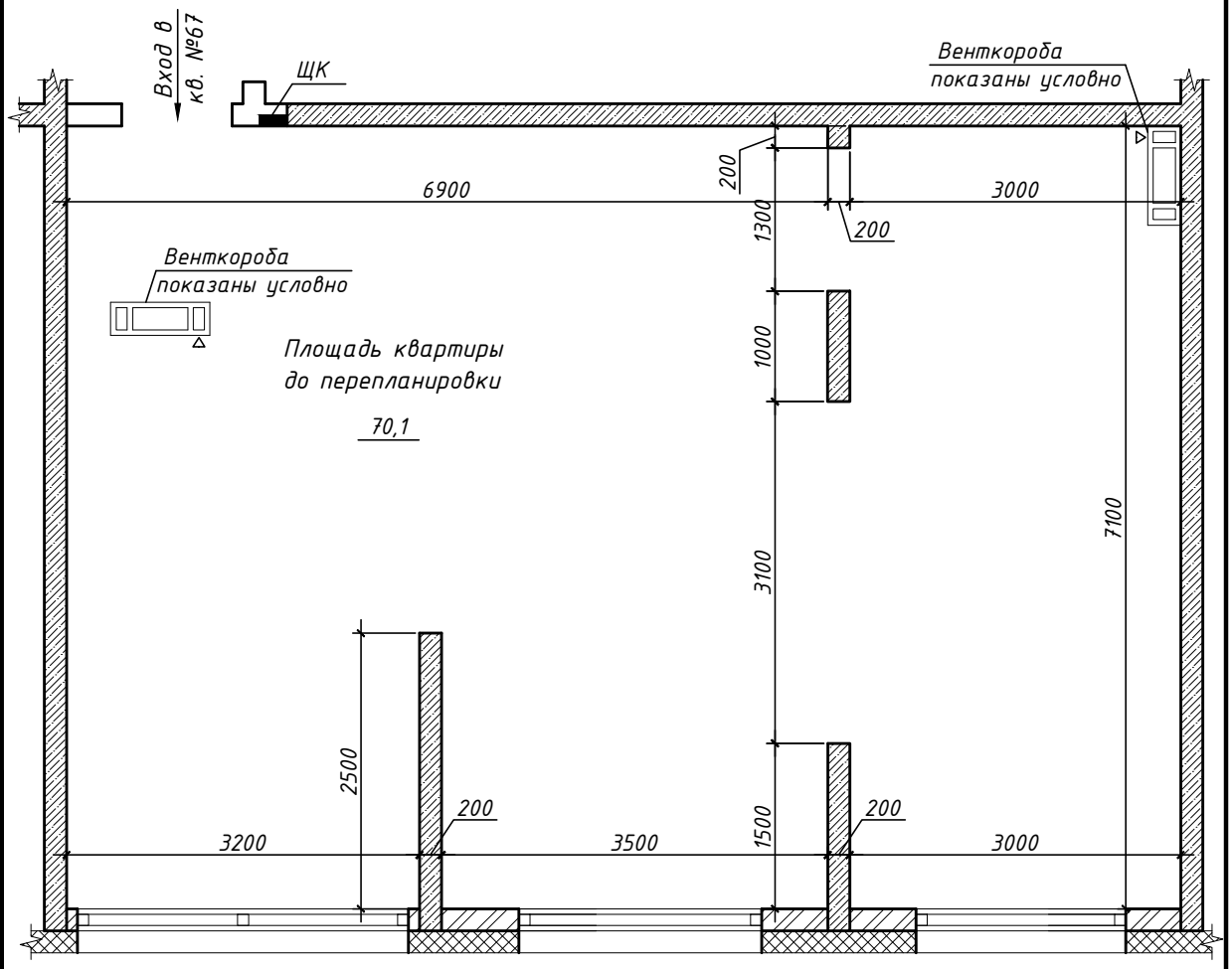

Условные обозначения

-Существующие монолитные ж.б. стены 220 мм

-Существующие кирпичные стены толщиной 250 мм

-Существующие перегородки из керамзитового блока толщиной 200 мм

Согласовано

Взам. инв. №

Подп. и дата

Инв. № подл.

Копировал

А4

План квартиры после перепланировки

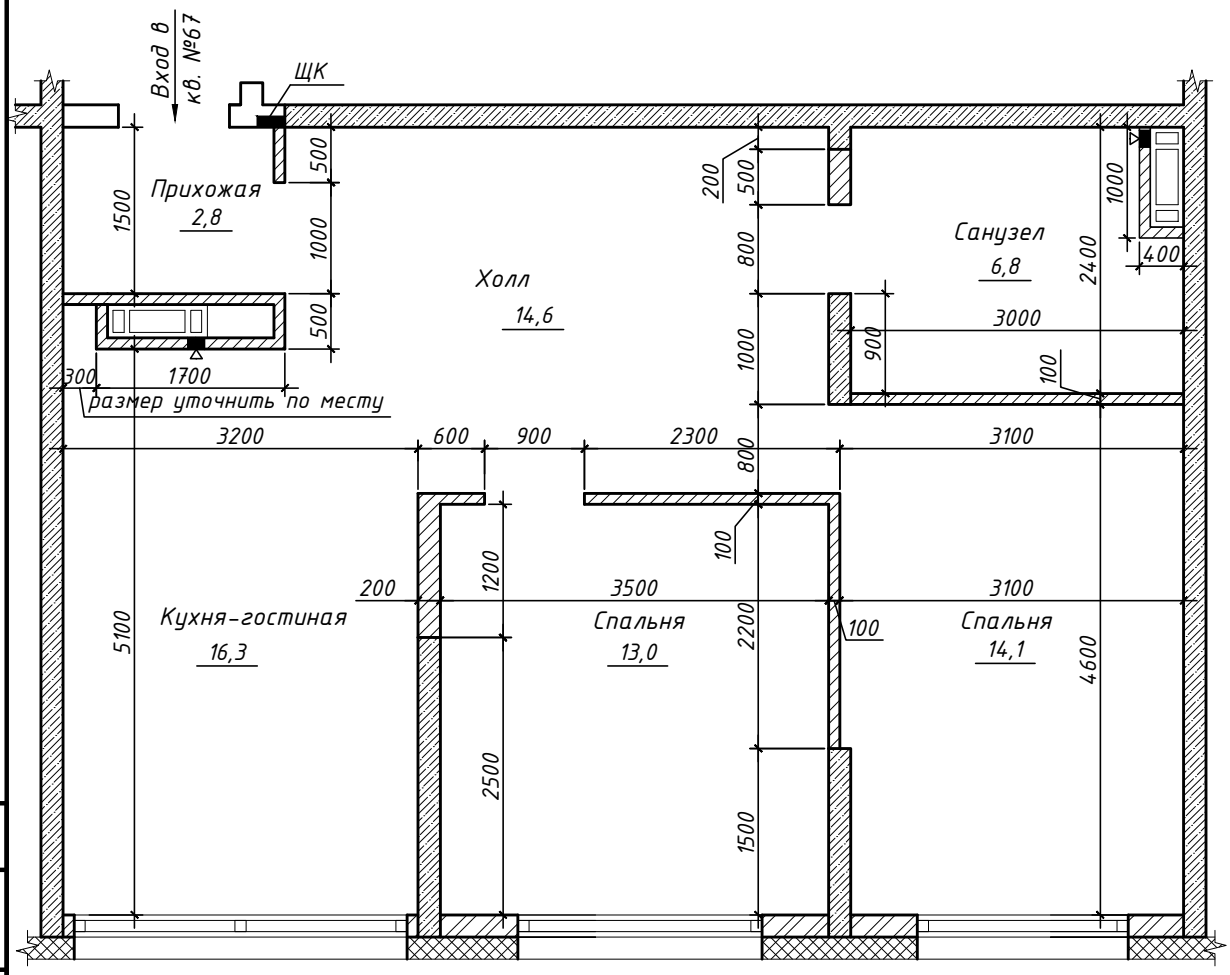

Условные обозначения

- Существующие монолитные ж.б. стены 220 мм
- Существующие кирпичные стены толщиной 250 мм
- Возводимые перегородки из ГКЛ толщиной 100 и 200 мм
- Существующие перегородки из керамзитового блока толщиной 200 мм

Согласовано

Взам. инв. №

Подп. и дата

Инв. № подл.

Изм.

Копировал

А4

План квартиры

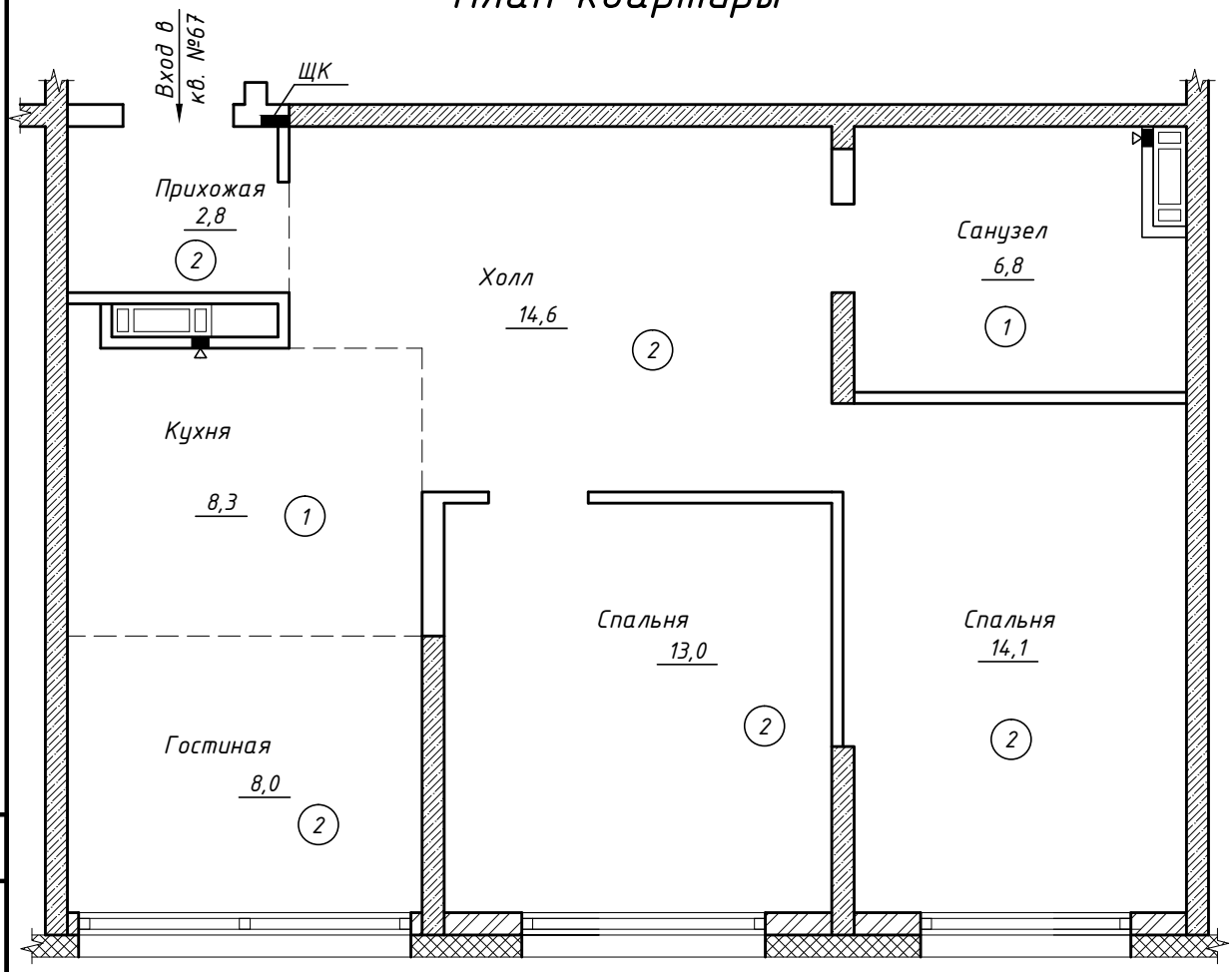

Условные обозначения

(2) – тип пола

— — — – граница устройства пола

Согласовано

Взам. инв. №

Подп. и дата

Инв. № подл.

Изм.

ГИП

Копировал

А4

Экспликация полов

Номер поме-щения	Тип* пола	Схема пола или тип пола по серии	Данные элементов** пола (наименование, толщина, основание и др.), мм	Площадь, м²
Кухня, санузел	1		1. Покрытие (керам.плитка) - 7 мм 2. Клеевая смесь - 8мм 3. Гидроизоляция смесью "Флехендихт" и по контуру помещения оклейка изолирующей лентой "Викар ЛБ" 4. Выравнивающая стяжка из цементно-песчаного раствора-40 мм 5. Сущ. ж.б. плита перекрытия.	15.1
Спальни, гостиная, прихожая, холл	2	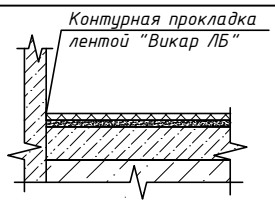	1. Покрытие 2. Выравнивающая стяжка из цементно-песчаного раствора-40 мм 3. Сущ. ж.б. плита перекрытия.	52.5

Указания по гидроизоляци.

1. Гидроизоляционный слой должен быть заведен на окружающие помещения стены на высоту не менее 150 мм выше уровня чистого пола помещения. Стыки листов гидроизоляционного материала должны выполняться в водонепроницаемом исполнении.
2. Чистый пол помещения санузла должен быть выполнен с уклоном от входной двери с устройством в дверях водонепроницаемого порога h не менее 40 мм.
3. Устройство полов в санузле и кухне выполнить с составлением акта на скрытые работы.

1. Данный лист см. совместно с л. 4, 6
2. План полов л.4

Согласовано

Взам. инв. №

Подп. и дата

Инв. № подл.

Деталь примыкания гидроизоляции к стене

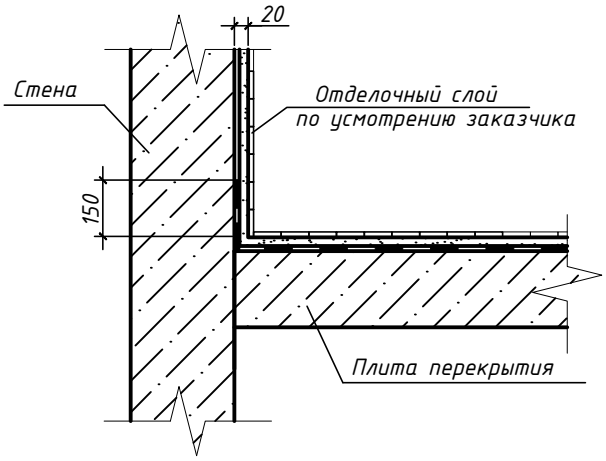

Деталь водонепроницаемого порога в санузле

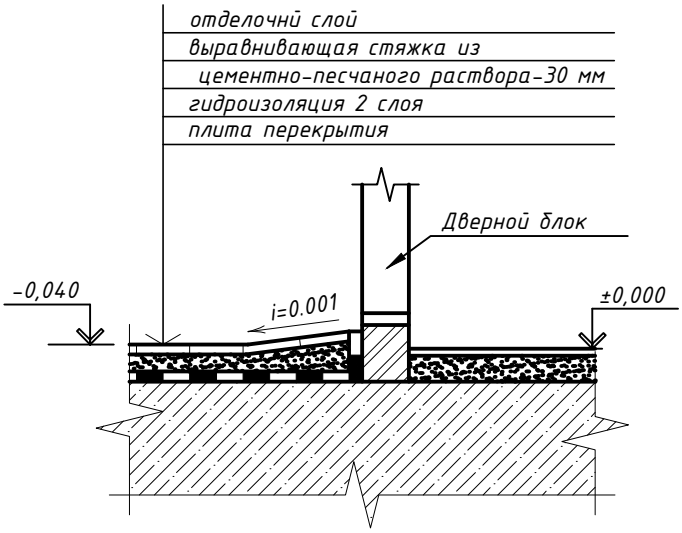

Согласовано

Взам. инв. №

Подп. и дата

Инв. № подл.

Схема расположения розеток

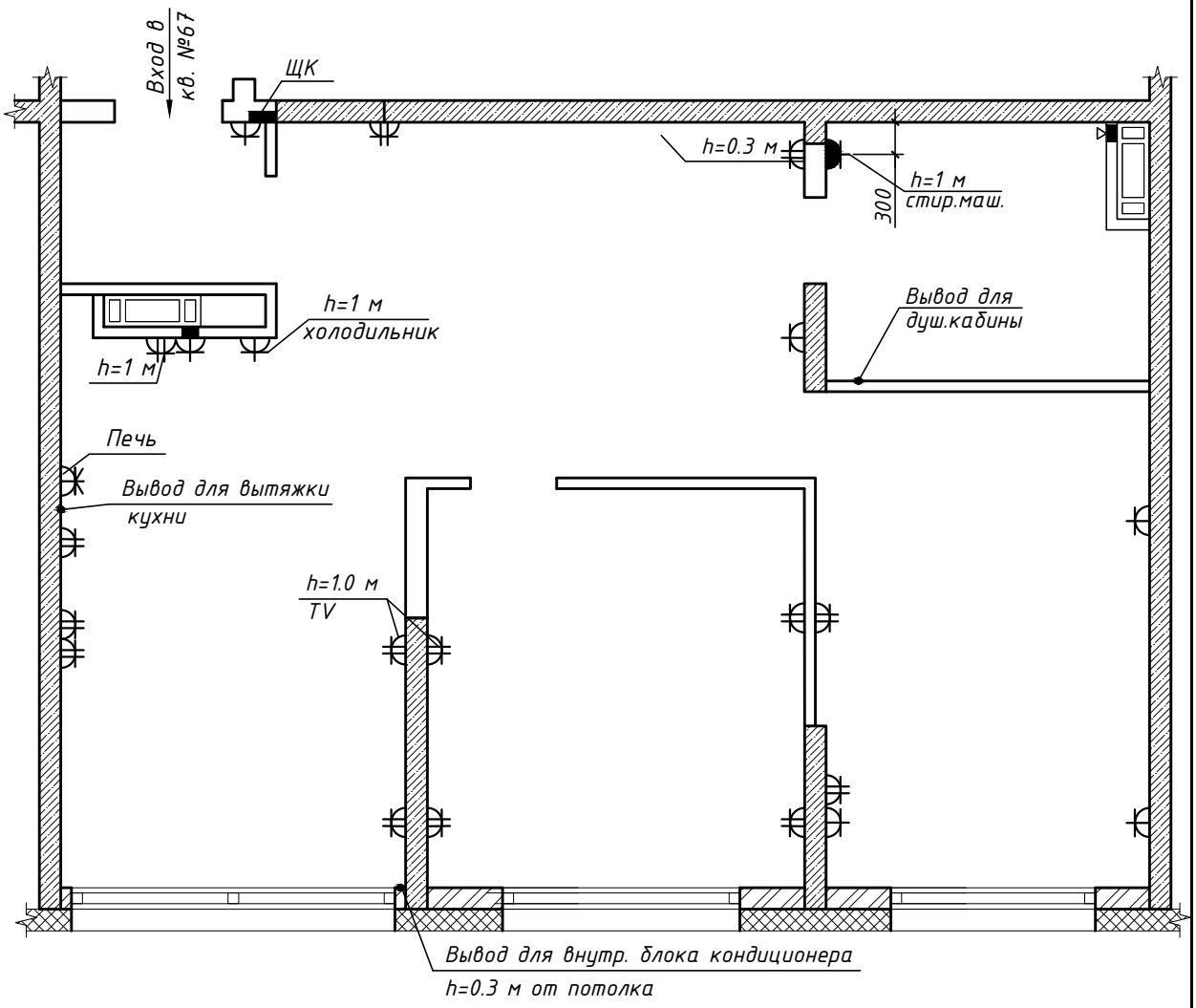

Условные обозначения

- –розетка двойная
- –розетка одинарная
- –розетка двойная брызгозащищенная
- –розетка одинарная брызгозащищенная

1. Привязку розеток уточнить по месту.
2. При ведении монтажных работ возможно изменение типа розеток (двойные на одинарные и наоборот)
3. Розетки установить на высоте 0.3 м от уровня пола, за исключением обозначенных

Согласовано

Взам. инв. №

Подп. и дата

Инв. № подл.

Схема расположения выключателей и приборов освещения

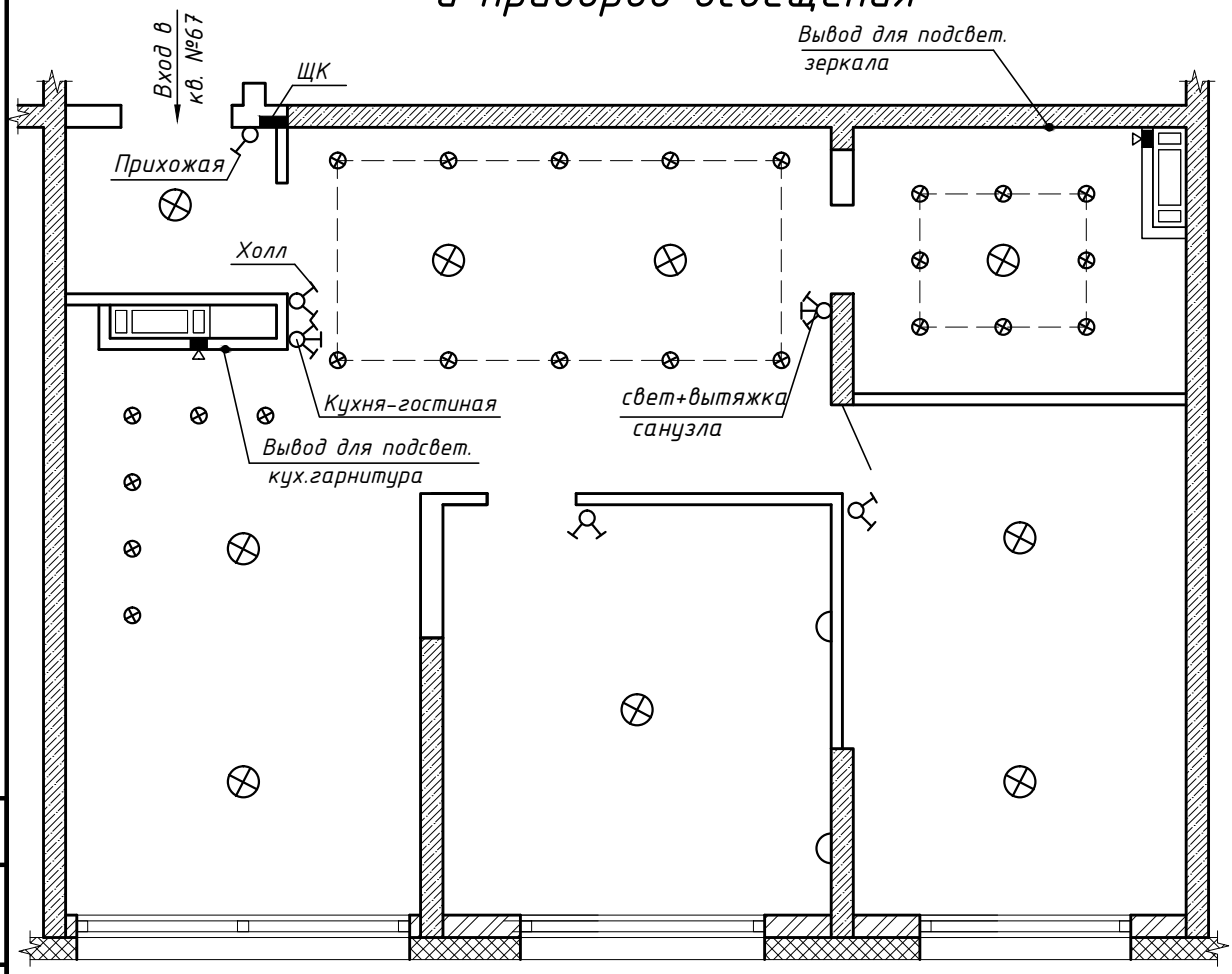

Условные обозначения

- -выключатель двойной
- -светильник потолочный
- -светильник потолочный точечный
- - светильник настенный

1. Привязку выключателей и светильников уточнить по месту.

Согласовано

Взам. инв. №

Подп. и дата

Инв. № подл.

Ведомость рабочих чертежей основного комплекта

Лист	Наименование	Примечание
1	Общие данные	
2	План В1, Т3	
3	План К1	
4	Схема В1, Т3	
5	Схема К1	

Ведомость ссылочных и прилагаемых документов

Обозначение	Наименование	Примечание
	Ссылочные документы	
Серия 4.900-10	Трубопроводная арматура	Выпуск 2
Серия 4.900-10	Трубы и их соединения	Выпуск 1
	Прилагаемые документы	
20-РП-2016-ВК.С	Спецификация оборудования и материалов	
	внутренних сетей водопровода и канализации	

1.Проект внутренних сетей водопровода и канализации выполнен согласно СНиП 2.04.01-85*, СП 40-108-2004, СП 40-102-2000.

2.Подключение систем В1, Т3, Т4 выполнить к существующим стоякам жилого дома.

3.На ответвлениях от стояков, на трубопроводах холодной и горячей воды, предусмотрена установка отключающих шаровых кранов.

4.Для учета расхода воды в сан. узле предусмотрена установка счетчиков холодной и горячей воды. Счетчики установить таким образом, чтобы направление, указанное стрелкой на корпусе счетчика, совпало с направлением потока воды в трубопроводе.

5.Перед приборами учета предусмотрена установка сетчатых фильтров.

6.В сан. узле квартиры предусмотрена установка крана Д=20мм для присоединения шланга (рукава) комплекта "УВКП-1" в целях возможности его использования в качестве первичного устройства внутриквартирного пожаротушения на ранней стадии.

7.Трубопроводы холодного и горячего водоснабжения выполнить из медных труб ГОСТ Р52318-2005 с уклоном i=0,002 к точкам спуска воды из систем.

8.Монтаж систем холодного и горячего водоснабжения производить согласно СП 40-108-2004, СНиП 3.05.01-85.

9.Сеть бытовой канализации подключить к существующему стояку К 1 жилого дома.

10.Отводные трубопроводы К1 уложить из пластмассовых канализационных труб и фасонных частей к ним из полиэтилена высокого давления (ПВД) ГОСТ 22689.0-89(2000)-ГОСТ 22689.2-89(2000).

11.Трубопроводы соединять с помощью раструбных соединений с резиновыми уплотнительными кольцами.

12.Монтаж внутренней сети канализации выполнять согласно СП 40-102-2000, СНиП 3.05.01-85.

Согласовано

Взам. инв. №

Подп. и дата

Инв. № подл.

План В1, Т3

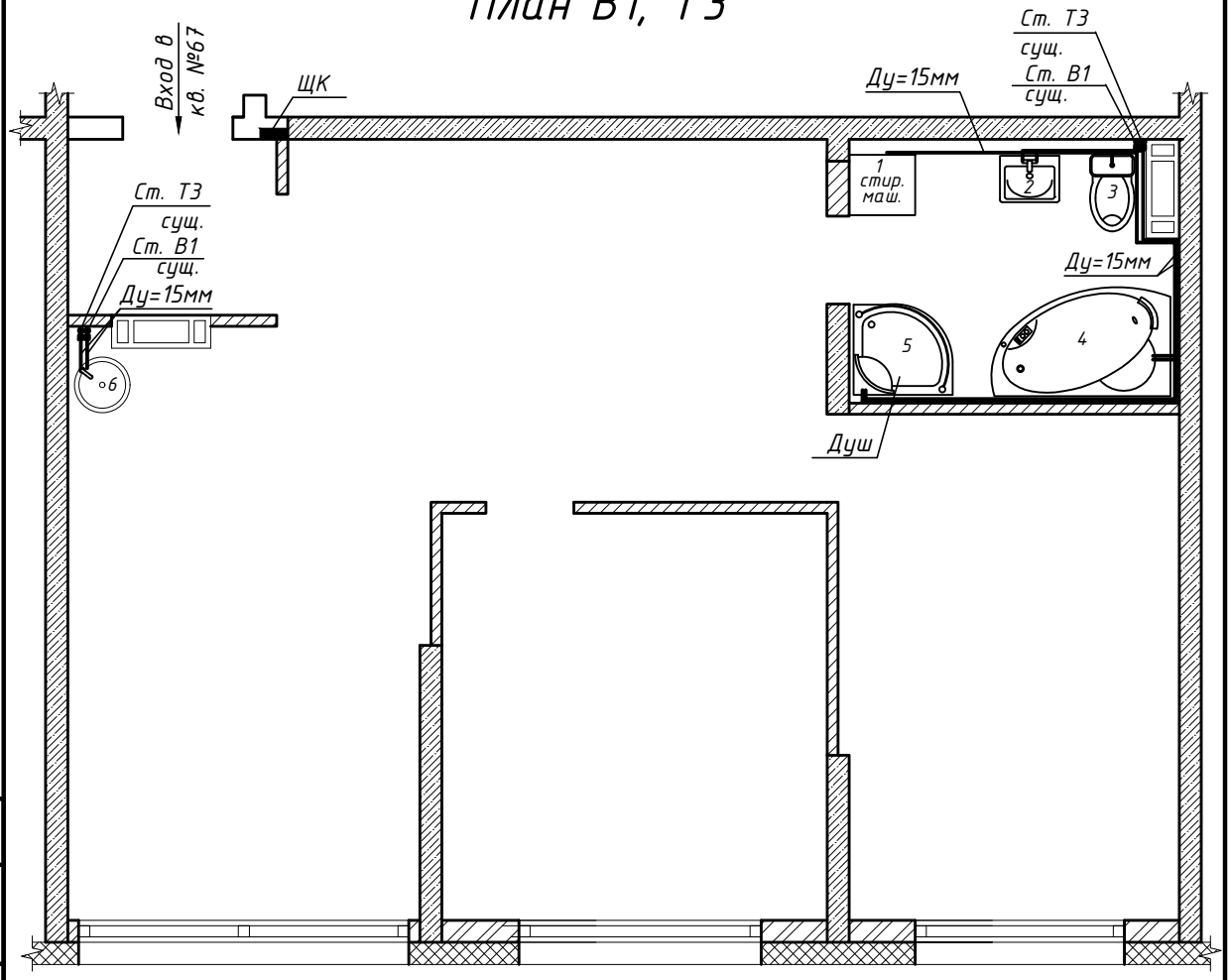

Согласовано

Взам. инв. №

Подп. и дата

Инв. № подл.

Копировал

А4

Схема В1, Т3

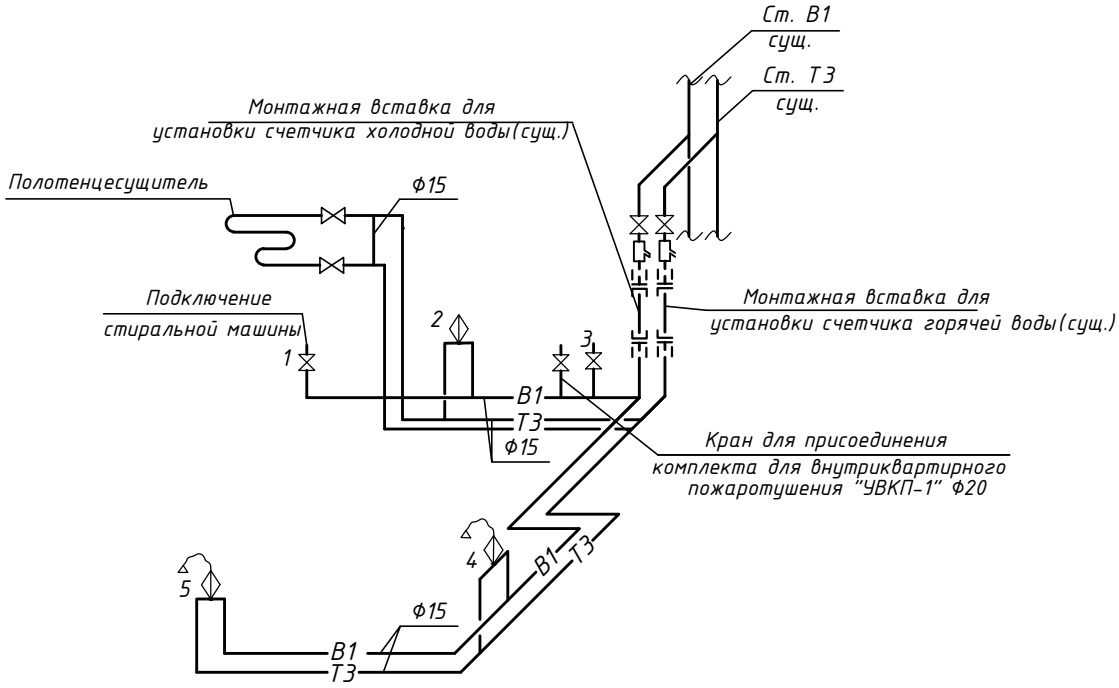

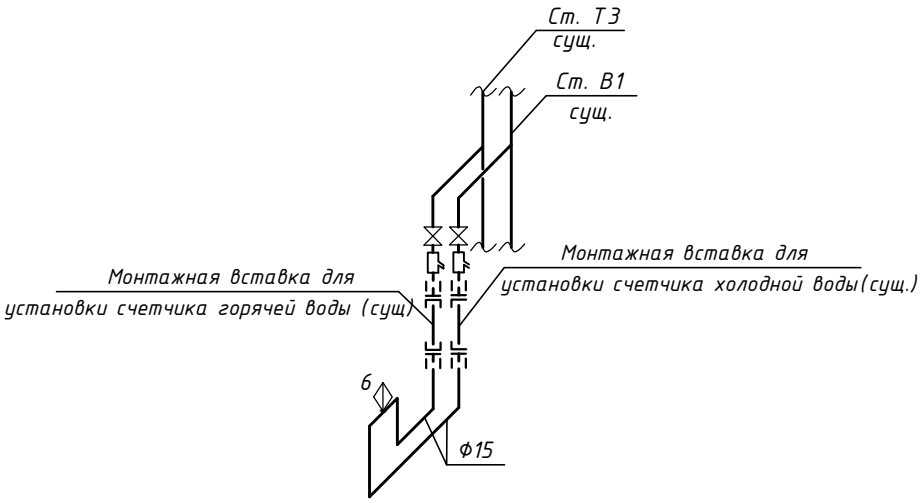

Согласовано

Взам. инв. №

Подп. и дата

Инв. № подл.

План К1

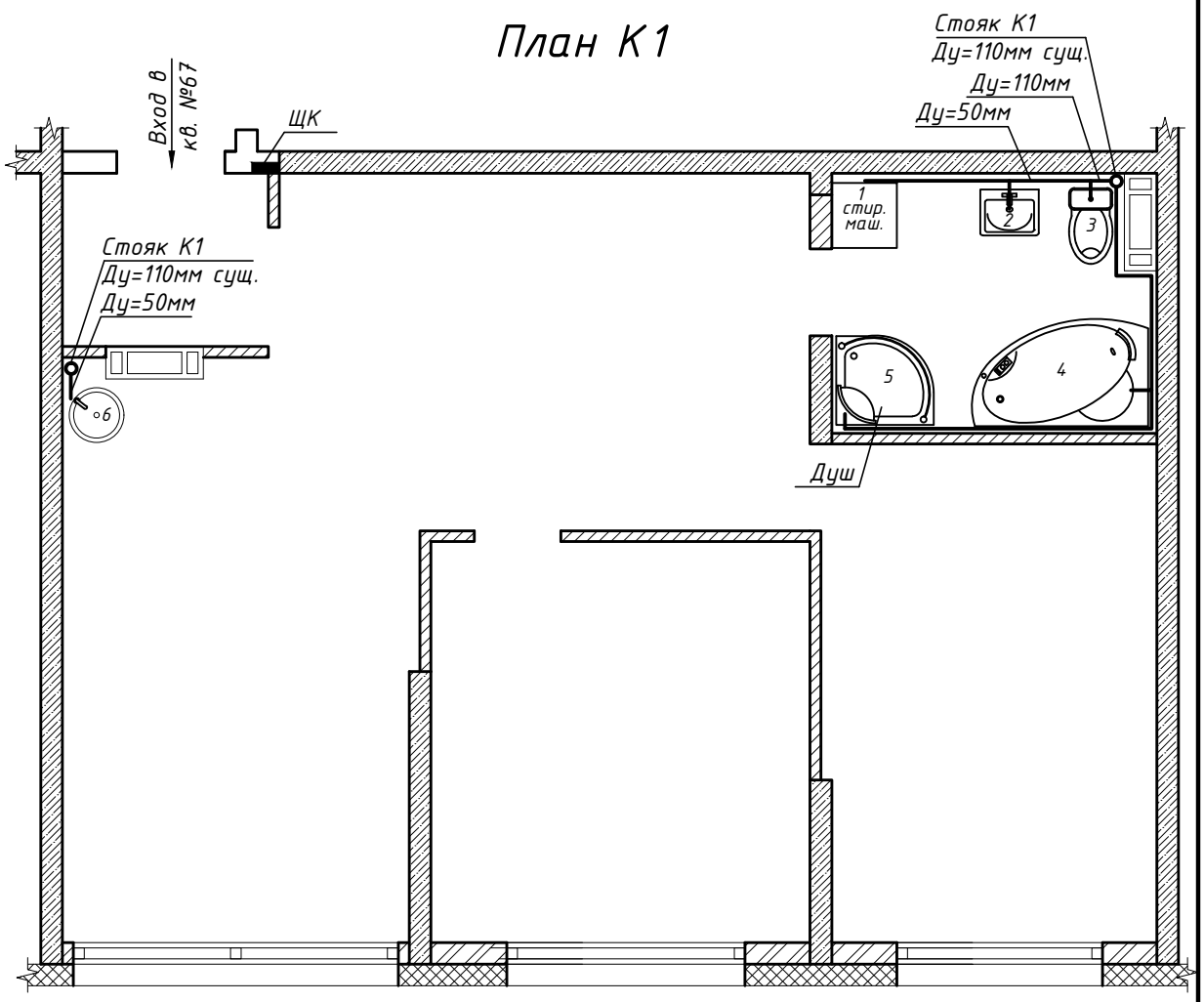

Согласовано

Взам. инв. №

Подп. и дата

Инв. № подл.

Копировал

А4

Схема К1

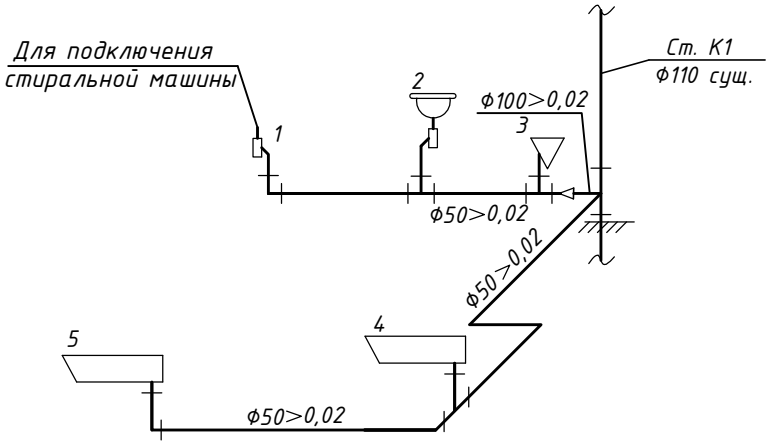

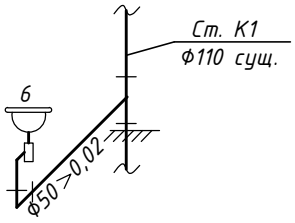

Согласовано		
Взам. инв. №		
Подп. и дата		
Инв. № подл.		

ГИП

Копировал

А4

Позиция	Наименование и техническая характеристика	Тип, марка, обозначение документа и опросного листа	Код оборудования, изделия, материала	Завод-изготовитель	Обознач. единицы измерен.	Коли-чество	Масса единицы оборудо-вания, кг	Приме-чание
1	2	3	4	5	6	7	8	9
	В1							
	Трубы медные круглого сечения для воды и газа:							
	ДКРП 18х1,0х5000 отрезки М1ф	ГОСТ Р 52318-2005			м	8.6		
	Кран шаровой латунный муфтовый для воды Ру=1.0МПа							
	Т=20°С Ду=15мм	Techno-A		Danfoss	шт	4	0,15	
	Для внутриквартирного пожаротушения:							
	а) Кран шаровой латунный муфтовый для воды Ру=1.0МПа							
	Т=20°С Ф20мм	Techno-A		Danfoss	шт	1	0,235	
	б) Комплект "УВКП-1" (разъемное соединение, рукав, ствол)				шт	1		
	Т3							
	Трубы медные круглого сечения для воды и газа:							
	ДКРП 18х1,0х5000 отрезки М1ф	ГОСТ Р 52318-2005			м	6.8		
	Кран шаровой латунный муфтовый для воды Ру=1.0МПа							
	Т=100°С Ду=25мм	Techno-A		Danfoss	шт	2		
	Полотенцесушитель Ду=32 мм			Торговая сеть	шт	1		
	Смеситель центральный для умывальника См-Ум-Ц	ГОСТ 25809-96			шт	1		
	Смеситель центральный для мойки См-М-Ц	ГОСТ 25809-96			шт	1		
	Смеситель общий для ванны и умывальника с душевой							
	сеткой на гибком шланге См-ВУ-Шл	ГОСТ 25809-96			шт	1		

Взам.инв.N

Подпись и дата

инв.N подл.

Позиция	Наименование и техническая характеристика	Тип, марка, обозначение документа и опросного листа	Код оборудования, изделия, материала	Завод-изготовитель	Обознач. единицы измерен.	Коли-чество	Масса единицы оборудо-вания, кг	Приме-чание
1	2	3	4	5	6	7	8	9
	К1							
	Трубы канализационные из полиэтилена ПВД Ф50мм	ГОСТ 22689.3-89			м	7.0		
	то же Ф100мм	ГОСТ 22689.3-89			м	0.3		
	Умывальник керамический полукруглый, величина третья	ГОСТ 30493-96			шт	1		
	Сифон бутылочный пластмассовый для умывальника СБУ	ГОСТ 23289-94			шт	1		
	Унитаз керамический тарельчатый с цельноотлитой полочкой							
	для присоединения низкорасполагаемого смывного бачка	ГОСТ 30493-96			компл	1		
	Поддон душевой кабины			Торговая сеть	шт	1		
	Сифон прямой пластмассовый с выпуском и переливом для							
	ванны СПрПВн	ГОСТ 23412-79			шт	1		
	Мойка стальная эмалированная на одно отделение	ГОСТ 24843-81			шт	1		
	Сифон бутылочный пластмассовый для моек СПБМ	ГОСТ 23412-79			шт	1		

Взам.инв.N

Подпись и дата

Инв.N подл.