Вид сверху

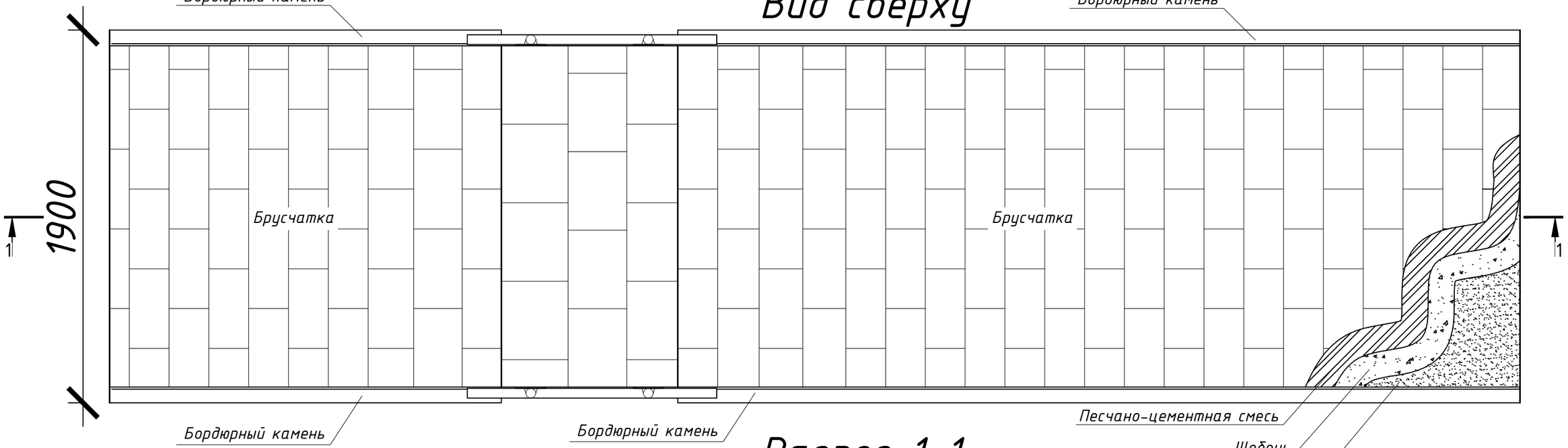

Разрез 1-1

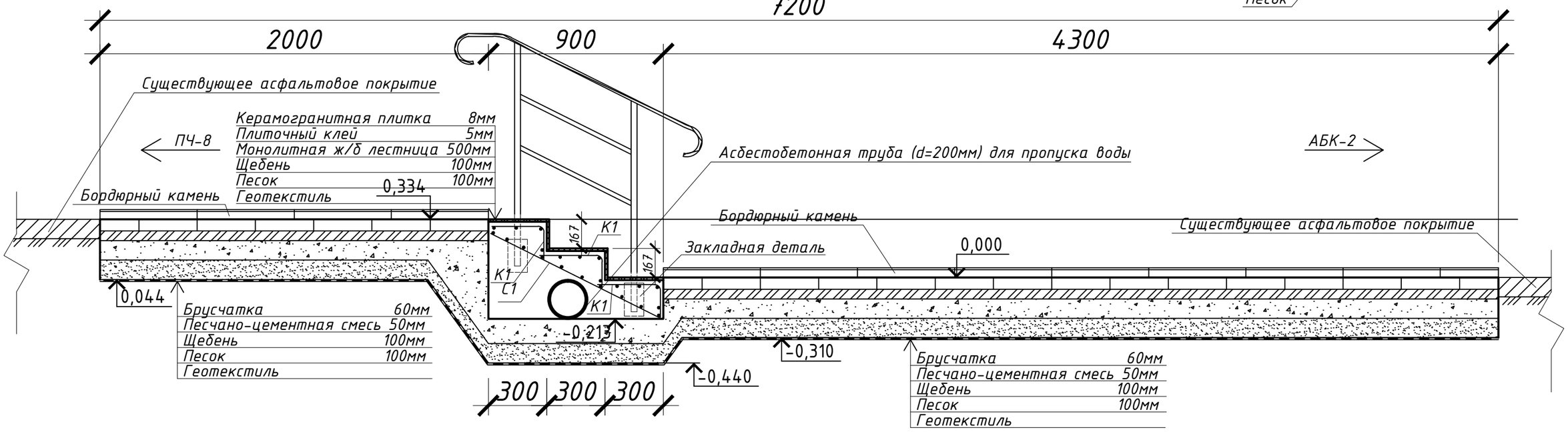

Взам. инв. №

Подпись и дата

Инв. № подл.

Сетка С1 (1шт)

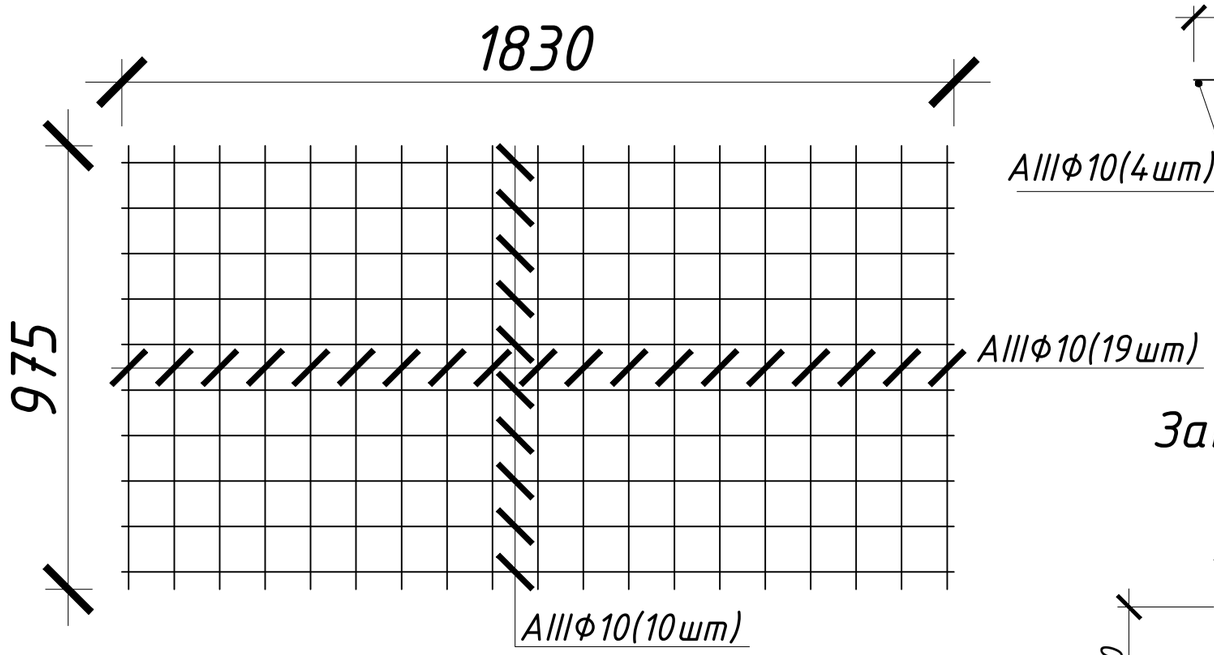

Каркас К1 (3шт)

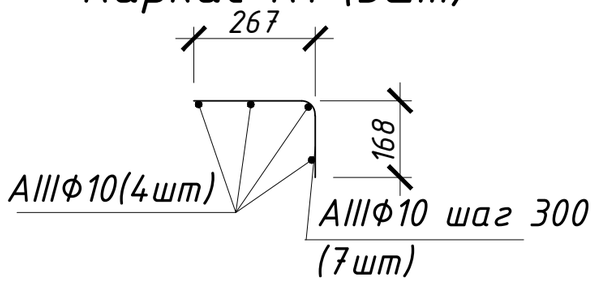

Закладная деталь

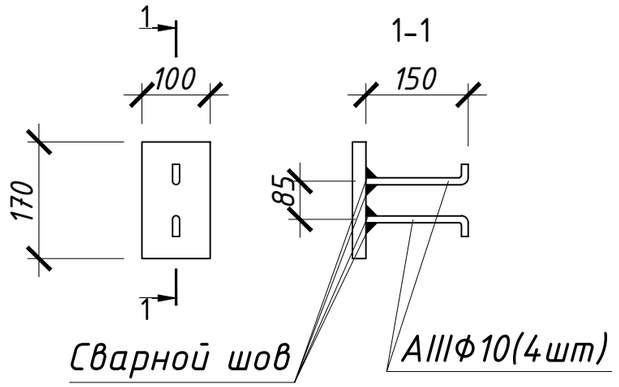

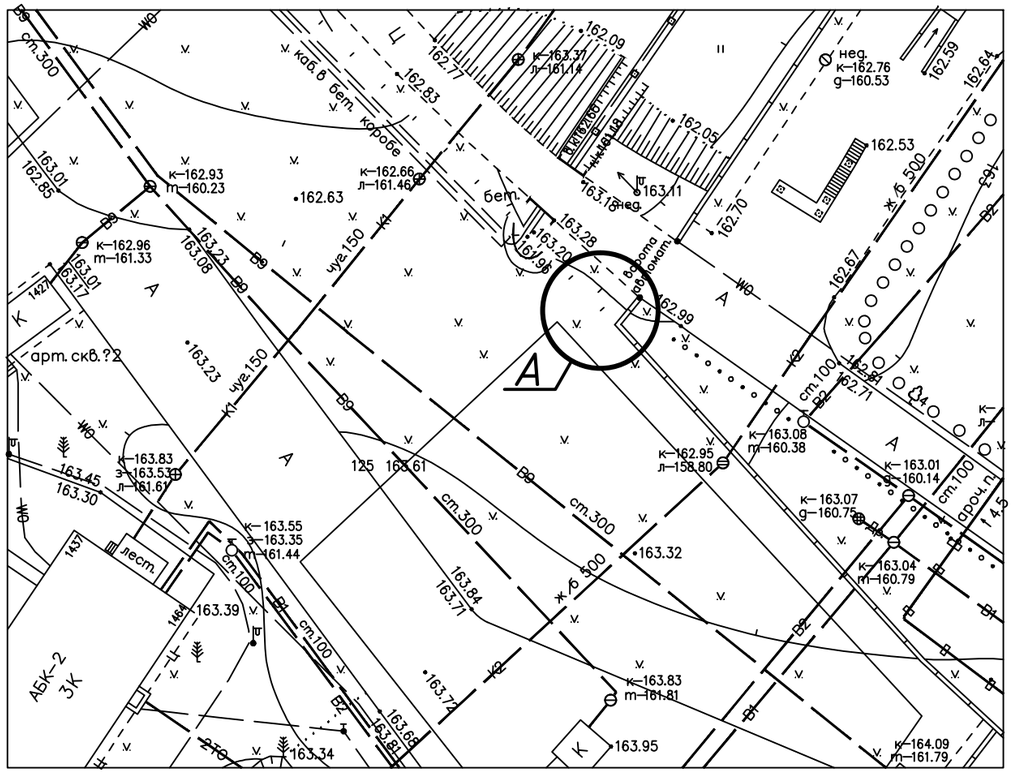

Взам. инв. №

Подпись и дата

Инв. № подл.