Ведомость рабочих чертежей основного комплекта КЖ

Лист	Наименование	Примечание
1	Общие данные	
2	Схема расположения фундаментов. Спецификация.	
3	Свайное поле. Спецификация.	
4	Фундаменты Фа1 и Фа2. Ведомость деталей. Ведомость расхода стали. Спецификация.	
5	Схема нижнего армирования пола. Армирование. Спецификация	

ОБЩИЕ УКАЗАНИЯ

1. Чертежи складского помещения марки КЖ разработаны на основании технического задания выданного от 3 июля 2013года.

2. За отм. 0.000 принять отметку по техническому заданию в соответствии с геодезической съемкой

3. Нормативные нагрузки и расчетные данные (СП 20.13330.2011 "Нагрузки и воздействия")

3.1 вес снегового покрова для III снегового района -1,8 КПа(180кг/м^2)

3.2 ветровое давление для I ветрового района -0,23 КПа 23(кг/м^2)

4. В настоящем проекте использованы известные конструкции и решения, которые не требуют проверки на патентную чистоту.

5. Строительство объекта осуществляется по проекту производства работ в соответствии с требованиями СНиП 12.01.2004, СП 45.13330.2012 "земляные сооружения", СП 22.13330.2011 "Основания и фундаменты", СП 24.13330.2011 "Свайные фундаменты", СП 70.13330.2012 "Несущие и ограждающие конструкции".

6. При выполнении работ по данному комплекту рабочих чертежей должны быть составлены акты освидетельствования скрытых работ

а) акт на установку арматуры;

б) акт на законченные монолитные конструкции;

в) акт освидетельствования качества обратных засыпок пазух ростверков при послойном уплотнении грунта.

7. Фундамент спроектирован для ответственности сооружения: III. На площадке приняты свайные фундаменты с забивными сваями по ГОСТ 19804-2012.

Сваи по серии 1.011.1-10 в.1, Марка сваи С 60.30-6 (свая из бетона В 25 армированная 4 стержнями Ф12А500)

длиной 4000мм и 6000мм.

Для расчета фундамента приняты грунты:

ИГЭ 1 - суглинок полутвердый: IL = 0.23, ф=23°; с=25кПа.

ИГЭ 2 - суглинок тугопластичный: IL = 0.3, ф=23°; с=31кПа.

ИГЭ 4 - суглинок тугопластичный: IL = 0.4, ф=24°; с=38кПа.

Расчет фундаментов выполнен согласно реакциям, полученным согласно представленному сбору нагрузок. При расчете фундаментов рассмотрены варианты сочетания нагрузок с учетом ветра, равномерного и неравномерного распределения снега.

Уборка снега с кровли допускается только равномерно со всей поверхности. Уборка снега только с половины ската - недопускается!.

8. Обратную засыпку выполнять песком средней крупности с послойным уплотнением до Kcom=0,95.

9. После устройства обвязочных балок ФБ1, ФБ2 и установки колонн в проектное положение выполнить набетонку в зонах колонн для организации единой отметки по периметру. Допускается использовать бетон класса В15.

10. Контроль качества и приемку работ осуществлять техническим персоналом строительной организации, авторским надзором

с составлением актов.

11. Для армирования железобетонных элементов приняты следующие марки сталей для арматуры классов:

А-500С - 35ГС ГОСТ 52544-2006.

14. Для обвязки анкерных групп использовать арматуру

не менее d12мм

12. Для защиты монолитных ростверков от коррозии следует выполнить следующие мероприятия:

а) Монолитные ростверки выполнять из бетона класса В25 с маркой по водонепроницаемости W6, морозостойкостью F150.

б) Боковые поверхности ростверков, соприкосающиеся с грунтом, обмазать битумно-полимерной мастикой за 2 раза по горячей битумной грунтовке за 2 раза.

ПРОИЗВОДСТВО РАБОТ В ЗИМНЕЕ ВРЕМЯ

1. Не допускается устройство фундаментов на основании из промерзшего грунта и промерзание грунта во время строительства.

2. Обратную засыпку пазух котлована производить талым грунтом.

Схема нагрузок на фундаменты

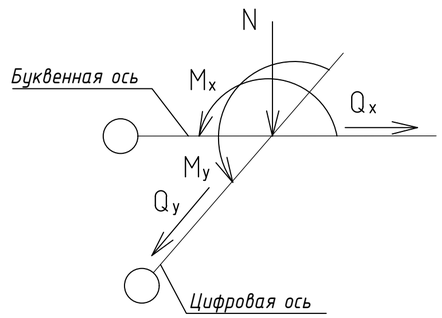

Согласовано

Взам. инв. №

Подп. и дата

Инв. № подл.

Изм.	Кол.уч	Лист	№док.	Подпись	Дата				
							Стадия	Лист	Листов
ГИП							Р	1	5
Разработал						Общие данные			
Проверил									
Н. контр.									

Формат: А1

Схема расположения фундаментов

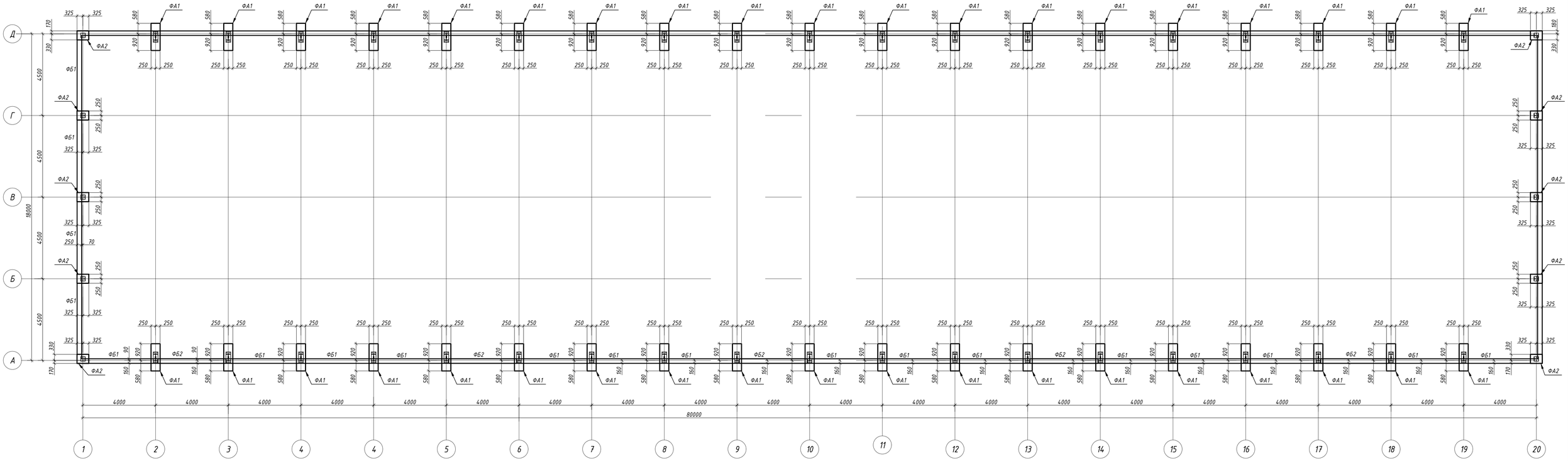

Спецификация фундаментов и обвязочной балки

Условное обозначение	параметры фундамента, м		Кол-во шт.
	сечение	h	
ФА1	1.5x0.5	0.4	38
ФА2	0.5x0.5	0.55	10
ФБ1	0.25xL	0.6	178 п.м.
ФБ2	0.25xL	0.3	19 п.м.

Согласовано

Взам. инв. №

Подп. и дата

Инв. № подл.

Изм.	Кол. уч.	Лист	№ док.	Подп.	Дата

Стадия	Лист	Листов
Р	2	

Схема расположения фундаментов. Спецификация.

Формат А3х3

Свайное поле

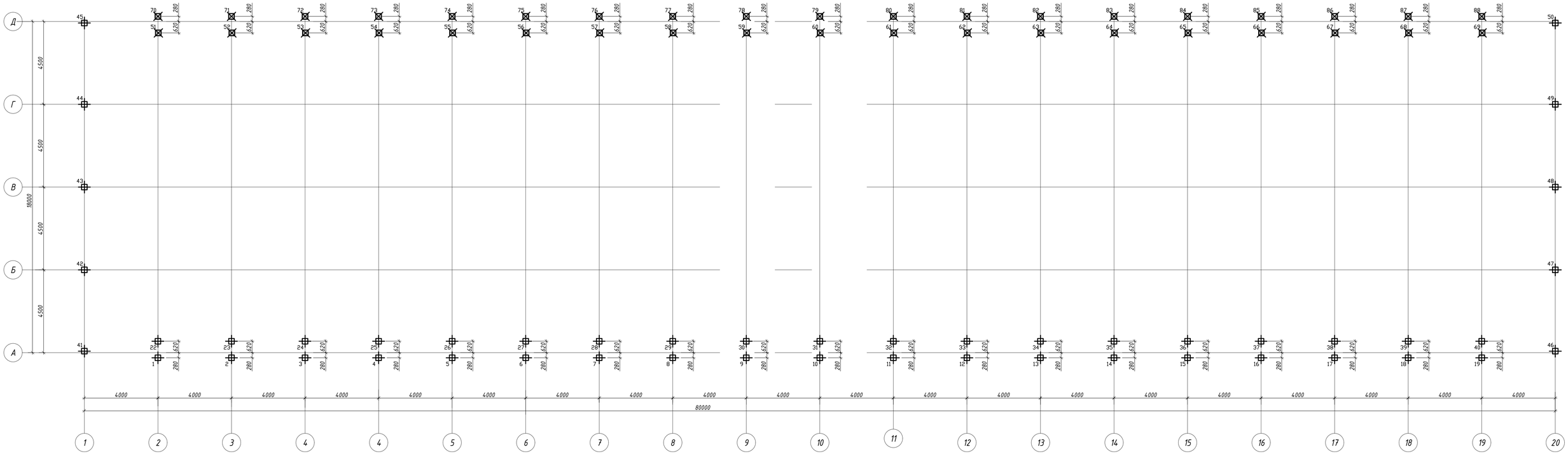

ДЕТАЛЬ ЖЕСТКОЙ ЗАДЕЛКИ СВАИ

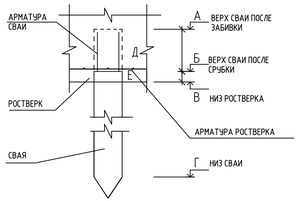

СПЕЦИФИКАЦИЯ К СХЕМЕ РАСПОЛОЖЕНИЯ СВАЙ

УСЛОВН. ОБОЗН.	НОМЕРА СВАЙ НА СХЕМЕ	ОБОЗНАЧЕНИЯ	НАИМЕНОВАНИЕ	КОЛ-ВО (шт.)	МАССА ЕД. (кг.)	ПРИМЕЧАНИЕ
⌖	1-50	ГОСТ 19804-2012	С60.30-6	48	1380	
⊠	51-88	ГОСТ 19804-2012	С40.30-6	38	930	

3. До начала массового производства работ произвести :
- статическое испытание свай в количестве 2 шт. (N19. 44), результаты испытаний свай сообщить в проектную организацию.

4. Испытание свай производить в соответствии с требованиями ГОСТ 5686-2012 "Грунты. Методы полевых испытаний сваями."
5. Сваи по серии 1.011.1-10 В.1, Марка сваи С60.30-6, С40.30-6 (сваи из бетона В 25 армированная 4 стержнями Ф12 А500)
6. В процессе забивки свай необходимо осуществлять контроль за:
- планово-высотной привязкой;
- соответствием фактических геологических данных проектным;
- техникой безопасности производства работ.

Состав контролируемых показателей, объем и методы контроля должны соответствовать табл. 18 СНиП 3.02.01-87.

7. Производство работ по устройству Ростверков из забивных свай осуществлять в соответствии с требованиями СНиП 3.02.01-87 "Земляные сооружения. Основания и Ростверки.", СНиП 3.03.01-87 "Несущие и ограждающие конструкции", СНиП 12-04-2002 "Безопасность труда в строительстве".
8. Журнал забивки свай вести в соответствии со СНиП 3.02.01-87.
9. Устройство свайных Ростверков выполнять по проекту производства работ.

Изм.	Кол. уч.	Лист	№ док.	Подп.	Дата		Стадия	Лист	Листов
						Свайное поле. Спецификация.	Р	3	

Согласовано

Взам. инв. №

Подп. и дата

Инв. № подл.

Формат А3х3

Фа1 Устройство анкеров

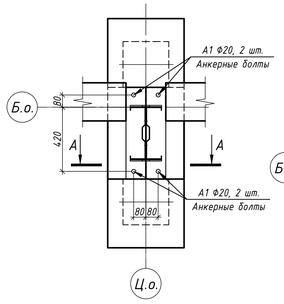

Фа1 Устройство анкеров

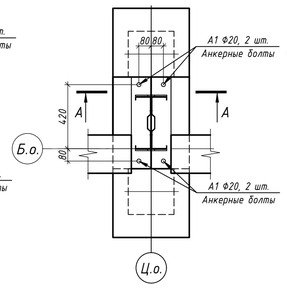

Фа2 Устройство анкеров

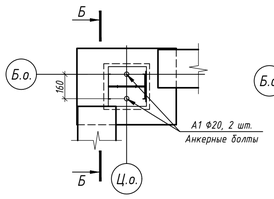

Фа2 Устройство анкеров

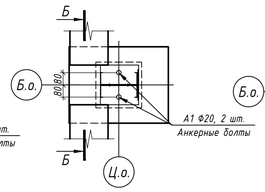

Фа2 Устройство анкеров

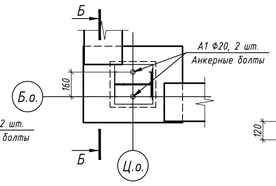

А-А

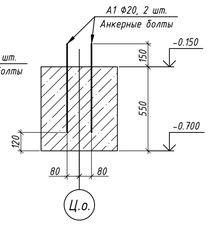

Б-Б

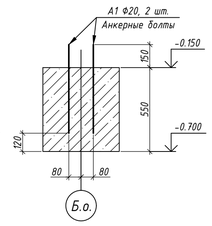

Спецификация

Поз.	Обозначение	Наименование	Кол.	Масса ед., кг	Приме-чание
		Детали			
1	ГОСТ 52544-2006	Ф12 А500 п.м.	228	0.89	202,46
2	ГОСТ 52544-2006	Ф10 А500, п.м.	1144	0.62	705,85
ГС1	ГОСТ 52544-2006	Ф10 А500, L=2010 мм	40	1.24	49,60
ГС2	ГОСТ 52544-2006	Ф10 А500, L=1770 мм	40	1.09	43,60
ГС3	ГОСТ 5781-82*	Ф6 А-I, L=1480 мм	1190	0.33	392,70
ГС4	ГОСТ 5781-82*	Ф6 А-I, L=880 мм	127	0.19	24,13
ГС5	ГОСТ 52544-2006	Ф12 А500, L=1420 мм	192	1.26	241,92
ГС6	ГОСТ 52544-2006	Ф10 А500, L=2070 мм	192	1.28	245,76
ГС7	ГОСТ 52544-2006	Ф12 А500, L=1265 мм	304	1.12	340,48
ГС8	ГОСТ 52544-2006	Ф10 А500, L=1470 мм	228	0.90	205,20
ГС9	ГОСТ 52544-2006	Ф10 А500, L=1355 мм	152	0.83	126,16
		Материалы			
		Бетон В22.5, W6, F150, $м^3$	41		

Фа1 Опалубка

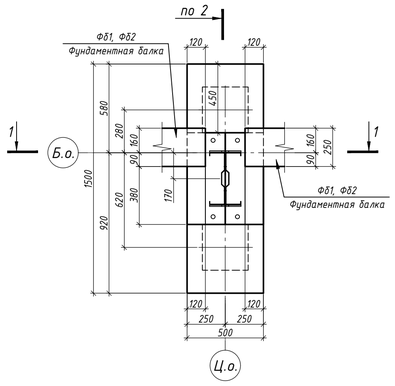

Фа1 Опалубка

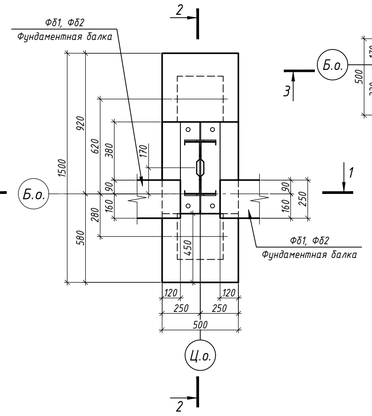

Фа2 Опалубка

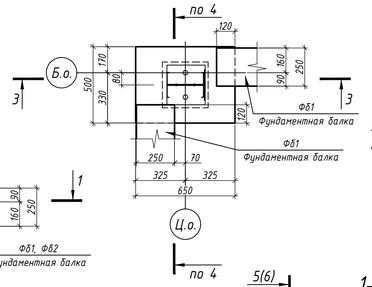

Фа2 Опалубка

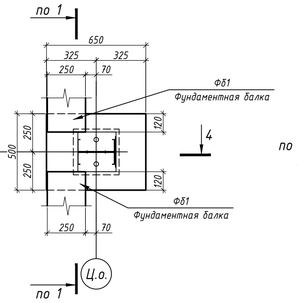

Фа2 Опалубка

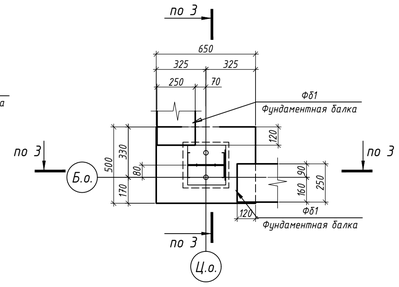

1-1 Армирование

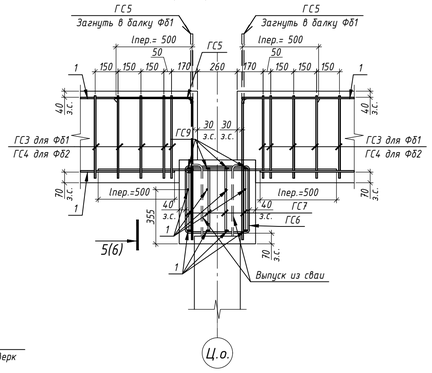

2-2 Армирование

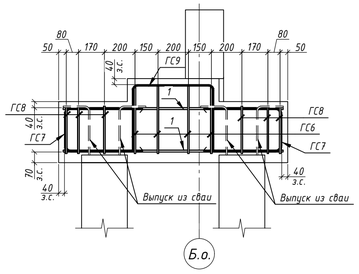

5-5

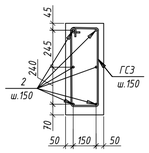

6-6

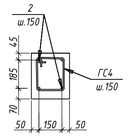

Ведомость деталей

Поз.	Эскиз
ГС1	560
ГС2	410
ГС3	165
ГС4	165
ГС5	920
ГС6	540
ГС7	500
ГС8	390
ГС9	420

1-1 Опалубка

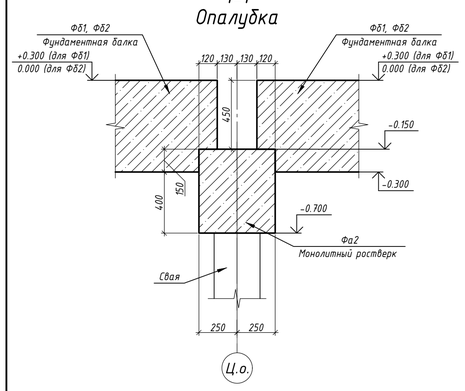

2-2 Опалубка

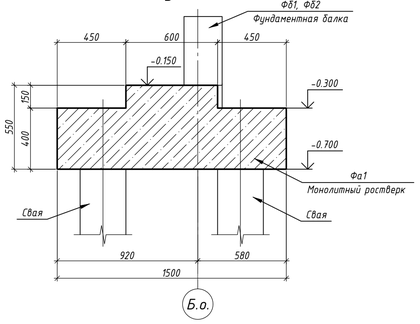

3-3 Армирование

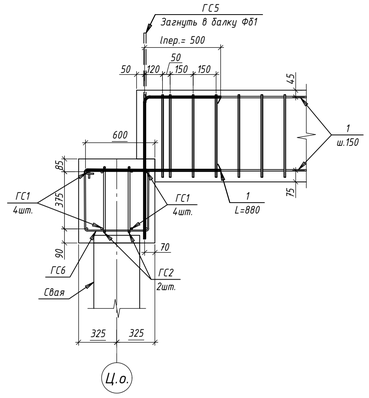

4-4 Опалубка

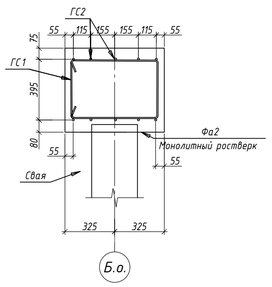

3-3 Опалубка

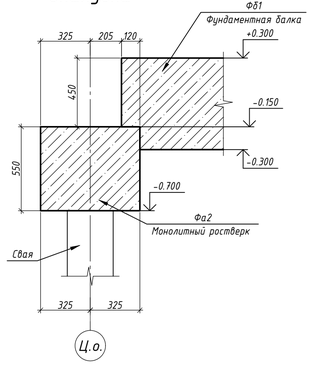

4-4 Опалубка

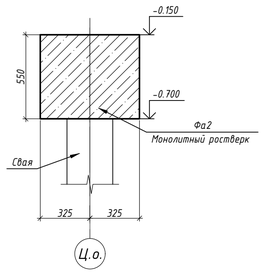

Ведомость расхода стали, кг.

Марка конструкции	Изделия арматурные					Всего
	Арматура класса					
	А240		А500			
	ГОСТ 5781-82*		ГОСТ 52544-2006			
	Ф6	Итого	Ф10	Ф12	Итого	
Ростверки Фа1, Фа2	-	-	651.6	784.9	1436.5	1436.5
Фундаментные балки Фб1, Фб2	416.8	416.8	705.9	-	705.9	1122.7
Итого:	417	417	1358	785	2142	2559

Изм.	Кол. уч.	Лист	№ док.	Подп.	Дата

Стадия	Лист	Листов
Р	4	

Фундаменты Фа1 и Фа2. Ведомость деталей. Ведомость расхода стали. Спецификация.

Согласовано

Взам. инв. №

Подп. и дата

Инв. № подл.

Формат А1

Схема нижнего армирования пола

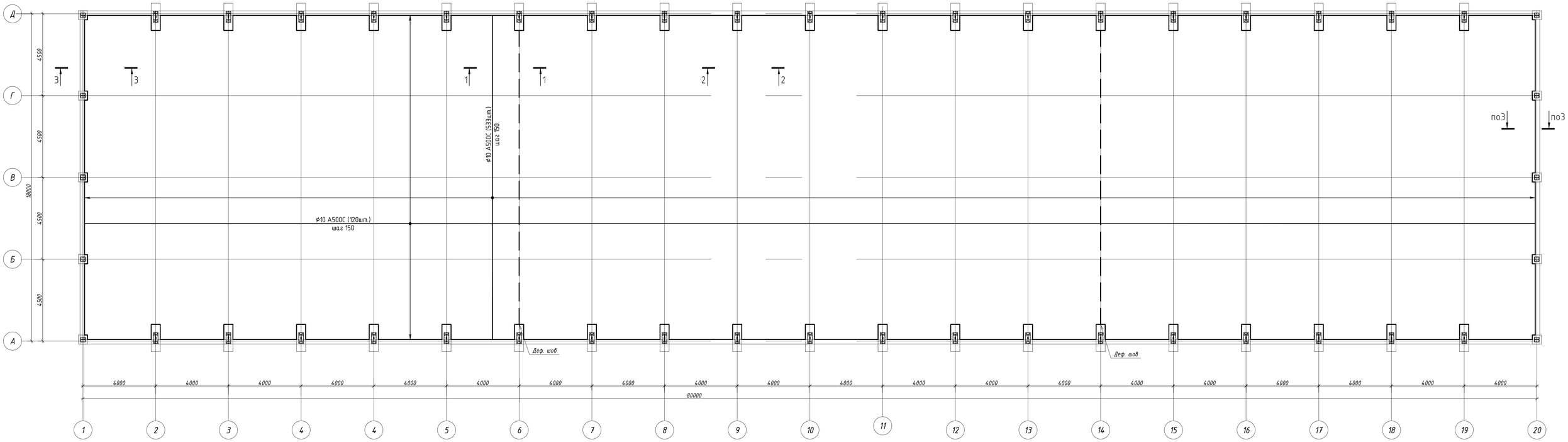

1-1

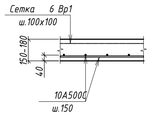

2-2

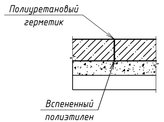

3-3

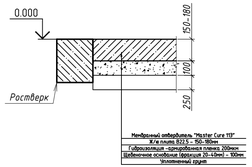

Спецификация материалов на полы

Поз.	Обозначение	Наименование	Кол.	Масса ед., кг	Приме-чание
		Полы на отм. 0.000			
		Детали			
-	ГОСТ 52544-2006	Ф10 А500, м.п.	19045,4	0,62	11751
-	ГОСТ 5781-82*	Ф6 Вр1, м.п.	28568,1	0,22	6285
		Материалы			
-		Бетон В22.5 W6 F150, м3	234		

Ведомость расхода стали, кг.

Марка конструкции	Изделия арматурные				
	Арматура класса				Всего
	Вр-1		А500		
	ГОСТ 5781-82*		ГОСТ 52544-2006		
	Ф6	Итого	Ф10	Итого	
Монолитная плита	6285	6285.0	11751	11751.0	18036.0
Итого:	6285	6285	11751	11751	18036

1. Усадочные швы в плите выполнять на глубину 50мм картами 6х6м.
2. В местах колонн верхнюю сетку отрезать по месту.
3. В качестве уплотняющей добавки применить "Diargocem" с наполнителем -квари, цвет натуральный (серый). Расход -5кг/м.
4. Механическое заглаживание поверхности бетона производить отделочными машинами с использованием дисков.
5. Финишная затирка поверхности производится отделочными машинами с использованием лопастей. После финишной затирки использовать мембранный отвердитель "Master Cure 113".
6. Допускается заменить арматурные стержни на дорожную сетку с арматурой исходного диаметра.

Изм.	Кол.уч.	Лист	№ док.	Подп.	Дата				
						Схема нижнего армирования пола. Армирование. Спецификация	Стадия	Лист	Листов
							Р	5	

Согласовано

Взам. инв. №

Подп. и дата

Инв. № подл.

Формат А3х3